BEUK HORECA
HORECA APPARATUUR - KOELTECHNIEK - GROOTKEUKENTECHNIEK

Atoomweg 68
3542 AB Utrecht
Tel: 030 - 24 10 666
Email: info@beukhoreca.nl

Mareno Ifry friteuse NF94E22HFL



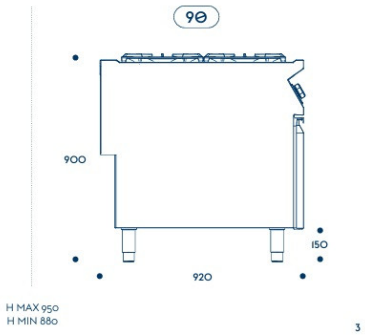

Artikel nr.	NF94E22HFL
Bruto prijs / stuk	€ 12.400,00
Netto prijs / stuk	€ 10.545,00

KENMERKEN

Verwarmingstype	elektrisch
Model	staand model
Type friteuse	hoge capaciteit
Olieaftapkraan	nee
Kantelbaar element	nee
Inhoud (ca.)	22 Liter
Gewicht	58 kg
Materiaal	RVS AISI 304

AFMETINGEN

Breedte	400 mm
Diepte	920 mm
Hoogte	880 mm
Afmeting kuip	340x420x325 mm

AANSLUITING

Aansluitspanning	400 Volt
Vermogen	22 kW
Frequentie	50 Hz