BEUK HORECA
HORECA APPARATUUR - KOELTECHNIEK - GROOTKEUKENTECHNIEK

Atoomweg 68
3542 AB Utrecht
Tel: 030 - 24 10 666
Email: info@beukhoreca.nl

Gastro-inox roeder drop-in elektrische bakplaat

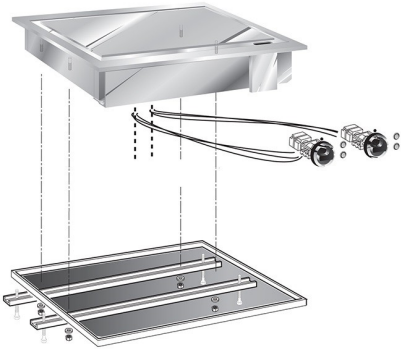

Artikel nr.	FTE.0DC
Bruto prijs / stuk	€ 2.673,00
Netto prijs / stuk	€ 2.540,00

KENMERKEN

Soort bakplaat	glad
Materiaal bakplaat	chroom
Verwarmingstype	elektrisch
Model	inbouw / drop-in model
Temperatuurbereik	50°C tot 320°C
Aantal zones	2 zone(s)
Bediening	mechanisch
Gewicht	25 kg

AFMETINGEN

Bakoppervlak	595x520 mm
Breedte	625 mm
Diepte	600 mm
Hoogte	180 mm

AANSLUITING

Aansluitspanning	400 Volt
Vermogen elektra	7,8 kW

Atoomweg 68
3542 AB Utrecht
Tel: 030 - 24 10 666
Email: info@beukhoreca.nl

Opties & accessoires

	Omschrijving	Meerprijs
Spatrand bakplaat FTE-60		
	Spatrand bakplaat FTE-60 (41.2818)	€ 195,00
Vetlade		
	Vetlade (48.2786)	€ 81,00
Vetstop		
	Vetstop 41.3872	€ 0,00