BEUK HORECA
HORECA APPARATUUR - KOELTECHNIEK - GROOTKEUKENTECHNIEK

Atoomweg 68
3542 AB Utrecht
Tel: 030 - 24 10 666
Email: info@beukhoreca.nl

Gastro-inox roeder drop-in elektrische friteuse 10l 40cm 9kw

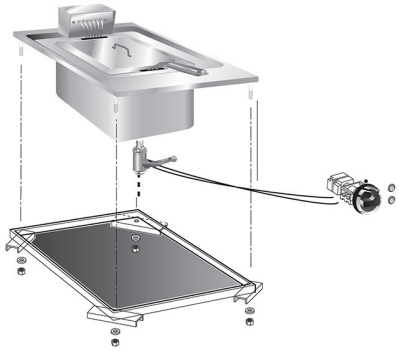

Artikel nr.	FQE.41D
Bruto prijs / stuk	€ 1.643,00
Netto prijs / stuk	€ 1.565,00

KENMERKEN

Verwarmingstype	elektrisch
Model	inbouw / drop-in model
Type friteuse	standaard
Olieaftapkraan	ja
Kantelbaar element	nee
Inhoud (ca.)	10 Liter
Gewicht	14 kg
Materiaal	RVS

AFMETINGEN

Breedte	400 mm
Diepte	600 mm
Hoogte	380 mm

AANSLUITING

Aansluitspanning	400 Volt
Vermogen	9 kW
Frequentie	50 / 60 Hz

BEUK HORECA
HORECA APPARATUUR - KOELTECHNIEK - GROOTKEUKENTECHNIEK

Atoomweg 68
3542 AB Utrecht
Tel: 030 - 24 10 666
Email: info@beukhoreca.nl

Opties & accessoires

Omschrijving	Meerprijs
Standaard friteuse mand	
 Standaard mand NC-1M (41.1820)	€ 97,85
Smalle friteuse mand	
 1 Mand NC-1/2M, 2 per pan (41.1822)	€ 97,85
Aftapkraan verlengpijp	
 Aftapkraan verlengpijp (48.2559)	€ 36,00