BEUK HORECA
HORECA APPARATUUR - KOELTECHNIEK - GROOTKEUKENTECHNIEK

Atoomweg 68
3542 AB Utrecht
Tel: 030 - 24 10 666
Email: info@beukhoreca.nl

Gastro-inox roeder drop-in elektrische friteuse 10l 40cm 5kw

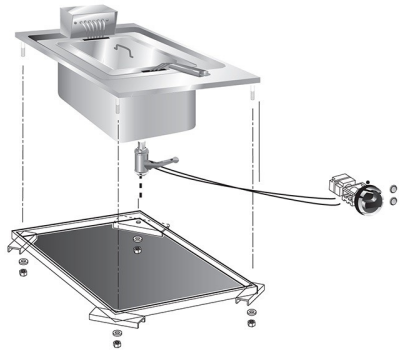

Artikel nr.	FQE.40D
Bruto prijs / stuk	€ 1.571,00
Netto prijs / stuk	€ 1.495,00

KENMERKEN

Verwarmingstype	elektrisch
Model	inbouw / drop-in model
Type friteuse	standaard
Inhoud (ca.)	10 Liter
Gewicht	15 kg
Materiaal	RVS
Garantie	1 Jaar
Garantietype	Carry-in garantie

AFMETINGEN

Breedte	400 mm
Diepte	600 mm
Hoogte	380 mm

AANSLUITING

Aansluitspanning	400 Volt
Vermogen	5 kW

Atoomweg 68
3542 AB Utrecht
Tel: 030 - 24 10 666
Email: info@beukhoreca.nl

Opties & accessoires

Omschrijving	Meerprijs
Standaard friteuse mand	
Standaard mand (48.4006)	€ 76,00
Smalle friteuse mand	
1 Mand C-1/2M, 2 per pan (41.1828)	€ 89,00
Beugel voor C-1/2M mand	
Beugel voor C-1/2M manden	€ 17,00
Aftapkraan verlengpijp	
Aftapkraan verlengpijp (48.2559)	€ 36,00
Vetopvangbak	
Vetopvangbak incl. kruimelfilter (48/0501)	€ 285,00