BEUK HORECA
HORECA APPARATUUR - KOELTECHNIEK - GROOTKEUKENTECHNIEK

Atoomweg 68
3542 AB Utrecht
Tel: 030 - 24 10 666
Email: info@beukhoreca.nl

Gamko flessenrek, t.b.v. (niet-)geisoleerde bakken (D), X/ACBB41

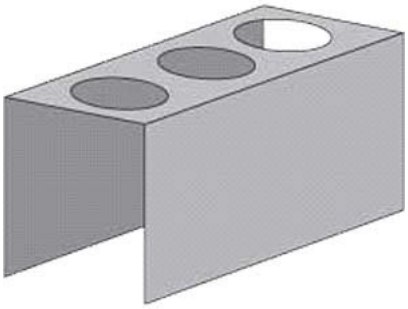

Artikel nr.	X/ACBB41
Prijs / stuk	€ 70,00

KENMERKEN

Garantie	1 Jaar
Garantietype	On-site garantie