BEUK HORECA
HORECA APPARATUUR - KOELTECHNIEK - GROOTKEUKENTECHNIEK

Atoomweg 68
3542 AB Utrecht
Tel: 030 - 24 10 666
Email: info@beukhoreca.nl

Gamko speedrail standaard enkel (A), X/ACSP41

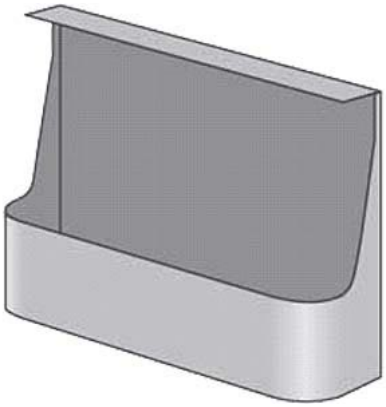

Artikel nr.	X/ACSP41
Prijs / stuk	€ 340,00

KENMERKEN

Garantie	1 Jaar
Garantietype	On-site garantie