BEUK HORECA
HORECA APPARATUUR - KOELTECHNIEK - GROOTKEUKENTECHNIEK

Atoomweg 68
3542 AB Utrecht
Tel: 030 - 24 10 666
Email: info@beukhoreca.nl

Combisteel Koelwerkbank glasopstand 2 deuren



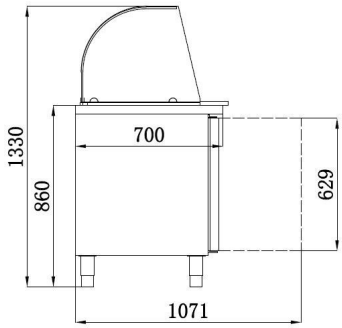

Artikel nr.	7950.0410
Bruto prijs / stuk	€ 2.300,00
Netto prijs / stuk	€ 1.960,00

KENMERKEN

Soort koeling	koelwerkbank
Koelsysteem	geforceerd (dynamisch)
Temperatuurbereik	+2°C / +8°C
Tropenuitvoering	nee
Slot	nee
Automatische ontdooiing	ja
Koelmiddel	R 600a (isobutaan)
Geschikt voor omgevingstemperatuur van	Max. 32 °C

AFMETINGEN

Breedte	1360 mm
Diepte	700 mm
Hoogte	1365 mm
Dikte isolatie	60 mm

CAPACITEIT

Netto inhoud	314 liter
Maat	1/1 gastronorm
Aantal sectie(s)	2
Aantal deuren	2
Meegeleverd aantal draagroosters	2

MATERIALEN

Materiaal uitwendig	RVS 18/8
Materiaal inwendig	RVS 201
Materiaal deur	RVS 18/8

AANSLUITING

Aansluitspanning	230 Volt
Aansluitwaarde	340 W

BEUK HORECA
HORECA APPARATUUR - KOELTECHNIEK - GROOTKEUKENTECHNIEK

Atoomweg 68
3542 AB Utrecht
Tel: 030 - 24 10 666
Email: info@beukhoreca.nl

Opties & accessoires

Omschrijving	Meerprijs
Combisteel Geleiderset koel/pizzawerkbank	
 Combisteel Geleiderset koel/pizzawerkbank	€ 35,00
Wielenset	
 Combisteel Wielenset GN serie 4x	€ 71,00
Combisteel Rooster 1/1GN	
 Combisteel Rooster 1/1GN	€ 27,00