BEUK HORECA
HORECA APPARATUUR - KOELTECHNIEK - GROOTKEUKENTECHNIEK

Atoomweg 68
3542 AB Utrecht
Tel: 030 - 24 10 666
Email: info@beukhoreca.nl

Gastro-inox roeder drop-in gas kooktoestel 4 branders 60cm 18kw

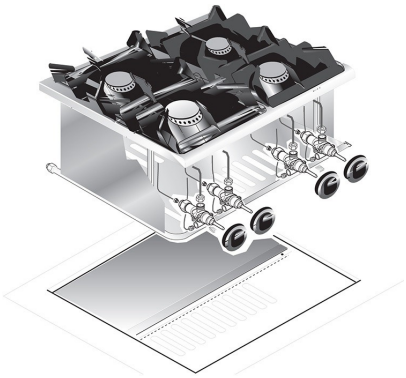

Artikel nr.	PCG.-61
Bruto prijs / stuk	€ 1.746,00
Netto prijs / stuk	€ 1.660,00

KENMERKEN

Soort apparaat	kooktoestel
Verwarmingstype	gas
Model	inbouw / drop-in model
Aantal branders	4
Gewicht	25 kg
Garantie	1 Jaar
Garantietype	Carry-in garantie

AANSLUITING

Vermogen gas	18 kW

AFMETINGEN

Breedte	600 mm
Diepte	600 mm
Hoogte	250 mm

Atoomweg 68
3542 AB Utrecht
Tel: 030 - 24 10 666
Email: info@beukhoreca.nl

Opties & accessoires

Omschrijving	Meerprijs
As-verlenger	
As-verlenger 48.9002	€ 9,10
Klembeugel voor as-verlenger	
klembeugel 48.9000	€ 1,10
Gaspit-verkleinrooster	
gaspit-verkleinrooster 41.1800	€ 18,00
Indicatie sticker	
Indicatie sticker 48.4479	€ 6,50