BEUK HORECA
HORECA APPARATUUR - KOELTECHNIEK - GROOTKEUKENTECHNIEK

Atoomweg 68
3542 AB Utrecht
Tel: 030 - 24 10 666
Email: info@beukhoreca.nl

Hoshizaki ijsblokjesmachine met bunker IM-65WPE-F - Watergekoeld



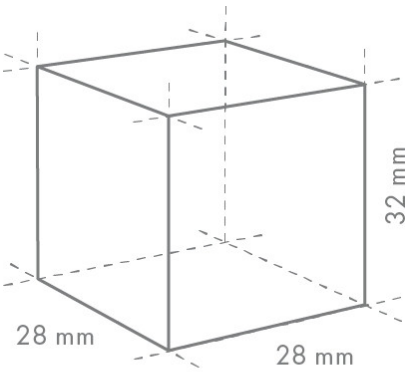



Artikel nr.	IM-65WPE-F
Bruto prijs / stuk	€ 5.020,00
Netto prijs / stuk	€ 4.020,00

KENMERKEN

Type ijs	vierkante ijsblokjes
Type koeling	watergekoeld
Bunker	interne bunker
Opties dispenser	geen waterdispenser
Koelmiddel	R 290 (propaan)
Gewicht	49 kg
Afmeting ijsblokje	Hoshizaki L - 28x28x32 mm
IJsblokjes geschikt voor	Hotel, Restaurant, Fastfood, Bar/Café, Nachtclub, Cocktailbar

CAPACITEIT

IJsproductie	62 kg/24u
Opslagcapaciteit	26 kg

AFMETINGEN

Formaat	Vrijstaand
Breedte	633 mm
Diepte	506 mm
Hoogte	840 mm

MATERIALEN

Materiaal uitwendig	RVS

OMGEVINGSEISEN

Omgevingstemperatuur	1 - 40 °C
Watertoevoertemperatuur	5 - 35 °C
Watertoevoerdruk	0,7-8 Bar (0,07-0,8 mpa)
Spanningsbereik	Nominale spanning ± 6%

AANSLUITING

Aansluitspanning	230 Volt
Aansluitwaarde	280 W
Watertoevoeraansluiting	Invoer 1/2
Waterafvoeraansluiting	Afvoer 1/2

BEUK HORECA
HORECA APPARATUUR - KOELTECHNIEK - GROOTKEUKENTECHNIEK

Atoomweg 68
3542 AB Utrecht
Tel: 030 - 24 10 666
Email: info@beukhoreca.nl

Opties & accessoires

Omschrijving		Meerprijs
Hoshizaki Waterfilter		
	Hoshizaki waterfilter 4HC-H SINGLE met installatiekit	€ 248,00
Hoshizaki ice machine cleaner		
	Hoshizaki ice machine cleaner ZX1002-01 3,8 liter	€ 130,00
Vervangende cartridge		
	Hoshizaki waterfilter 4HC-H vervangend filter	€ 99,38