Technische informatie

Boxer 62 II

*Afbeelding met optionele ACS

Kenmerken

- Uitgerust met 2 sealbalken (voor en achter)
- Dubbel seal (2 sealdraden). Optioneel zonder extra kosten: Cut-off/ Brede seal
- Makkelijk te verwijderen sealbalk voor een eenvoudige reiniging
- Programma voor pomponderhoud en -reiniging
- Digitale tijdsbesturing met een 10 programma geheugen
- Soft Air om het product en de vacuümzak te beschermen
- Roestvrijstalen omkasting en transparante deksel
- Wordt geleverd met 2 inlegplaten voor een snellere cyclus en goede positionering van het product

Opties

- 1-2 Cut-off seal
- Sensorbesturing
- Advanced Control System (ACS)
- Liquid control sensor
- Begassing

Accessoires

- Thermische label printer (alleen in combinatie met ACS)
- Schuine inlegplaat (voor vloeistoffen en poeders)
- Externe vacuüm adapter
- Onderhoudsset

3 YEARS WARRANTY

Specs	Boxer 62 II
Kamer LxBxH (mm)	360x620x180
Machine LxBxH (mm)	530x700x440
Voltage	230V-1-50Hz 100V-1-50/60Hz 110/115V-1-60Hz 220V-1-60Hz
Pompcapaciteit 50 Hz/60 Hz (m3)	16 / 19
Machinecyclus 50 Hz/60 Hz (sec.)	14 - 45 / 12 - 40
Vermogen (kW)	0,6 - 1,0
Gewicht (kg)	78
Netto seallengte (mm)	613
Sealbalk configuratie standaard	

Afmetingen mm

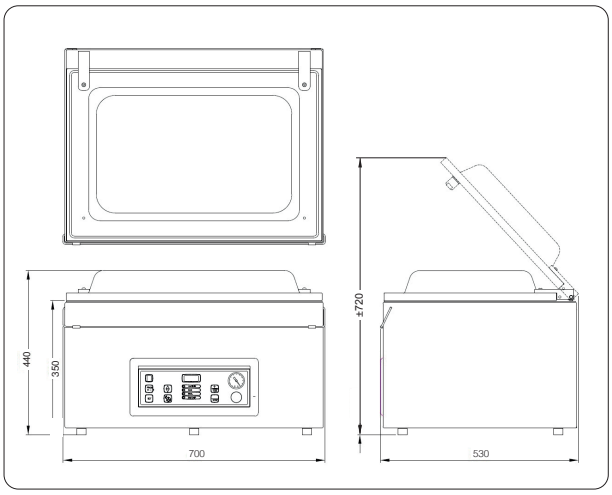

Henkelman vacuum packaging

Henkelman BV
Titaniumlaan 10
5221 CK 's-Hertogenbosch
The Netherlands
+31 73 621 36 71

Sales support
info@henkelman.com

Service/technische support
service@henkelman.com