MANUALE D'ISTRUZIONE PER L'INSTALLAZIONE, LA MANUTENZIONE E L'USO

PENTOLE ELETTRICHE 55 LT.

286811

01.08.00 – IT

INDICE

Parte 1: Avvertenze e notizie generali

1.1.	Avvertenze generali	4
1.2.	Dati tecnici	4
1.3.	Caratteristiche costruttive	5
1.4.	Prescrizioni di legge, regole tecniche e direttive	5
1.5.	Predisposizioni specifiche per il locale d'installazione	5

Parte 2: Posizionamento, installazione e manutenzione

2.1.	Posizionamento	6
2.2.	Installazione	6
2.2.1.	Allacciamento elettrico e sistema equipotenziale	6
2.2.2.	Allacciamento alla rete idrica	6
2.3.	Collaudo e messa in funzione	7
2.4.	Manutenzione dell'apparecchio	7
2.4.1.	Possibili guasti e loro eliminazione	8

Parte 3: Uso e pulizia

3.1.	Avvertenze ed indicazioni per l'utente	8
3.2.	Istruzioni per l'uso	9
3.2.1.	Riempimento dell'intercapedine	9
3.2.2.	Accensione, avvio della cottura e spegnimento	9
3.3.	Pulizia e cura dell'apparecchio	10
3.3.1.	Pulizia quotidiana	10
3.4.	Precauzioni in caso di inattività prolungata	10
3.5.	Precauzioni in caso di malfunzionamento	10
3.6.	Cosa fare, se …	11

Parte 4: Figure e dettagli

4.1.	Schema elettrico Mod. 55 lt.	41
4.2.	Vista dell'apparecchiatura	43
4.3.	Comandi	44

1.1. AVVERTENZE GENERALI

- Leggere attentamente le avvertenze contenute nel presente manuale in quanto forniscono importanti indicazioni riguardanti la sicurezza d'installazione, di manutenzione e d'uso.
- Conservare con cura il presente manuale d'istruzione.
- Queste apparecchiature devono essere utilizzate solo da personale addestrato all'uso.
- Il funzionamento dell'apparecchiatura deve avvenire con sorveglianza.
- L'apparecchiatura deve essere impiegata solo per l'uso per il quale è stata esplicitamente concepita, altri impieghi sono impropri e pertanto pericolosi.
- Durante il funzionamento, le superfici esterne dell'apparecchio possono diventare anche molto calde, fare particolarmente attenzione!
- Disattivare l'apparecchiatura in caso di guasto o di cattivo funzionamento.
- In caso di riparazioni o manutenzioni rivolgersi solamente ad un centro d'assistenza qualificato.
- Tutte le informazioni importanti sull'apparecchio per l'assistenza tecnica sono contenute nella targhetta tecnica (vedi figura "Vista dell'apparecchiatura").
- Quando si richiede l'intervento dell'assistenza tecnica è bene indicare dettagliatamente il difetto, in modo di consentire al tecnico di comprendere subito causa e tipo di guasto.
- Durante i lavori di installazione e di manutenzione è consigliato l'uso di guanti a protezione delle mani.

Attenzione! : **Deve essere garantita la più stretta osservanza delle prescrizioni di protezione antincendio.**

1.2. DATI TECNICI

Caratteristiche		
Descrizione	**Unità misura**	**286811**
Larghezza (A)	**mm**	**800**
Profondità (B)	**mm**	**700**
Altezza (C)	**mm**	**900**
Diametro vasca	**mm**	**400**
Altezza vasca	**mm**	**450**
Volume totale	**l**	**58**
Volume utile	**l**	**50**
Tensione		**3N AC 400V / 50 Hz**
Assorbimento	**kW**	**9**
Cavo alimentazione	**mm²**	
Attacco acqua Calda	**mm**	**10**
Attacco acqua fredda	**mm**	**10**
Pressione acqua	**kPa**	**50 - 300**
Pressione	**bar**	**0,5**

1.3. CARATTERISTICHE COSTRUTTIVE

- Struttura portante in AISI 430 dotata di 4 piedini regolabili in altezza.
- Pannellature in acciao AISI 304, spessore 10-12/10
- Recipiente di cottura in acciaio AISI 316, spessore 20/10.
- Rubinetto di scarico della pentola in ottone cromato.
- Coperchio in acciaio inossidabile, incernierato e bilanciato a molla in tutte le posizione di apertura.
- Boiler e rivestimenti in AISI 304, spessore 15-20/10.
- Sistema riscaldante a mezzo di resistenze elettriche corazzate in lega "Incoloy" con boiler e circolazione di vapore.
- La pressione del boiler è controllata da una valvola di sicurezza tarata a 0,5 bar, l'apparecchio è munito di manometro a lettura analogica.
- Attacco per l'entrata dell'acqua fredda da 10 mm.
- Attacco per l'entrata dell'acqua calda da 10 mm.
- Termostato di sicurezza che interrompe automaticamente il funzionamento in caso di guasto.
- L'apparecchiatura è dotata di un selettore a tre posizioni. Questo permette le seguenti funzioni di riscaldamento:
  - posizione **"0"** Riscaldamento non in funzione
  - posizione **"1"** Potenza ridotta del 50%
  - posizione **"2"** Piena potenza 100%
- Termostato di lavoro.

1.4. PRESCRIZIONI DI LEGGE, REGOLE TECNICHE E DIRETTIVE

Durante i lavori soprattutto di installazione sono da osservare le seguenti prescrizioni:

- norme di legge vigenti in materia;
- eventuali norme igienico-sanitarie per ambienti di cucina;
- ordinamento edilizio comunale e/o territoriale e prescrizioni antincendio;
- prescrizioni antinfortunistiche vigenti;
- disposizioni del comitato degli elettrotecnici inerenti la sicurezza elettrica;
- prescrizioni dell'ente che eroga l'energia elettrica;
- altre eventuali prescrizioni locali.

1.5. PREDISPOSIZIONI SPECIFICHE PER IL LOCALE D'INSTALLAZIONE

- L'ambiente nel quale si installa l'apparecchio deve essere ben aerato.
- Si consiglia di posizionare l'apparecchio sotto ad una cappa di aspirazione per permettere una rapida e costante evacuazione dei vapori di cottura.
- Come prescritto dalla vigente normativa, fra apparecchio e rete di distribuzione deve essere interposto un interruttore onnipolare avente una distanza fra i contatti di almeno 3 mm per ogni polo.
- Questo apparecchio necessita di due entrate d'acqua, una di acqua calda e l'altra di acqua fredda. Ogni linea deve essere provvista di rubinetto d'intercettazione.

Attenzione! : **L'interruttore onnipolare ed i rubinetti d'intercettazione devono trovarsi vicino all'apparecchio ed in posizione facilmente accessibile dall'utente.**

2.1. POSIZIONAMENTO

- Dopo aver tolto tutto l'imballaggio, controllare che l'apparecchio sia integro. In caso di un danno visibile, non allacciare l'apparecchio, ma avvisare immediatamente il punto vendita.
- Togliere dai pannelli la pellicola in PVC di protezione.
- Gli elementi dell'imballaggio sono da smaltire secondo le prescrizioni. Di regola si suddivide il materiale in base alla sua composizione e si consegna alla nettezza urbana.
- Non vi sono prescrizioni particolari inerenti le distanze da altre apparecchiature o da pareti. In caso di posizionamento a diretto contatto con pareti infiammabili si consiglia l'applicazione di un isolamento termico adeguato.
- L'apparecchio deve essere messo a bolla. Piccoli dislivelli possono essere eliminati agendo sui piedini regolabili (avvitare o svitare). Dislivelli di una certa importanza possono influire negativamente sul funzionamento dell'apparecchio.

2.2. INSTALLAZIONE

Attenzione! : **Solo personale qualificato è abilitato ad eseguire l'installazione, la manutenzione e la messa in funzione dell'apparecchio.**

Attenzione! : **Prima di iniziare qualsiasi lavoro di allacciamento verificare, confrontando la corrispondenza tra le indicazioni della targhetta tecnica e le caratteristiche delle erogazioni presenti, se l'apparecchio è predisposto per queste erogazioni.**

2.2.1. ALLACCIAMENTO ELETTRICO E SISTEMA EQUIPOTENZIALE

Attenzione! : **L'apparecchio viene consegnato per la tensione indicata nella targhetta tecnica.**

- Come già indicato, fra apparecchio e linea elettrica vi deve essere interposto un interruttore onnipolare ed un differenziale con caratteristiche adeguate alla potenza nominale dell'apparecchio (1mA per kW di potenza).
- Controllare l'efficienza dell'impianto di messa a terra.
- Questo apparecchio appartiene al tipo X (fornito senza cavo e senza spina), pertanto il cavo e gli altri accessori necessari all'allacciamento sono a carico dell'installatore.
- Il cavo per l'allacciamento alla linea elettrica deve corrispondere alle caratteristiche riportate nel paragrafo *"Dati tecnici"* ed essere di tipo resistente all'olio.
- Per accedere alla morsettiera d'alimentazione, togliere il pannello frontale inferiore svitando le viti di fissaggio. Il fermacavo è posto sulla parte bassa del fianco destro.
- Infilare il cavo attraverso l'apposito fermacavo. Collegare accuratamente i conduttori nei corrispondenti morsetti della morsettiera. Il conduttore di terra deve essere più lungo degli altri conduttori, in modo da scollegarsi per ultimo in caso di forte trazione del cavo o rottura del fermacavo. Serrare il fermacavo.
- L'apparecchio deve inoltre essere incluso in un sistema equipotenziale.
- Il collegamento si esegue con il morsetto predisposto nella parte inferiore del fianco destro e contrassegnato dal simbolo internazionale e un conduttore avente una sezione nominale <10 mm^2. Questo collegamento avviene fra tutte le apparecchiature installate e l'impianto di messa a terra dello stabile.

2.2.2. ALLACCIAMENTO ALLA RETE IDRICA

- La pressione dell'acqua nella rete d'alimentazione deve essere compresa tra 50 e 300 kPa, in caso contrario si deve installare a monte dell'apparecchio un riduttore di pressione.
- A monte dell'apparecchio deve essere installato un rubinetto d'intercettazione per ogni linea.
- Gli attacchi da 10 mm per l'acqua (sia calda, che fredda) sono predisposti nella parte inferiore del fianco destro dell'apparecchio.
- Eseguire il collegamento come prescritto dalle vigenti disposizioni in materia.

2.3. COLLAUDO E MESSA IN FUNZIONE

- Una volta terminati i lavori di allacciamento è necessario assicurarsi che l'installazione sia eseguita a regola d'arte e l'apparecchio funzioni secondo le istruzioni.
- E' da controllare in particolare:
  - che sia stata tolta tutta la pellicola protettiva dalle superfici esterne;
  - che sia stato rimontato con cura il pannello frontale inferiore tolto per il collegamento elettrico;
  - che gli allacciamenti siano stati effettuati secondo le indicazioni del presente manuale;
  - che tutte le norme e prescrizioni di sicurezza, leggi e direttive vigenti siano state rispettate;
  - che i collegamenti dell'acqua siano a tenuta;
  - che il collegamento elettrico sia eseguito a norma.
- Controllare inoltre, che il cavo ad apparecchio installato non sia sottoposto a trazione e non sia in contatto con superfici calde.
- Si proceda alla messa in funzione seguendo le istruzioni d'uso.
- Controllare, che la tensione di alimentazione ad apparecchio funzionante non si discosti del +/- 10% dal valore nominale.
- Compilare il verbale di collaudo in tutte le sue parti e sottoporre lo stesso alla firma del cliente per accettazione, questa avvia il periodo di garanzia dell'apparecchio.

2.4. MANUTENZIONE DELL'APPARECCHIO

Attenzione! : **Tutti i lavori di manutenzione devono essere eseguiti esclusivamente da un servizio di assistenza tecnica qualificato!**

- Per mantenere l'apparecchio efficiente, si deve effettuare una volta all'anno una manutenzione, che comprende il controllo dello stato di componenti sottoposti a usura, tubazioni di adduzione, componenti elettrici ecc..
- E' consigliabile sostituire durante la manutenzione i componenti usurati, onde evitare un ulteriore chiamata e guasti imprevisti all'apparecchio.
- Si consiglia pertanto la stipula di un contratto di manutenzione con il cliente.

2.4.1. POSSIBILI GUASTI E LORO ELIMINAZIONE

Attenzione! : **Solo un servizio di assistenza tecnica qualificato può intervenire come più sotto specificato!**

Attenzione! : **Prima di riarmare il termostato di sicurezza eliminare sempre la causa che ha provocato il suo intervento!**

Manifestazione e possibile difetto	Accessibilità ai componenti ed intervento
Il contenuto della vasca non si riscalda: – intervento del termostato di sicurezza; – guasto alle resistenze; – guasto all'interruttore/selettore; – guasto al termosto di lavoro.	**Termostato di sicurezza** Smontare il pannello frontale inferiore, togliere le viti di fissaggio e sfilare il supporto scatola elettrica. Dopo aver tolto il coperchio della scatola elettrica il termostato di sicurezza è accessibile. **Resistenze** Le resistenze sono accessibili dopo aver smontato il pannello frontale inferiore. **Interruttore/selettore** Per accedere all'interruttore/selettore si deve togliere il pannello frontale superiore. **Termostato di lavoro** Per accedere al termostato di lavoro si deve togliere il pannello frontale superiore.

3.1. AVVERTENZE ED INDICAZIONI PER L'UTENTE

- Il presente manuale comprende tutte le indicazioni necessarie affinché le nostre apparecchiature possano essere impiegate in modo corretto e sicuro.

  Conservare il presente manuale con cura per successive consultazioni!
- Questo apparecchio è previsto per l'uso collettivo e pertanto deve essere utilizzato da personale qualificato e debitamente istruito.
- E' indispensabile sorvegliare l'apparecchio durante il suo funzionamento.

Attenzione! : **Il costruttore non si assume alcuna responsabilità per ferimenti e danni dovuti ad inosservanza delle norme di sicurezza oppure uso improprio dell'apparecchiatura da parte dell'operatore.**

- Certe anomalie di funzionamento possono essere causate anche da errori d'uso, pertanto addestrare bene il personale.
- **Tutti i lavori di installazione e manutenzione devono essere effettuati esclusivamente da una ditta regolarmente iscritta presso l'albo competente.**
- Rispettare gli intervalli prescritti per la manutenzione. Si consiglia pertanto la stipula di un contratto di manutenzione con l'assistenza tecnica di fiducia.
- In caso di malfunzionamento dell'apparecchio intercettare immediatamente tutte le erogazioni (elettricità ed acqua).
- Anomalie ricorrenti necessitano dell'intervento del servizio di assistenza tecnica.

3.2. ISTRUZIONI PER L'USO

- Prima di mettere in funzione l'apparecchio per la prima cottura è indispensabile lavare accuratamente l'interno della vasca di cottura.

Attenzione! : **La vasca di cottura va riempita al massimo fino a 40 mm al di sotto del bordo di traboccamento, rispettando la marcatura di livello massimo, compreso il cibo da cuocere.**

Attenzione! : **Prima di riempire la vasca controllare sempre che il rubinetto di scarico sia chiuso.**

3.2.1. RIEMPIMENTO DELL'INTERCAPEDINE

Attenzione! : **Il livello dell'acqua all'interno dell'intercapedine deve essere controllato prima d'ogni accensione.**

Attenzione! : **Si consiglia, per il riempimento dell'intercapedine, l'uso di acqua addolcita!**

- Aprire il rubinetto di livello posto sul lato frontale dell'apparecchio.
- Svitare il tappo per il riempimento, che è inserito nel gruppo della valvola di sicurezza. Il gruppo di sicurezza si trova sul lato destro del piano dell'apparecchio (vedi figura "*Dimensioni dell'apparecchio e posizione degli allacciamenti*").
- Introdurre l'acqua addolcita.
- Quando l'acqua fuoriesce dal rubinetto di livello, chiuderlo e riavvitare il tappo del gruppo di sicurezza.

3.2.2. ACCENSIONE, AVVIO DELLA COTTURA E SPEGNIMENTO

- Riempire la vasca con acqua calda o fredda secondo necessità per mezzo della rubinetteria in dotazione all'apparecchio.
- L'apparecchio è dotato di un selettore a tre posizioni per effettuare tutte le operazioni di avvio alla cottura (vedi figura *"Comandi"*).
- Di seguito sono descritti in successione tutti i procedimenti per un sicuro e corretto uso dell'apparecchio.

Dare tensione all'apparecchio:

- Attivare l'interruttore generale posto a monte dell'apparecchio.

Avvio della cottura:

- Ruotare il selettore dalla posizione **"0"** in una delle posizioni di riscaldamento in base alle esigenze di cottura.
- Si accende la spia verde automaticamente.
- Generalmente la cottura si avvia con il selettore in posizione **"2"**, quando la vasca è in temperatura, si ruota il selettore in posizione **"1"** per il mantenimento.
- Ruotare la manopola del termostato di lavoro alla temperatura desiderata compresa fra i 40° e i 100°C.
- Inizia il riscaldamento e si accende automaticamente la spia arancione.
- Non appena si raggiunge la temperatura impostata, la pia arancione si spegne.
- Per portare in ebollizione l'acqua velocemente ruotare la manopola oltre la temperatura di 100°C.
- Il funzionamento delle resistenze è continua.
- Ruotando il selettore dalla posizione **"2"** alla posizione **"1"** è possibile mantenere in ebollizione l'acqua con minor consumo energetico.

3.3. PULIZIA E CURA DELL'APPARECCHIO

- Non sono da impiegare sostanze aggressive oppure detersivi abrasivi durante la pulizia delle parti di acciaio inossidabile.
- L'uso di pagliette di ferro sulle parti di acciaio è da evitare poiché potrebbero verificarsi formazioni di ruggine. Per lo stesso motivo sono da evitare contatti con materiali ferrosi.
- Non si dovrebbero impiegare durante la pulizia ne' carta vetrata, ne' abrasiva; in casi particolari si può utilizzare della pietra pomice in polvere.
- Nel caso di sporco particolarmente resistente si consiglia l'uso di spugne abrasive (es. Scotch-Brite).

- Si consiglia di effettuare la pulizia solo quando l'apparecchio si è raffreddato.

3.3.1. PULIZIA QUOTIDIANA

Attenzione! : **Nell'effettuare la pulizia dell'apparecchio non usare mai getti d'acqua diretti per non provocare infiltrazioni e danni ai componenti.**

- La vasca di cottura è da pulire con acqua e detersivo, risciacquare quindi abbondantemente ed asciugare accuratamente con panno morbido.
- Le superfici esterne sono da pulire con una spugna inumidita di acqua calda e detersivo appropriato comunemente reperibile sul mercato.
- Risciacquare sempre bene ed asciugare con un panno morbido.

3.4. PRECAUZIONI IN CASO DI INATTIVITA PROLUNGATA

- In caso di inattività prolungata dell'apparecchio (ferie, lavoro stagionale) è da pulirlo a fondo eliminando qualsiasi residuo e asciugarlo accuratamente.
- Lasciare il coperchio aperto, affinché possa circolare l'aria all'interno del recipiente di cottura.
- Possono essere impiegati protettivi comunemente reperibili sul mercato per le parti in acciaio.
- Chiudere assolutamente le erogazioni di acqua ed intercettare l'energia elettrica.
- Il locale deve essere sufficientemente aerato.

3.5. PRECAUZIONI IN CASO DI MALFUNZIONAMENTO

- Qualora durante l'uso si verificassero dei malfunzionamenti, spegnere immediatamente l'apparecchio e chiudere o interrompere tutte le erogazioni (energia elettrica e vapore).
- Far intervenire il servizio di assistenza tecnica oppure un tecnico qualificato.

Il costruttore non si assume alcuna responsabilità o impegno di garanzia per danni dovuti a inosservanza delle prescrizioni oppure ad una installazione non conforme.
Altrettanto vale in caso di uso improprio dell'apparecchio da parte dell'operatore.

3.6. COSA FARE, SE …

Attenzione! : **Anche impiegando correttamente l'apparecchio possono insorgere degli inconvenienti e guasti. Di seguito sono elencate le più probabili situazioni ed i controlli che deve effettuare l'operatore, affinché non richieda inutilmente l'intervento del servizio di assistenza tecnica.**

Se effettuati i controlli, l'inconveniente non si risolve, spegnere imme-diatamente l'apparecchio, scollegarlo dalla rete elettrica ed intercet-tare qualsiasi erogazione. Richiedere l'intervento dell'assistenza tecnica.

… il contenuto della vasca non si riscalda:	– **controllare**, che l'interruttore generale dell'energia elet-trica posto a monte dell'apparecchio sia attivato; – altrimenti **spegnere l'apparecchio** e richiedere l'intervento del servizio di assistenza tecnica, perché potrebbe essere intervenuto il termostato di sicurezza a causa di una sovratemperatura della vasca di cottura. Questo avviene soprattutto quando si mette in funzione l'apparecchio a vasca e/o intercapedine vuota.

4.1. SCHEMA ELETTRICO MOD. 50 LT. 3N/PE AC 400V

	LEGENDA:		
mA	Morsettiera arrivo linea	**SL**	Centralina controllo livello
F1	Fusibile 3,15 A-T	**TS**	Termostato di sicurezza
SE	Selettore riscaldamento min-max	**TL**	Termostato di lavoro
L1	Lampada spia verde presenza tensione	**C1**	Teleruttore minimo
L2	Lampada spia arancione riscaldamento	**RM**	Relè di massimo
LR	Lampada led spia arancione riserva acqua	**R1**	Resistenza trifase (230V)
LA	Lampada led spia rossa mancanza acqua	**B**	Bulbo termostato di sicurezza

4.1. WIRING DIAGRAM MOD. 50 LT. 3N/PE AC 400V

	LEGEND:		
mA	End line terminal board	**SL**	Level control device
F1	Fuse 3,15 A-T	**TS**	Safety thermostat
SE	Selector	**TL**	Operating thermostat
L1	Green warning light	**C1**	Electromagnetic switch min.
L2	Heating on signal-lamp	**RM**	Relay for max.
LR	Orange lamp warning light failing water in the jacket	**R1**	Heating element (230V)
LA	Red lamp warning light in the jacket	**B**	Sensor for safety thermostat

4.1. SCHEMA ELECTRIQUE MOD. 50 LT. 3N/PE AC 400V

	LEGENDE:		
mA	Bornier arrivée ligne	**SL**	Fiche niveau
F1	Fusible 3,15 A-T	**TS**	Thermostat de sécurité
SE	Sélecteur	**TL**	Thermostat de travail
L1	Lampe témoin verte de tension	**C1**	Télérupteur minimum
L2	Témoin lumineux chauffage	**RM**	Relais pour maximum
LR	Lampe témoin orange riserve H20 double paroi	**R1**	Résistance (230V)
LA	Lampe témoin rouge alarme manque H20 doubler paroi	**B**	Bulbe pour thermostat securite’

4.1. ELEKTRISCHER SCHALTPLAN MOD. 50 LT. 3N/PE AC 400V

	LEGENDE:		
mA	Netzanschlußklemme	**SL**	Platine für Niveaukontrolle
F1	Schmelzsicherung 3,15 A-T	**TS**	Sicherheitstemperaturbegrenzer
SE	Stellen	**TL**	Thermostat
L1	Grüne Signalleuchte der Spannung	**C1**	Schaltschütz min.
L2	Signalleuchte Heizung in Betrieb	**RM**	Relais max.
LR	Wasser-reserve Orange Signalleuchte	**R1**	Heizelement (230V)
LA	Rot Signalleuchte Alarm Mangel H20 im Zwischenraum	**B**	Sensor fur sicherheitstemp.

4.1. ESQUEMA ELÉCTRICO MOD. 50 LT. 3N/PE AC 400V

	LEYENDA:		
mA	Tablero de bornes	**SL**	Tarjeta control nivel
F1	Fusible 3,15 A-T	**TS**	Termostato de seguridad
SE	Selector	**TL**	Termostato de funcionamiento
L1	Luz testigo verde de tension	**C1**	Telerruptor min.
L2	Luz testigo calentamiento	**RM**	Relé por max.
LR	Luz testigo anaranjada reserva H2O doble pared	**R1**	Resistencia (230V)
LA	Luz testigo roja alarma falta H20 doble pared	**B**	Bulbo x termostato de seguridad

dis.90100500

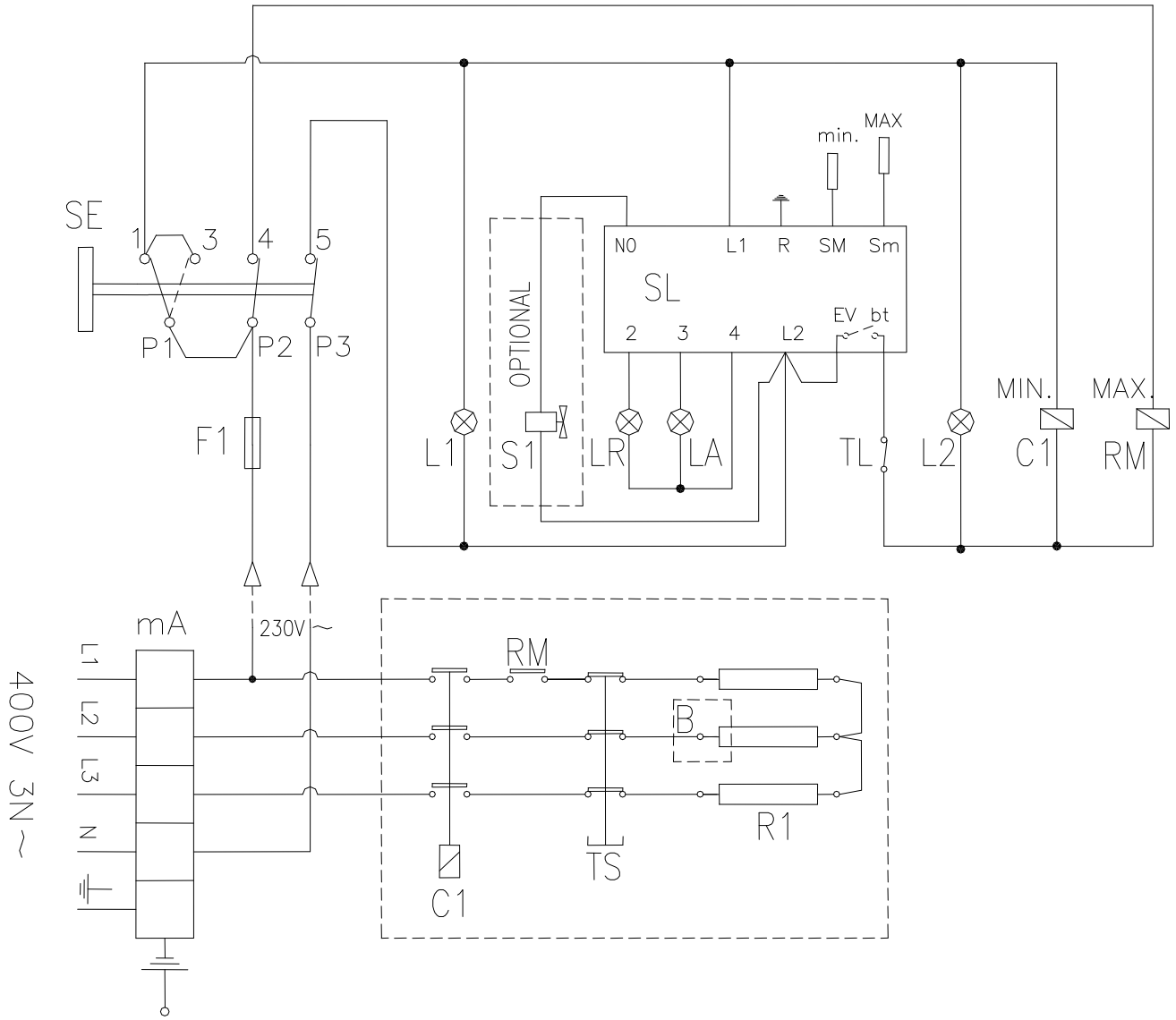

4.1.1. MOD. 50 LT. OPTIONAL PAAR1014 3N/PE AC 400V (carico automatico intercap.)

	LEGENDA:		
mA	Morsettiera arrivo linea	**S1**	Elettrovalvola carico intercapedine (OPTIONAL)
F1	Fusibile 3,15 A-T	**TS**	Termostato di sicurezza
SE	Selettore riscaldamento min-max	**TL**	Termostato di lavoro
L1	Lampada spia verde presenza tensione	**C1**	Teleruttore minimo
L2	Lampada spia arancione riscaldamento	**RM**	Relè di massimo
LR	Lampada led spia arancione riserva acqua	**R1**	Resistenza trifase (230V)
LA	Lampada led spia rossa mancanza acqua	**B**	Bulbo termostato di sicurezza
SL	Centralina controllo livello		

4.1.1. WIRING DIAGRAM MOD. 50 LT. OPTIONAL PAAR1014 3N/PE AC 400V

	LEGEND:		
mA	End line terminal board	**S1**	Jacket filling solenoid valve
F1	Fuse 3,15 A-T	**TS**	Safety thermostat
SE	Selector	**TL**	Operating thermostat
L1	Green warning light	**C1**	Electromagnetic switch min.
L2	Heating on signal-lamp	**RM**	Relay for max.
LR	Orange lamp warning light failing water in the jacket	**R1**	Heating element (230V)
LA	Red lamp warning light in the jacket	**B**	Sensor for safety thermostat
SL	Level control device		

4.1.1. SCHEMA ELECTRIQUE MOD. 50 LT. OPTIONAL PAAR1014 3N/PE AC 400V

	LEGENDE:		
mA	Bornier arrivée ligne	**S1**	Electrovanne chargement double paroi
F1	Fusible 3,15 A-T	**TS**	Thermostat de sécurité
SE	Sélecteur	**TL**	Thermostat de travail
L1	Lampe témoin verte de tension	**C1**	Télérupteur minimum
L2	Témoin lumineux chauffage	**RM**	Relais pour maximum
LR	Lampe témoin orange riserve H20 double paroi	**R1**	Résistance (230V)
LA	Lampe témoin rouge alarme manque H20 doubler paroi	**B**	Bulbe pour thermostat securite’
SL	Fiche niveau		

4.1.1. ELEKTRISCHER SCHALTPLAN MOD. 50 LT. OPTIONAL PAAR1014 3N/PE AC 400V

	LEGENDE:		
mA	Netzanschlußklemme	**S1**	Magnetventil Zwischenraums
F1	Schmelzsicherung 3,15 A-T	**TS**	Sicherheitstemperaturbegrenzer
SE	Stellen	**TL**	Thermostat
L1	Grüne Signalleuchte der Spannung	**C1**	Schaltschütz min.
L2	Signalleuchte Heizung in Betrieb	**RM**	Relais max.
LR	Wasser-reserve Orange Signalleuchte	**R1**	Heizelement (230V)
LA	Rot Signalleuchte Alarm Mangel H20 im Zwischenraum	**B**	Sensor fur sicherheitstemp.
SL	Platine für Niveaukontrolle		

4.1.1. ESQUEMA ELÉCTRICO MOD. 50 LT. OPTIONAL PAAR1014 3N/PE AC 400V

	LEYENDA:		
mA	Tablero de bornes	**S1**	Elettrov.carga autom.intercambiador
F1	Fusible 3,15 A-T	**TS**	Termostato de seguridad
SE	Selector	**TL**	Termostato de funcionamiento
L1	Luz testigo verde de tension	**C1**	Telerruptor min.
L2	Luz testigo calentamiento	**RM**	Relé por max.
LR	Luz testigo anaranjada reserva H2O doble pared	**R1**	Resistencia (230V)
LA	Luz testigo roja alarma falta H20 doble pared	**B**	Bulbo x termostato de seguridad
SL	Tarjeta control nivel		

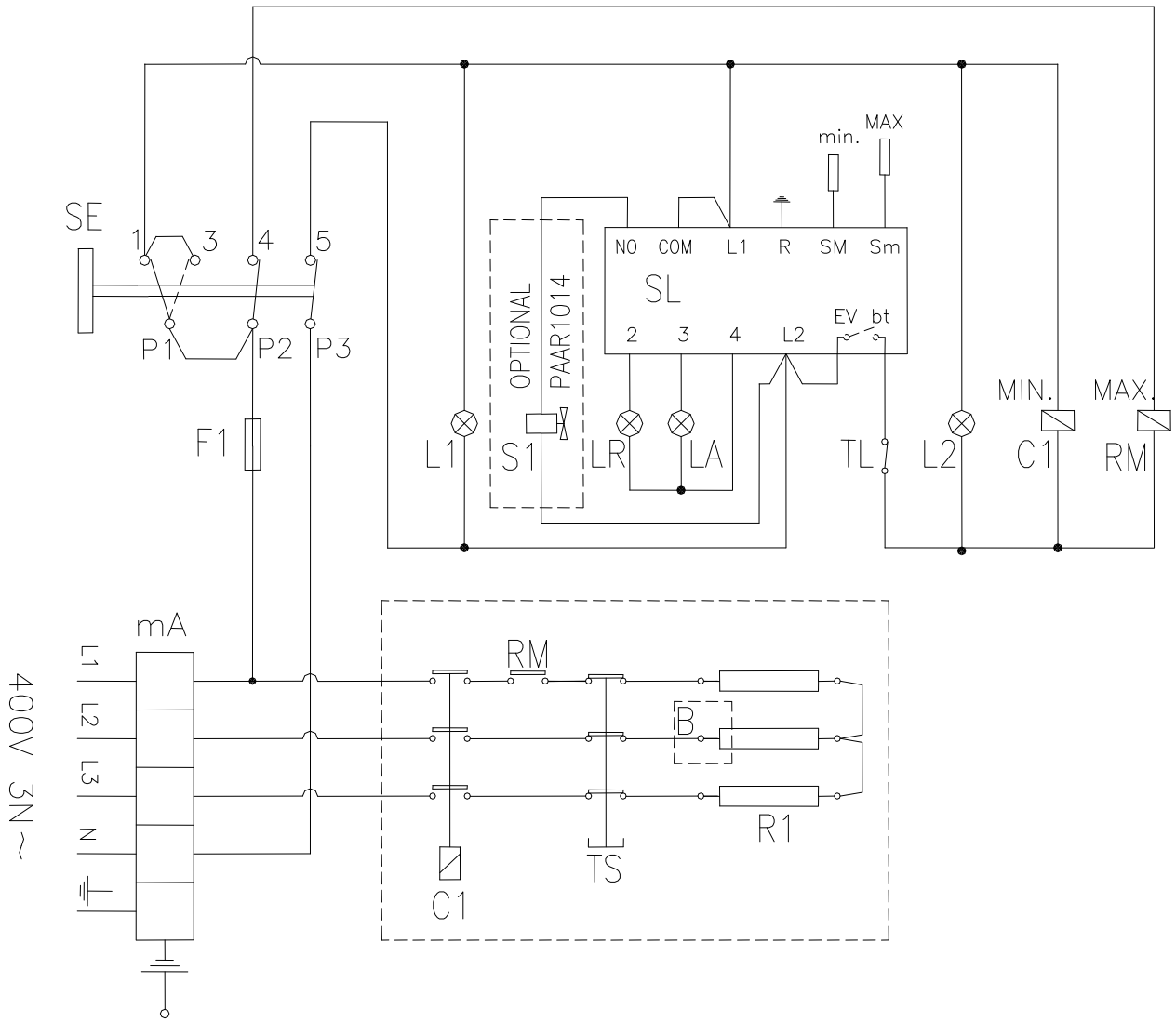
SE
1
3
4
5
P1
P2
P3
F1
L1
OPTIONAL
PAAR1014
S1
NO
COM
L1
R
SM
Sm
SL
2
3
4
L2
EV
bt
min.
MAX
LR
LA
TL
L2
MIN.
C1
MAX.
RM
mA
L1
L2
L3
N
400V 3N~
RM
B
R1
TS
C1

4.1.2. SCHEMA ELETTRICO MOD. 50 LT. 3/PE AC 230V

	LEGENDA:		
mA	Morsettiera arrivo linea	**RM**	Relè di massimo
F1	Fusibile 3,15 A-T	**TS**	Termostato di sicurezza
C1	Teleruttore minimo	**R1**	Resistenza trifase (230V)

4.1.2. WIRING DIAGRAM MOD. 50 LT. 3/PE AC 230V

	LEGEND:		
mA	End line terminal board	**RM**	Relay for max.
F1	Fuse 3,15 A-T	**TS**	Safety thermostat
C1	Electromagnetic switch min.	**R1**	Heating element (230V)

4.1.2. SCHEMA ELECTRIQUE MOD. 50 LT. 3/PE AC 230V

	LEGENDE:		
mA	Bornier arrivée ligne	**RM**	Relais pour maximum
F1	Fusible 3,15 A-T	**TS**	Thermostat de sécurité
C1	Télérupteur minimum	**R1**	Résistance (230V)

4.1.2. ELEKTRISCHER SCHALTPLAN MOD. 50 LT. 3/PE AC 230V

	LEGENDE:		
mA	Netzanschlußklemme	**RM**	Relais max.
F1	Schmelzsicherung 3,15 A-T	**TS**	Sicherheitstemperaturbegrenzer
C1	Schaltschütz min.	**R1**	Heizelement (230V)

4.1.2. ESQUEMA ELÉCTRICO MOD. 50 LT. 3/PE AC 230V

	LEYENDA:		
mA	Tablero de bornes	**RM**	Relé por max.
F1	Fusible 3,15 A-T	**TS**	Termostato de seguridad
C1	Telerruptor min.	**R1**	Resistencia (230V)

dis.90100506C

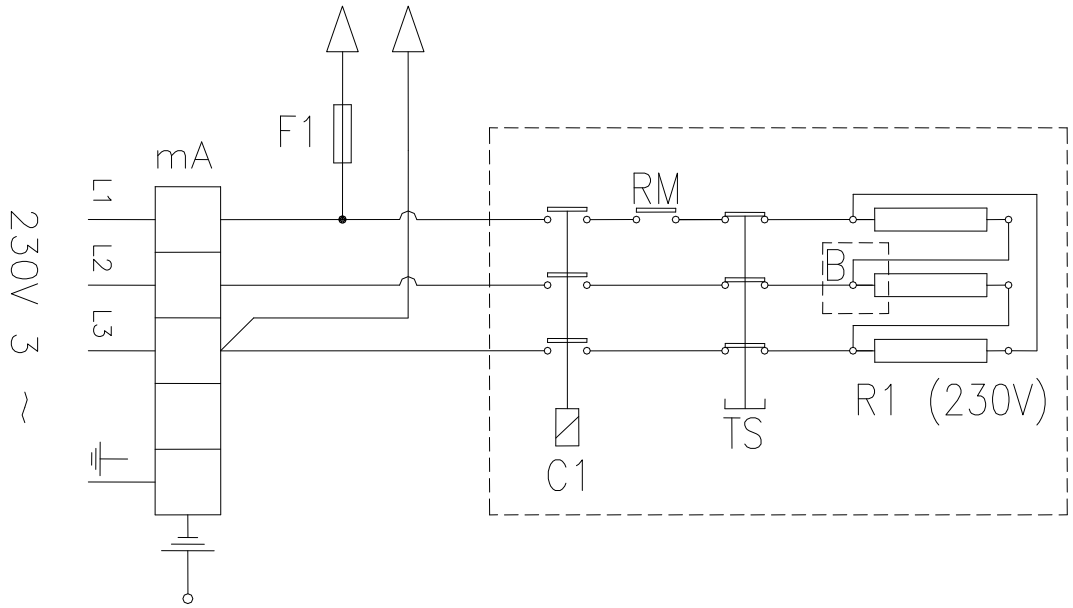

4.1.3. SCHEMA ELETTRICO MOD. 50 LT. 3/PE AC 440V

	LEGENDA:		
mA	Morsettiera arrivo linea	**RM**	Relè di massimo
TR	Trasformatore 440-480/230V	**TS**	Termostato di sicurezza
F1	Fusibile 3,15 A-T	**R1**	Resistenza trifase (254V)
C1	Teleruttore minimo	**B**	Bulbo termostato di sicurezza

4.1.3. WIRING DIAGRAM MOD. 50 LT. 3/PE AC 440V

	LEGEND:		
mA	End line terminal board	**RM**	Relay for max.
TR	Transformer 440-480/230V	**TS**	Safety thermostat
F1	Fuse 3,15 A-T	**R1**	Heating element (254V)
C1	Electromagnetic switch min.	**B**	Sensor for safety thermostat

4.1.3. SCHEMA ELECTRIQUE MOD. 50 LT. 3/PE AC 440V

	LEGENDE:		
mA	Bornier arrivée ligne	**RM**	Relais pour maximum
TR	Transformateur 440-480/230V	**TS**	Thermostat de sécurité
F1	Fusible 3,15 A-T	**R1**	Résistance (254V)
C1	Télérupteur minimum	**B**	Bulbe pour thermostat securite'

4.1.3. ELEKTRISCHER SCHALTPLAN MOD. 50 LT. 3/PE AC 440V

	LEGENDE:		
mA	Netzanschlußklemme	**RM**	Relais max.
TR	Transformator 440-480/230v	**TS**	Sicherheitstemperaturbegrenzer
F1	Schmelzsicherung 3,15 A-T	**R1**	Heizelement (254V)
C1	Schaltschütz min.	**B**	Sensor fur sicherheitstemp.

4.1.3. ESQUEMA ELÉCTRICO MOD. 50 LT. 3/PE AC 440V

	LEYENDA:		
mA	Tablero de bornes	**RM**	Relé por max.
TR	Trasformador 440-480/230V	**TS**	Termostato de seguridad
F1	Fusible 3,15 A-T	**R1**	Resistencia (254V)
C1	Telerruptor min.	**B**	Bulbo x termostato de seguridad

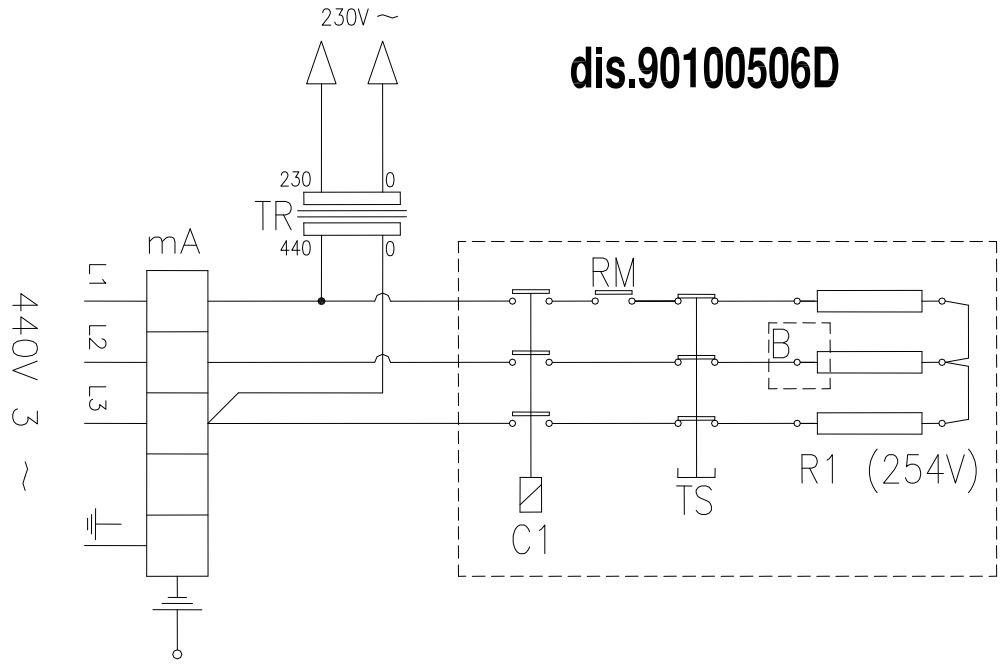

4.1.4. SCHEMA ELETTRICO MOD. 50 LT. 3/PE AC 480V

	LEGENDA:		
mA	Morsettiera arrivo linea	**RM**	Relè di massimo
TR	Trasformatore 440-480/230V	**TS**	Termostato di sicurezza
F1	Fusibile 3,15 A-T	**R1**	Resistenza trifase (277V)
C1	Teleruttore minimo	**B**	Bulbo termostato di sicurezza

4.1.4. WIRING DIAGRAM MOD. 50 LT. 3/PE AC 480V

	LEGEND:		
mA	End line terminal board	**RM**	Relay for max.
TR	Transformer 440-480/230V	**TS**	Safety thermostat
F1	Fuse 3,15 A-T	**R1**	Heating element (277V)
C1	Electromagnetic switch min.	**B**	Sensor for safety thermostat

4.1.4. SCHEMA ELECTRIQUE MOD. 50 LT. 3/PE AC 480V

	LEGENDE:		
mA	Bornier arrivée ligne	**RM**	Relais pour maximum
TR	Transformateur 440-480/230V	**TS**	Thermostat de sécurité
F1	Fusible 3,15 A-T	**R1**	Résistance (277V)
C1	Télérupteur minimum	**B**	Bulbe pour thermostat securite’

4.1.4. ELEKTRISCHER SCHALTPLAN MOD. 50 LT. 3/PE AC 480V

	LEGENDE:		
mA	Netzanschlußklemme	**RM**	Relais max.
TR	Transformator 440-480/230v	**TS**	Sicherheitstemperaturbegrenzer
F1	Schmelzsicherung 3,15 A-T	**R1**	Heizelement (277V)
C1	Schaltschütz min.	**B**	Sensor fur sicherheitstemp.

4.1.4. ESQUEMA ELÉCTRICO MOD. 50 LT. 3/PE AC 480V

	LEYENDA:		
mA	Tablero de bornes	**RM**	Relé por max.
TR	Trasformador 440-480/230V	**TS**	Termostato de seguridad
F1	Fusible 3,15 A-T	**R1**	Resistencia (277V)
C1	Telerruptor min.	**B**	Bulbo x termostato de seguridad

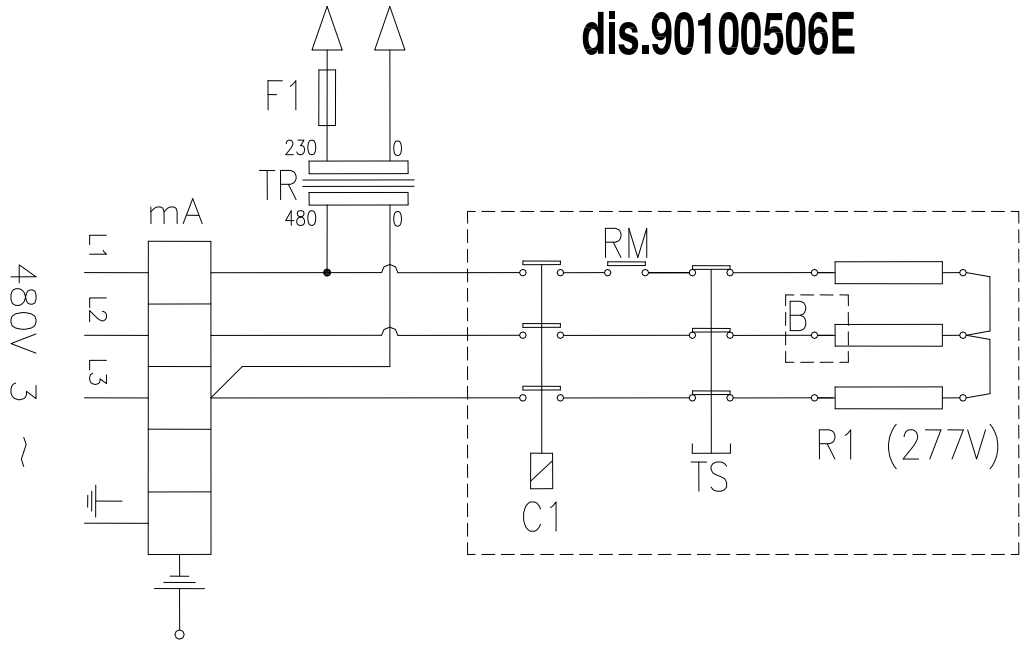

4.2. VISTA DELL'APPARECCHIATURA – VUE DE HAUT DE L'APPAREIL – ANSICHT DES GERÄTS - VIEW OF APPLIANCE - VISTA DEL APARATO

LEGENDA – LEGENDE - LEGEND - LEYENDA:

E - Allacciamento elettrico–Raccordement électrique-Elektrischer Anschluß-Electrical connection-Conexión eléctrica

1 - Selettore–Sélecteur-Wahlschalter-Selector

2 - Lampada spia –Témoin lumineux - Signalleuchte- Warning light-Luz testigo

3 - Manometro–Manomètro-Manometer-Pressure gauge- Manómetro

C - Attacco acqua calda–Raccord eau chaude-Warmwasseranschluß-Hot water connection-Empalme agua caliente

F - Attacco acqua fredda–Raccord eau froide-Kaltwasseranschluß-Cold water connection-Empalme agua fría

4 - Rubinetto di scarico vasca di cottura – Robinet de vidange eau de cuisson-Kochgutablaßhahn-Cooking vat drainage tap-Grifo de descarga de la cuba de cocción

5 - Rubinetteria carico acqua in vasca – Robinet de charge eau en cuve-Wasserzulaufhahn Kesselfüllung-Vat water feed tap-Grifo de carga del agua en la cuba

6 - Livello acqua intercapedine – Robinet de niveau pour boyler-Probierhahn Zwischenraum-Jacket level tap-Grifo de nivel para el calentador de agua

7 - Lampada spia arancione – Témoin lumineux orange-Orange Signalleuchte-Orange warning light-Luz testigo anaranjada

8 - Termostato di lavoro – Thermostat de travail-Thermostat-Operating thermostat-Termostato de funcionamiento

4.3. COMANDI – TABLEAU DES COMMANDES – SCHALTELEMENTE – CONTROLS - MANDOS

Posizione **“0” = Spento** Position **“0” = Eteint** Position **“0” = Aus** Position **“0” = Off** Posición **“0” = Apagado**	Posizione **“I”** = **50 %** della potenza Position **“I” = 50 %** de la puissance Position **“I” = 50 % -**ige Position **“I” = 50 %** power Posición **“I”** = **50 %** de la potencia	Posizione **“II”** = **100 %** della potenza Position **“II”** = **100 %** de la puissance Position **“II”** = **100 %** -ige Position **“II”** = **100 %** power Posición **“II”** = **100 %** de la potencia

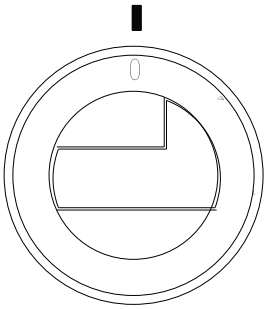

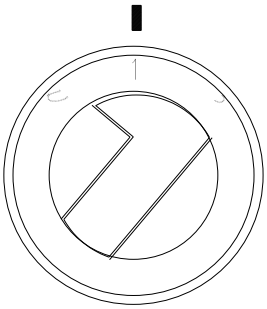

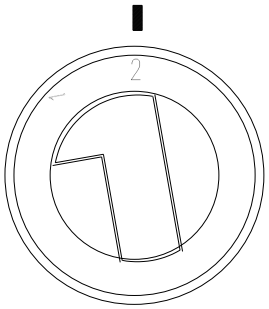

MANOPOLA TERMOSTATO DI LAVORO – POIGNEE THERMOSTAT DE TRAVAIL – KNOPF DES THERMOSTAT – OPERATING THERMOSTAT - TERMOSTATO DE FUNCIONAMIENTO

A - OFF

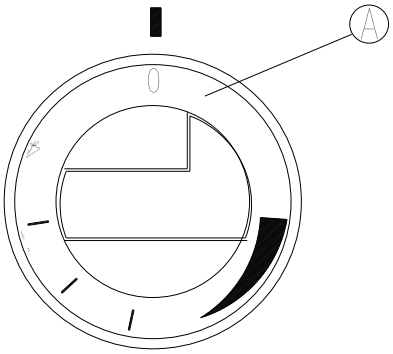

B - MAX

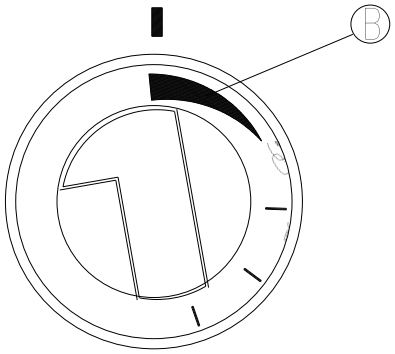

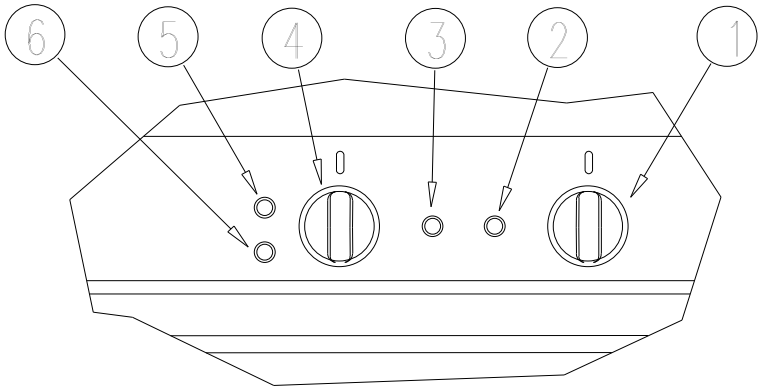

LEGENDA-LEGEND-LEGENDE- LEGENDE-LEYENDA:

1- Selettore - Selector – Sélecteur– Wahlschalter - Selector	**2-** Lampada spia verde di tensione– Green warning light – Lampe témoin verte de tension – Grüne Signalleuchte der Spannung - Luz testigo verde de tension
3- Lampada spia arancione di funzionamento– Orange warning light – Lampe témoin orange de fonctionnement– Orange Signalleuchte vom Betriebsgang - Luz testigo anaranjada de funcionamiento	**4-** Termostato di lavoro -Operating thermostat – Thermostat de travail – Thermostat –Termostato de funcionamiento
5- Lampada spia arancione riserva H20 intercapedine - Orange lamp warning light failing water in the jacket - Lampe témoin orange riserve H20 double paroi -Wasser riserve Orange Signalleuchte -Luz testigo anaranjada reserva H2O doble pared	**6-** Lampada spia rossa allarme mancanza H20 intercapedine – Red lamp warning light in the jacket –Lampe témoin rouge alarme manque H20 double paroi– Rot Signalleuchte Alarm Mangel H20 im Zwischenraum - Luz testigo roja alarma falta H20 doble pared