GLO**MAX**®

Portable Foodwarmer
GMFFL

Installation and Operating Manual

For CE and Non- CE Models

I&W #07.05.197.00

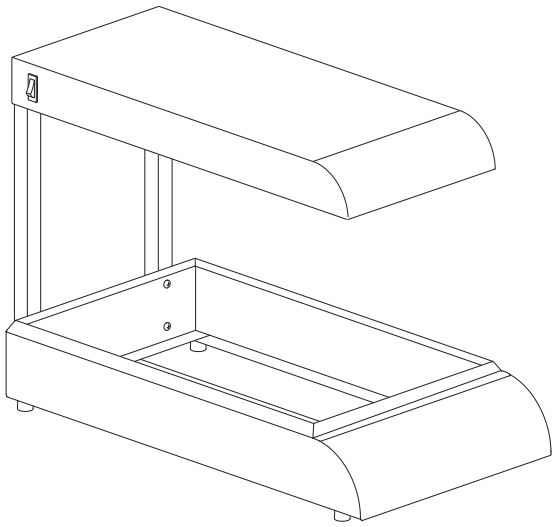

D — Tragbare Speisenwärmer Hatco GLO**MAX** GMFFL
Installations- und Bedienungshandbuch
P 11

E — Calentadores de Alimentos Hatco GLO**MAX** GMFFL
Manual de Instalación y Operación
P 20

F — Rampes Chauffantes Portables Hatco GLO**MAX** GMFFL
Manuel d'installation et d'utilisation
P 29

I — Gli Scaldavivande portatili GLO**MAX** GMFFL
Manuale per l'installazione e l'uso
P 38

NL — GLO**MAX** Draagbare Voedselverwarmers GMFFL
Handleiding voor Installatie en Bediening
P 47

Register your unit online!
See IMPORTANT OWNER INFORMATION section for details.

© 2010 Hatco Corporation

CONTENTS

GB

Important Owner Information **2**
Introduction **2**
Important Safety Instructions **3**
Model Designation **4**
Model Description **4**
Specifications **5**
Plug Configurations 5
Electrical Rating Chart 5
Dimensions 5
Installation **6**
General 6
Operation **7**
General 7
Maintenance **8**
General 8
Daily Cleaning 8
Replacing A Display Light 8
Troubleshooting Guide **9**
Options and Accessories **9**
International Limited Warranty **10**
Service Information **10**

IMPORTANT OWNER INFORMATION

Record the model number, serial number (specification label located on the back of the unit), voltage, and purchase date of the unit in the spaces below. Please have this information available when calling Hatco for service assistance.

Model No. _____

Serial No. _____

Voltage _____

Date of Purchase _____

Register your unit!
Completing online warranty registration will prevent delay in obtaining warranty coverage. Access the Hatco website at **www.hatcocorp.com**, select the *Parts & Service* pull-down menu, and click on "Warranty Registration".

Business Hours: 8:00 AM to 5:00 PM Central Standard Time (C.S.T.)

(Summer Hours: June to September – 8:00 AM to 5:00 PM C.S.T. Monday through Thursday 8:00 AM to 2:30 PM C.S.T. Friday)

Telephone: (414) 671-6350

E-mail: partsandservice@hatcocorp.com

Fax: (414) 671-3976 (Parts and Service)

Additional information can be found by visiting our web site at **www.hatcocorp.com**.

INTRODUCTION

Hatco GLO**MAX**® Portable Foodwarmers are designed to provide ideal heat patterns with precise temperature control to ensure food quality and safety. Pre-focused heat patterns prevent foods from overcooking in the middle or cooling off around the edges by concentrating higher temperatures to the outer edges of holding surfaces where heat loss is the greatest. Pre-focused heat patterns also maximize food holding and minimize the risk of food-borne illnesses. Hatco Portable Foodwarmers safely maintain peak serving temperatures longer without continuing to cook the food.

The GLO**MAX** Portable Foodwarmers include incandescent lights to illuminate the warming area.

This manual provides the installation, safety, and operating instructions for GLO**MAX** Portable Foodwarmers. Hatco recommends all installation, operating, and safety instructions appearing in this manual be read prior to installation or operation of a Portable Foodwarmer.

Safety information that appears in this manual is identified by the following signal word panels:

⚠ WARNING

WARNING indicates a hazardous situation which, if not avoided, could result in death or serious injury.

⚠ CAUTION

CAUTION indicates a hazardous situation which, if not avoided, could result in minor or moderate injury.

NOTICE

NOTICE is used to address practices not related to personal injury.

IMPORTANT SAFETY INFORMATION

Read the following important safety information before using this equipment to avoid serious injury or death and to avoid damage to equipment or property.

WARNING

ELECTRIC SHOCK HAZARD:

- **Plug unit into a properly grounded electrical outlet of the correct voltage, size, and plug configuration. If the plug and receptacle do not match, contact a qualified electrician to determine and install the proper voltage and size electrical outlet.**
- **Turn power switch OFF, unplug power cord, and allow unit to cool before performing any maintenance or cleaning.**
- **DO NOT submerge or saturate with water. Unit is not waterproof. Do not operate if unit has been submerged or saturated with water.**
- **Unit is not weatherproof. Locate the unit indoors where the ambient air temperature is a minimum of 21°C (70°F).**
- **Do not steam clean or use excessive water on the unit.**
- **This unit is not "jet-proof" construction. Do not use jet-clean spray to clean this unit.**
- **Never overload extension cord. If extension cord feels hot, turn off unit immediately and replace with cord that has larger current carrying capacity.**
- **Do not pull unit by power cord.**
- **Discontinue use if power cord is frayed or worn.**
- **Do not attempt to repair or replace a damaged power cord. The cord must be replaced by Hatco, an Authorized Hatco Service Agent, or a person with similar qualifications.**
- **Use only Genuine Hatco Replacement Parts when service is required. Failure to use Genuine Hatco Replacement Parts will void all warranties and may subject operators of the equipment to hazardous electrical voltage, resulting in electrical shock or burn. Genuine Hatco Replacement Parts are specified to operate safely in the environments in which they are used. Some aftermarket or generic replacement parts do not have the characteristics that will allow them to operate safely in Hatco equipment.**

FIRE HAZARD

- **Locate the unit a minimum of 25 mm (1″) from combustible walls and materials. If safe distances are not maintained, combustion or discoloration could occur.**
- **Base must be secured to top housing before turning on power.**

WARNING

Use only light bulbs that meet or exceed National Sanitation Foundation (NSF) standards and are specifically designed for food holding areas. Breakage of light bulbs not specially coated could result in personal injury and/or food contamination.

Make sure all operators have been instructed on the safe and proper use of the unit.

This unit is not intended for use by children or persons with reduced physical, sensory, or mental capabilities. Ensure proper supervision of children and keep them away from the unit.

This unit has no "user-serviceable" parts. If service is required on this unit, contact an Authorized Hatco Service Agent or contact the Hatco Service Department at 414-671-6350; fax 414-671-3976.

CAUTION

BURN HAZARD: Some exterior surfaces on the unit will get hot. Use caution when touching these areas.

Locate the unit at the proper counter height in an area that is convenient for use. The location should be level to prevent the unit or its contents from falling accidentally and strong enough to support the weight of the unit and contents.

Do not move or relocate unit when it contains food product. Turn off unit, remove food product, and allow to cool completely before moving or cleaning.

Standard and approved manufacturing oils may smoke up to 30 minutes during initial startup. This is a temporary condition. Operate unit without food product until smoke dissipates.

NOTICE

This unit is designed and recommended for use on metallic countertops. Damage to non-metallic countertop material is not covered under the Hatco warranty. For other countertop material, verify with manufacturer that material is suitable for temperatures up to 100°C (212°F).

Use non-abrasive cleaners only. Abrasive cleaners could scratch the finish of the unit, marring its appearance and making it susceptible to soil accumulation.

Clean unit daily to avoid malfunctions and maintain sanitary operation.

MODEL DESIGNATION

Figure 1. Model Designation

MODEL DESCRIPTION

The GLO**MAX** Portable Foodwarmer has a painted steel housing equipped with a metal-sheathed infrared heating element, Power On/Off (I/O) switch, and a standard 1829 mm (6′) cord and plug. The GMFFL model has incandescent lights and a display sign holder (sign not included).

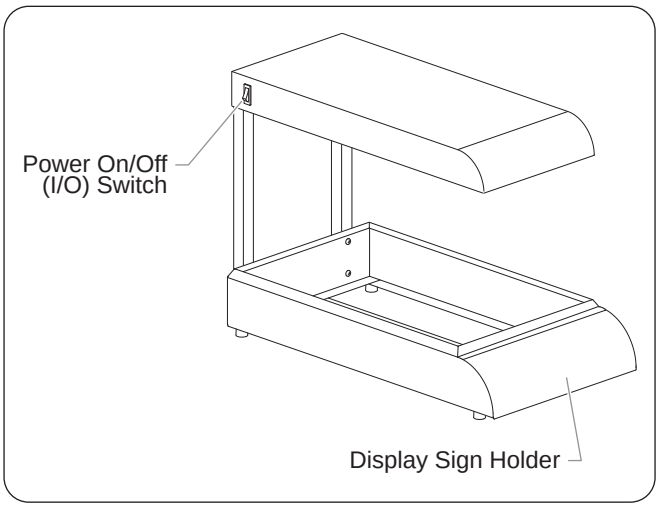

Figure 2. GMFFL Model

Plug Configurations

Units are supplied from the factory with an electrical cord and plug installed. Plugs are supplied according to the application.

⚠ WARNING

ELECTRIC SHOCK HAZARD: Plug unit into a properly grounded electrical outlet of the correct voltage, size, and plug configuration. If the plug and receptacle do not match, contact a qualified electrician to determine and install the proper voltage and size electrical outlet.

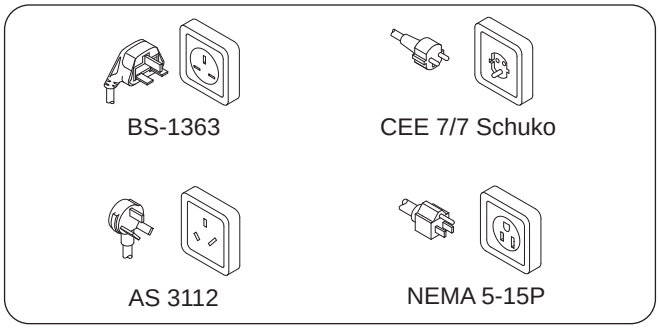

Figure 3. Plug Configurations

NOTE: Receptacle not supplied by Hatco.

Electrical Rating Chart

Model	Voltage	Watts	Amps	Plug Configuration	Shipping Weight
GMFFL	120	620	5.2	NEMA 5-15P	9 kg (20 lbs.)
GMFFL	230 (CE)	610	2.7	BS-1363, CEE 7/7 Schuko, or AS 3112	9 kg (20 lbs.)

NOTE: Shipping weight includes packaging.

Dimensions

Model	Width (A)	Depth (B)	Height (C)	Depth (D)	Height (E)	Footprint Width (F)	Footprint Depth(G)
GMFFL	329 mm (13″)	644 mm (25-3/8″)	445 mm (17-1/2″)	583 mm (23″)	265 mm (10-1/2″)	327 mm (12-7/8″)	577 mm (22-3/4″)

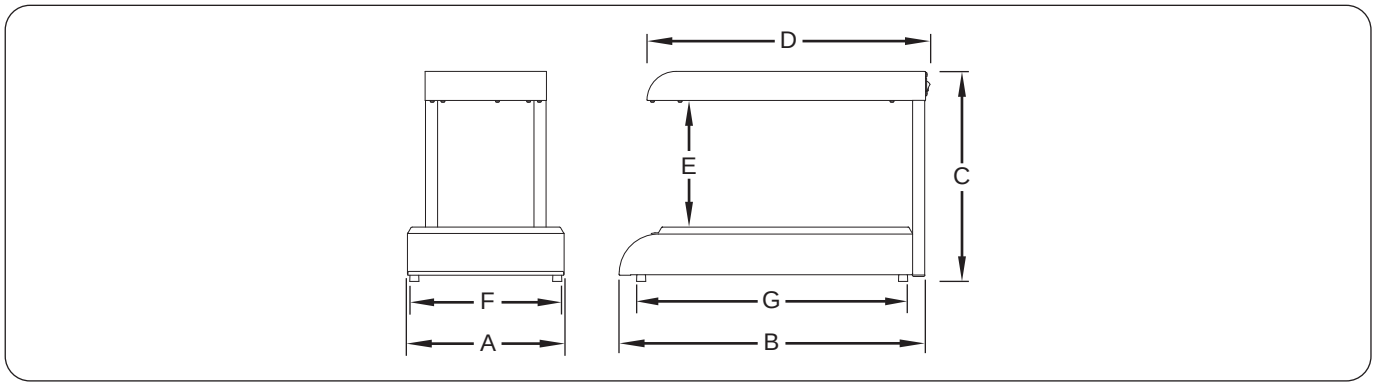

Figure 4. Dimensions

General

Use the following procedure to install a Hatco GLO**MAX**® Portable Foodwarmer. Care should be taken when unpacking shipping carton to avoid damage to unit and the components enclosed.

⚠ WARNING

ELECTRIC SHOCK HAZARD: Unit is not weatherproof. Locate unit indoors where ambient air temperature is a minimum of 21°C (70°F).

FIRE HAZARD: Locate unit a minimum of 51 mm (2”) from combustible walls and materials. If safe distances are not maintained, discoloration or combustion could occur.

⚠ CAUTION

Locate unit at the proper counter height in an area that is convenient for use. The location should be level to prevent the unit or its contents from falling accidentally and strong enough to support the weight of the unit and contents.

Do not move or relocate unit when it contains food product. Turn off unit, remove food product, and allow to cool completely before moving or cleaning.

1. Remove the unit from the carton.
2. Remove the information packet.
3. Remove tape and protective packaging from all surfaces of the unit and any accessories.
4. Attach the leg brackets to the top housing.
   - Position the top housing, element side up, on a non-scratch surface.
   - Using the four screws provided, attach both leg brackets to the top housing.

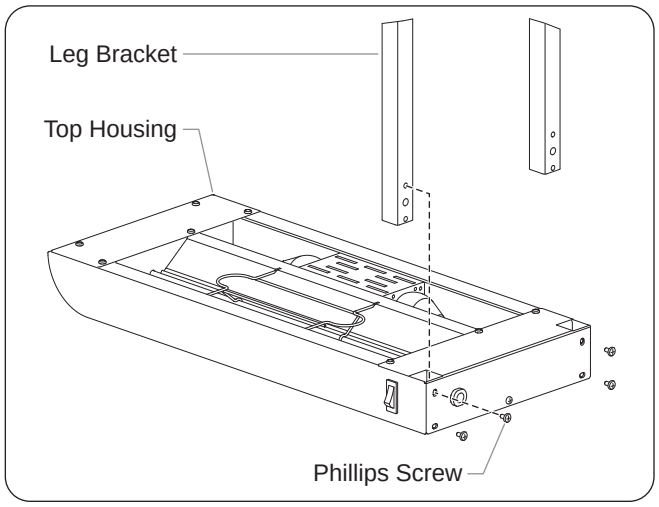

Figure 5. Assembly of Top Housing and Leg Brackets

5. Secure the top housing to the base unit using the screws provided.

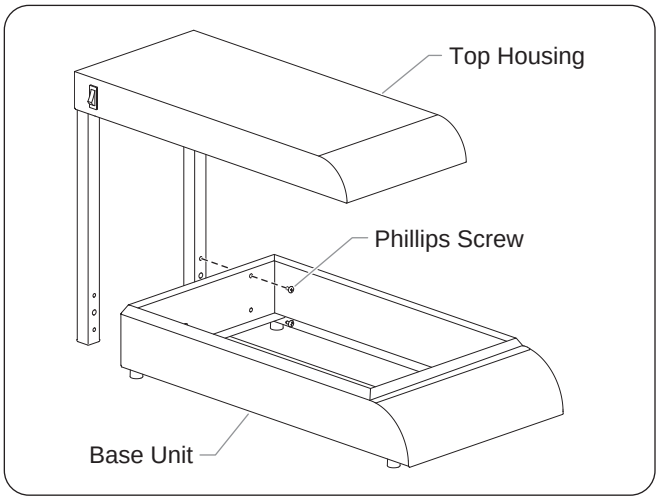

Figure 6. Assembly of Top Housing to Base Unit

6. Place the unit in the desired location.
   - Locate the unit in an area where the ambient air temperature is constant and a minimum of 21°C (70° F). Avoid areas that may be subject to active air movements or currents (i.e., near exhaust fans/hoods and air conditioning ducts).
   - Make sure the unit is at the proper counter height in an area convenient for use.
   - Make sure the countertop is level and strong enough to support the weight of the unit and food product.
   - Make sure all the feet on the bottom of the unit are positioned securely on the countertop.
7. Install any options or accessories that came with the unit. Refer to the OPTIONS AND ACCESSORIES section for details.

General

GLO**MAX** Portable Foodwarmers are designed for ease of operation. Perform the following procedure to operate the unit.

⚠ WARNING

Read all safety messages in the IMPORTANT SAFETY INFORMATION section before operating this equipment.

⚠ CAUTION

Standard and approved manufacturing oils may smoke up to 30 minutes during initial startup. This is a temporary condition. Operate unit without food product until smoke dissipates.

NOTICE

This unit is designed and recommended for use on metallic countertops. Damage to non-metallic countertop material is not covered under the Hatco warranty. For other countertop material, verify with manufacturer that material is suitable for temperatures up to 100°C (212°F).

Startup

1. Plug the unit into a properly grounded electrical receptacle of the correct voltage, size, and plug configuration. See the SPECIFICATIONS section for details.
2. Move the Power On/Off (I/O) switch to the On (I) position (the switch is located on the side of the top housing).

NOTE: Allow 15-20 minutes to reach operating temperature.

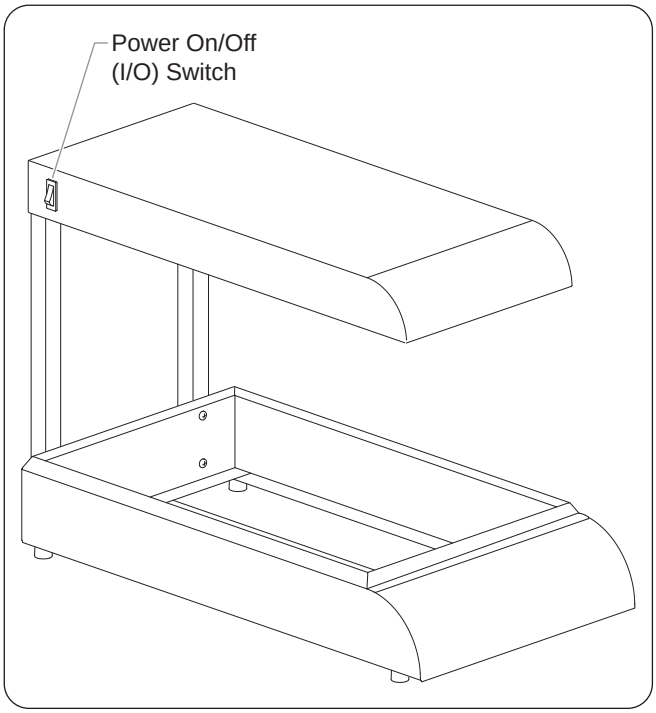

Figure 7. Controls

Shutdown

1. Move the Power On/Off (I/O) switch to the Off (O) position and allow the unit to cool.

⚠ CAUTION

BURN HAZARD: Some exterior surfaces on unit will get hot. Use caution when touching these areas.

2. Perform the “Cleaning” procedure in the MAINTENANCE section of this manual.

General

Hatco GLO**MAX**® Portable Foodwarmer units are designed for maximum durability and performance with minimum maintenance.

⚠ WARNING

ELECTRIC SHOCK HAZARD:

- **Turn power switch OFF, unplug power cord, and allow unit to cool before performing any maintenance or cleaning.**
- **DO NOT submerge or saturate with water. Unit is not waterproof. Do not operate if unit has been submerged or saturated with water.**
- **Do not steam clean or use excessive water on unit.**
- **This unit is not "jet-proof" construction. Do not use jet-clean spray to clean this unit.**

This unit has no "user-serviceable" parts. If service is required on this unit, contact an Authorized Hatco Service Agent or contact the Hatco Service Department at 414-671-6350; International fax 414-671-3976.

Use only Genuine Hatco Replacement Parts when service is required. Failure to use Genuine Hatco Replacement Parts will void all warranties and may subject operators of the equipment to hazardous electrical voltage, resulting in electrical shock or burn. Genuine Hatco Replacement Parts are specified to operate safely in the environments in which they are used. Some aftermarket or generic replacement parts do not have the characteristics that will allow them to operate safely in Hatco equipment.

NOTICE

Clean unit daily to avoid malfunctions and maintain sanitary operation.

Daily Cleaning

To preserve the bright finish of the unit it is recommended that the exterior surfaces be cleaned daily.

NOTICE

Use non-abrasive cleaners only. Abrasive cleaners could scratch finish of unit, marring its appearance and making it susceptible to soil accumulation.

1. Turn off the unit, unplug the power cord, and allow the unit to cool.
2. Remove food pans and any accessories for proper cleaning in a dishwasher or wash sink.
3. Wipe down all metal surfaces using a soft, damp cloth. Stubborn stains may be removed with a good non-abrasive cleaner. Hard to reach areas should be cleaned with a small brush and mild soap.

Replacing A Display Light

⚠ WARNING

Use only light bulbs that meet or exceed National Sanitation Foundation (NSF) standards and are specifically designed for food holding areas. Breakage of light bulbs not specially coated could result in personal injury and/or food contamination.

The display lights are incandescent light bulbs that illuminate the warming area. The bulbs have a special coating to guard against injury and food contamination in the event of breakage. Use the following procedure to replace a bulb.

1. Turn off the unit, unplug the power cord, and allow the unit to cool.
2. Unscrew the light bulb(s) from the unit and replace with a new specially-coated incandescent light bulb(s).

NOTE: For 120 Volt applications, use Hatco P/N 02.30.043.00.
For 230 Volt applications, use Hatco P/N 02.30.058.00.

TROUBLESHOOTING GUIDE

⚠ WARNING

This unit must be serviced by trained and qualified personnel only. Service by unqualified personnel may lead to electric shock or burn.

⚠ WARNING

ELECTRIC SHOCK HAZARD: Turn power switch OFF, unplug power cord, and allow unit to cool before performing any maintenance or cleaning.

Symptom	Probable Cause	Corrective Action
Display light not working.	Light bulb loose or defective.	Re-install or replace incandescent light bulb.
Unit is plugged in, but nothing works.	No power to unit.	Check electrical receptacle and verify that power supply matches specifications on unit. If receptacle is not working, check circuit breaker and reset, or plug unit into a different known working receptacle.
	Power cord connections are loose or disconnected.	Contact an Authorized Hatco Service Agent or Hatco for assistance.
	Power cord is damaged.	Contact an Authorized Hatco Service Agent or Hatco for assistance.
	Defective Power On/Off (I/O) switch.	Contact an Authorized Hatco Service Agent or Hatco for assistance.
	Power On/Off (I/O) switch in the Off (O) position.	Move the Power On/Off (I/O) switch to the On (I) position.
Unit turns on, but there is no heat.	Heating element not working.	Contact an Authorized Hatco Service Agent or Hatco for assistance.

OPTIONS AND ACCESSORIES

Sign Holder

The unit comes with a sign holder attached to the front of the base unit. The sign holder accommodates a 325 mm x 131 mm (12.8″ x 5.2″) sign (sign not included). A polycarbonate shield is supplied to place over the sign for protection.

Sign Installation

1. Place the sign into the curved area of the sign holder
   - If necessary, bend the sign slightly to fit the top and bottom edges of the sign into the top and bottom grooves of the sign holder.
2. Bend the polycarbonate shield slightly to fit the top and bottom edges of the shield into the top and bottom grooves of the sign holder.

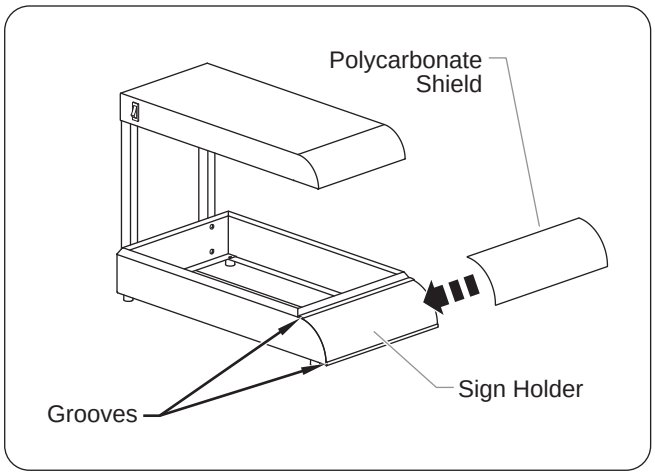

Figure 8. Sign Holder

INTERNATIONAL LIMITED WARRANTY

GB

1. PRODUCT WARRANTY

Hatco warrants the products that it manufactures (the "Products") to be free from defects in materials and workmanship, under normal use and service, for a period of one (1) year from the date of purchase when installed and maintained in accordance with Hatco's written instructions or 18 months from the date of shipment from Hatco. Buyer must establish the Product's purchase date by means satisfactory to Hatco in its sole discretion.

Hatco warrants the following Product components to be free from defects in materials and workmanship from the date of purchase (subject to the foregoing conditions) for the period(s) of time and on the conditions listed below:

a) Two (2) Year Parts Warranty:

Conveyor Toaster Elements (metal sheathed)
Drawer Warmer Elements (metal sheathed)
Drawer Warmer Drawer Rollers and Slides
Food Warmer Elements (metal sheathed)
Display Warmer Elements (metal sheathed air heating)
Holding Cabinet Elements (metal sheathed air heating)
Built-In Heated Well Elements —
HWB and HWBI Series (metal sheathed)

b) One (1) Year Parts PLUS Four (4) Years Parts Warranty on pro-rated terms that Hatco will explain at Buyer's request:

3CS and FR Tanks

c) Ten (10) Year Parts Warranty:

Electric Booster Heater Tanks
Gas Booster Heater Tanks

d) Ninety (90) Day Parts Warranty:

Replacement Parts

THE FOREGOING WARRANTIES ARE EXCLUSIVE AND IN LIEU OF ANY OTHER WARRANTY, EXPRESSED OR IMPLIED, INCLUDING BUT NOT LIMITED TO ANY IMPLIED WARRANTY OF MERCHANTABILITY OR FITNESS FOR A PARTICULAR PURPOSE OR PATENT OR OTHER INTELLECTUAL PROPERTY RIGHT INFRINGEMENT. Without limiting the generality of the foregoing, SUCH WARRANTIES DO NOT COVER: Coated incandescent light bulbs, fluorescent lights, heat lamp bulbs, coated halogen light bulbs, halogen heat lamp bulbs, glass components, and fuses; Product failure in booster tank, fin tube heat exchanger, or other water heating equipment caused by liming, sediment buildup, chemical attack, or freezing; or Product misuse, tampering or misapplication, improper installation, or application of improper voltage.

2. LIMITATION OF REMEDIES AND DAMAGES

Hatco's liability and Buyer's exclusive remedy hereunder will be limited solely to replacement of part or Product using, at Hatco's option, new or refurbished parts or Product by Hatco or a Hatco-authorized service agency with respect to any claim made within the applicable warranty period referred to above. Hatco reserves the right to accept or reject any such claim in whole or in part. In the context of this Limited Warranty, "refurbished" means a part or Product that has been returned to its original specifications by Hatco or a Hatco-authorized service agency. Hatco will not accept the return of any Product without prior written approval from Hatco, and all such approved returns shall be made at Buyer's sole expense. HATCO WILL NOT BE LIABLE, UNDER ANY CIRCUMSTANCES, FOR CONSEQUENTIAL OR INCIDENTAL DAMAGES, INCLUDING BUT NOT LIMITED TO LABOR COSTS OR LOST PROFITS RESULTING FROM THE USE OF OR INABILITY TO USE THE PRODUCTS OR FROM THE PRODUCTS BEING INCORPORATED IN OR BECOMING A COMPONENT OF ANY OTHER PRODUCT OR GOODS.

SERVICE INFORMATION

The warranty on Hatco GLO**MAX**® Portable Foodwarmers is for one year from date of purchase or eighteen months from date of shipping from Hatco, whichever occurs first.

If you experience a problem with a Foodwarmer during the warranty period, please do the following:

Contact Local Hatco Dealer

When contacting the Hatco dealer for service assistance, please supply the dealer with the following information to ensure prompt processing:

- Model of unit
- Serial number (located on the back of the unit)
- Specific problem with the unit
- Date of purchase
- Name of business
- Shipping address
- Contact name and phone number

The Hatco dealer will do the following:

- Provide replacement part(s) as required
- Submit warranty claim to Hatco for processing

Non-Warranty Problems

If you experience a non-warranty problem that requires assistance, please contact the nearest Authorized Hatco Service Agency.

To locate the nearest Service Agency:

- access our website at **www.hatcocorp.com**, select the *Resources* pull-down menu, and click on "Find Service Agent/Distributor"
- call Hatco Service at 414-671-6350
- e-mail Hatco Service at partsandservice@hatcocorp.com

INHALT

Wichtige Informationen für den Benutzer **11**
Einleitung **11**
Wichtige Sicherheitshinweise **12**
Modellbezeichnung **13**
Modellbeschreibung **13**
Technische Daten **14**
Steckerkonfigurationen 14
Tabelle der elektrischen Anschlüsse 14
Abmessungen 14
Aufstellen des Gerät **15**
Allgemeines 15
Betrieb **16**
Allgemeines 16
Wartung **17**
Allgemeines 17
Tägliche Reinigung 17
Austauschen einer Auslagenleuchte 17
Richtlinien zur Störungsbeseitigung **18**
Optionen und Zubehör **18**
Internationale Beschränkte Garantie **19**
Hinweise zur Garantieleistung **19**

WICHTIGE INFORMATIONEN FÜR DEN BENUTZER

Schreiben Sie die Modellbezeichnung, die Seriennummer (Rückseite des Gerätes), die Spannung und das Kaufdatum in die folgenden Zeilen. Haben Sie bitte dies Information zur Hand, wenn Sie Hatco wegen einer Service-Unterstützung anrufen.

Modellbezeichnung _____

Seriennummer _____

Spannung _____

Kaufdatum _____

Registrieren Sie Ihr Gerät!

Wenn Sie die Online-Garantieregistrierung ausfüllen, vermeidet das Verzögerungen beim Erhalt der Garantiedeckung. Rufen Sie die Hatco Website unter www.hatcocorp.com auf, wählen Sie das Pulldown-Menü „Parts & Service“ (Ersatzteile und Wartung) aus und klicken Sie auf „Warranty Registration“ (Garantieregisrtierung).

Geschäftszeiten:
8.00 Uhr bis 17.00 Uhr
Central Standard Time (CST)

(im Sommer: Juni bis September –
8.00 Uhr bis 17.00 Uhr (CST)
Montag bis Donnerstag
8.00 Uhr bis 14.30 Uhr (CST) Freitag)

Telefon: (414) 671-6350

E-mail: partsandservice@hatcocorp.com

Fax: (414) 671-3976 (Ersatzteile und Service)

Weitere Informationen finden Sie auf unserer Website unter **www.hatcocorp.com**.

EINLEITUNG

Tragbare Speisenwärmer Hatco GLO**MAX**® liefern die ideale Wärmeverteilung mit exakter Temperaturregelung, damit Speisen mit guter Qualität und sicher warmgehalten werden. Voreingestellte Wärmeverteilungsmuster verhindern, dass Speisen in der Mitte zu stark gekocht werden und an den Rändern abkühlen, indem die höheren Temperaturen an den Außenkanten der Haltefläche konzentriert werden, an denen der Wärmeverlust am größten ist. Diese Wärmeverteilungsmuster optimieren das Warmhalten von Speisen und minimieren das Risiko von Krankheiten, die durch Speisen verursacht werden. Die tragbaren Speisenwärmer von Hatco halten die Speisen sicher auf Serviertemperatur ohne die Speisen weiter zu kochen.

Die Speisenwärmer GLO**MAX** sind mit Glühlampen ausgestattet, die den Warmhaltebereich beleuchten.

Diese Anleitung enthält die Sicherheitsinformationen, Installations- und Betriebsverfahren für tragbare GLO**MAX** Speisenwärmer. Wir empfehlen, dass alle Installations-, Betriebs- und Sicherheitsanweisungen in dieser Anleitung vor der Installation und dem Betrieb des des tragbaren Speisenwärmers gelesen werden.

Sicherheitshinweise sind in diesem Handbuch durch ein Warnsymbol mit den folgenden Signalwörtern gekennzeichnet:

⚠ WARNUNG

WARNUNG bedeutet, dass eine Gefahr schwerer oder tödlicher Verletzungen besteht, wenn die Situation nicht vermieden wird.

⚠ VORSICHT

VORSICHT bedeutet, dass eine Gefahr leichter oder mittelschwerer Verletzungen besteht, wenn die Situation nicht vermieden wird.

HINWEIS

HINWEIS bedeutet, dass eine Gefahr von Geräte- oder Sachschäden besteht.

Vor der Anwendung dieser Ausrüstung lesen Sie die folgenden wichtigen Sicherheitsinformationen, um ernste Verletzung oder Tod zu vermeiden und Schaden der Ausrüstung oder des Eigentums zu vermeiden.

WARNUNG

GEFAHR VON ELEKTROSCHOCKS:

- Das Gerät muss an eine ordnungsgemäß geerdete Steckdose mit der richtigen Spannung, Größe und Steckerkonfiguration angeschlossen werden. Wenn Stecker und Steckdose nicht übereinstimmen, wenden Sie sich an einen qualifizierten Elektriker, um die richtige Netzspannung und Steckerart zu ermitteln und die korrekte Steckdose zu installieren.
- Den Netzschalter AUSSCHALTEN, das Netzkabel abziehen und das Gerät abkühlen lassen, bevor Wartungs- und Reinigungsarbeiten durchgeführt werden.
- Tauchen Sie das Gerät NICHT in Wasser und reinigen Sie das Gerät NICHT mit übermäßig viel Wasser. Das Gerät ist nicht wasserdicht. Es darf nicht betrieben werden, wenn es in Wasser getaucht oder mit übermäßig viel Wasser gereinigt wurde.
- Das Gerät ist nicht witterungsfest. Stellen Sie das Gerät in einem Raum an einer Stelle auf, an der die Umgebungstemperatur mindestens 21 °C beträgt.
- Reinigen Sie das Gerät nicht mit Dampf oder übermäßig viel Wasser.
- Dieses Gerät ist nicht für direktes Absprühen mit einem Wasserstrahl geeignet. Es darf nicht mit einem Sprühstrahl gereinigt werden.
- Das Verlängerungskabel nie überlasten. Wenn das Verlängerungskabel heiß ist, das Gerät sofort abschalten und das Verlängerungskabel durch eines mit höherer Amperezahl ersetzen.
- Ziehen Sie das Gerät nicht am Kabel.
- Betreiben Sie das Gerät nicht, wenn das Netzkabel durchgescheuert oder abgenutzt ist.
- Versuchen Sie nicht, ein beschädigtes Netzkabel zu reparieren oder zu ersetzen. Das Kabel muss durch Hatco, einen autorisierten Servicebetrieb oder einen qualifizierten Techniker ersetzt werden.
- Verwenden Sie bei der Reparatur von Hatco Geräten ausschließlich Hatco Ersatzteile. Wenn Sie keine Original-Hatco-Ersatzteile verwenden, werden alle Garantien ungültig und Sie setzen die Bediener der Geräte möglicherweise gefährlichen elektrischen Spannungen aus, welche zu Stromschlag oder Verbrennungen führen können. Original-Hatco-Ersatzteile sind für den sicheren Betrieb unter den gegebenen Einsatzbedingungen ausgelegt. Manche Ersatzteile anderer Hersteller oder Nachbauteile verfügen nicht über die geforderten Eigenschaften und funktionieren nicht sicher in Hatco Geräten.

BRANDGEFAHR:

- Stellen Sie das Gerät mit mindestens 51 mm Abstand zu entflammbaren Wänden oder Materialen auf. Wenn dieser Sicherheitsabstand nicht eingehalten wird, können Verfärbungen entstehen und brennbare Stoffe können sich entzünden.
- Vor Einschalten der Spannungsversorgung muss der Sockel am oberen Gehäuse gesichert sein.

WARNING

EXPLOSIONSGEFAHR: Lagern oder verwenden Sie weder Benzin noch andere entflammbare Dämpfe oder Flüssigkeiten in der Nähe dieses Geräts oder anderer Haushaltsgeräte.

Nur Glühlampen benutzen, die die NSF-Standards erfüllen und speziell für Nahrungsmittelwarmhaltung vorgesehen sind. Beim Bruch von Glühlampen, die nicht mit einer Spezialbeschichtung versehen sind, können Verletzungen und/oder eine Kontaminierung der Speisen verursacht werden.

Sicherstellen, dass alle Bediener im sicheren und fachgerechten Gebrauch des Geräts geschult sind.

Dieses Gerät ist nicht für den Gebrauch durch Kinder oder Personen mit eingeschränkten körperlichen, sensorischen oder geistigen Fähigkeiten vorgesehen. Für eine ordnungsgemäße Beaufsichtigung von Kindern sorgen und diese von dem Gerät fern halten.

Falls eine Reparatur dieses Geräts erforderlich sein sollte, wenden Sie sich an Ihren autorisierten Hatco Servicebetrieb oder an die Hatco Serviceabteilung unter +1-414-671-6350 (Telefon) oder +1-414-671-3976 (Fax).

VORSICHT

VERBRENNUNGSGEFAHR: Einige Außenflächen des Geräts werden heiß. Beim Berühren dieser Flächen Vorsicht walten lassen.

Stellen Sie das Gerät unter Einhaltung der richtigen Thekenhöhe an einer geeigneten Stelle auf. Der Aufstellungsort sollte eben sein, um versehentliches Umkippen des Geräts bzw. Herausfallen des Inhalts zu verhindern, und standfest genug, um das Gewicht von Gerät und Speisen zu tragen.

Nicht verschieben oder umstellen, wenn das Gerät Speisenprodukte enthält. Das Gerät abschalten, die Speisen herausnehmen und das Gerät komplett abkühlen lassen, bevor es verschoben oder gereinigt wird.

Standardmäßige und zugelassene Fertigungsöle rauchen bei der anfänglichen Inbetriebnahme bis zu 30 Minuten lang. Das ist ein vorübergehender Zustand. Zur Gewährleistung des sicheren Betriebs muss das Gerät solange ohne Speisen betrieben werden, bis kein Rauch mehr entsteht.

HINWEIS

Das Gerät ist für den Einsatz auf metallenen Tischflächen vorgesehen. Schäden in nicht aus Metall bestehenden Arbeitsflächen sind von der Hatco-Garantie nicht gedeckt. Bei anderen Tischwerkstoffen muss beim Hersteller nachgefragt werden, ob der Werkstoff für Temperaturen bis zu 100 °C (212°F) geeignet ist.

Verwenden Sie nur nichtscheuernde Reinigungsmittel. Scheuernde Reinigungsmittel können die Oberfläche des Geräts verkratzen und es damit unansehnlich und anfällig für das Festsetzen von Verunreinigungen machen.

Das Gerät täglich reinigen, um Fehlfunktionen zu vermeiden und hygienisch sauberen Betrieb beizubehalten.

MODELLBEZEICHNUNG

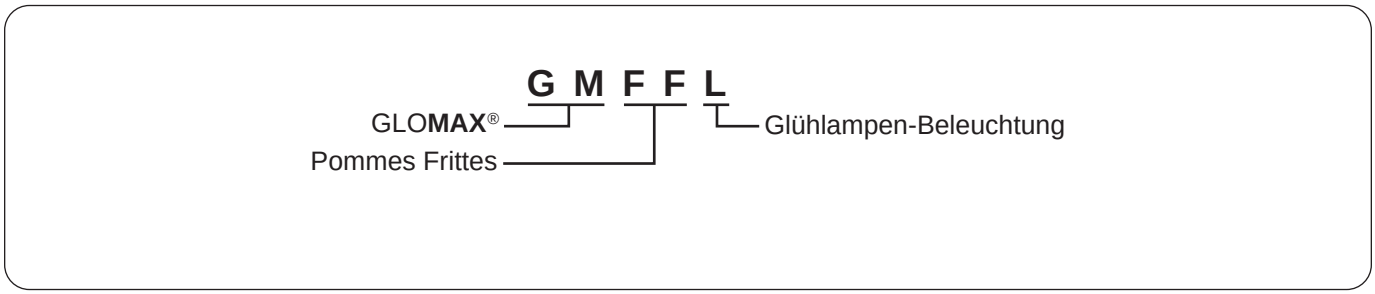

Abbildung 1. Modellbezeichnung

MODELLBESCHREIBUNG

Der tragbare Speisenwärmer Hatco GLO**MAX** verfügt über ein lackiertes Edelstahlgehäuse mit einem IR-Metallmantelheizelement, einem EIN/AUS-Kippschalter und einem standardmäßig verdrahteten 1829 mm (6 Fuß) langen Kabel mit Stecker. Das Modell GMFFL verfügt über Glühlampen-Beleuchtung und einen Anzeige-Schildhalter (Schild nicht mitgeliefert).

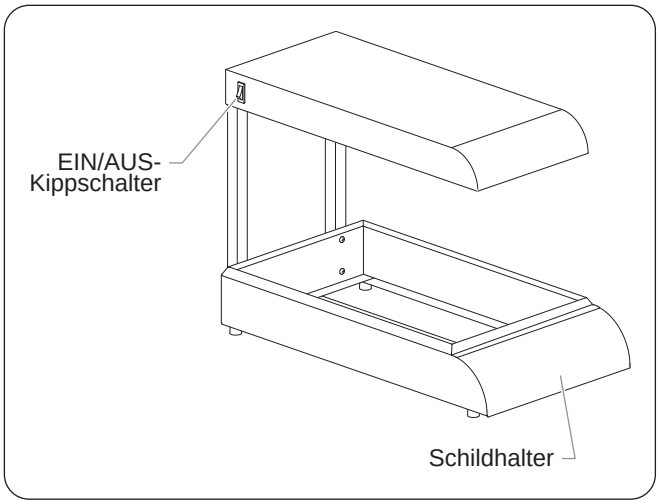

Abbildung 2. Modell GMFFL

Steckerkonfigurationen

Geräte werden werkseitig mit einem Netzkabel mit angebrachtem Stecker ausgerüstet. Die gelieferten Stecker entsprechen der jeweiligen Anwendung.

⚠ WARNUNG

GEFAHR VON ELEKTROSCHOCKS: Das Gerät muss an eine ordnungsgemäß geerdete Steckdose mit der richtigen Spannung, Größe und Steckerkonfiguration angeschlossen werden. Wenn Stecker und Steckdose nicht übereinstimmen, wenden Sie sich an einen qualifizierten Elektriker, um die richtige Netzspannung und Steckerart zu ermitteln und die korrekte Steckdose zu installieren.

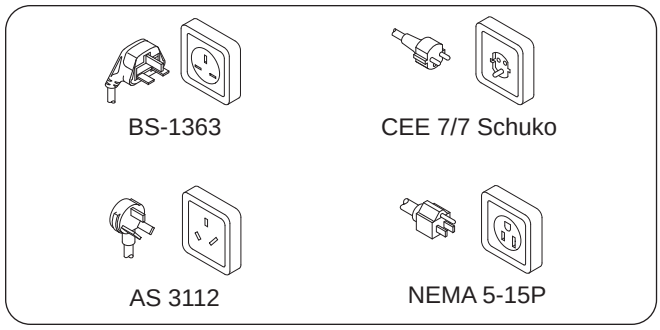

Abbildung 3. Steckerkonfigurationen

ANMERKUNG: Die Steckdose wird nicht von Hatco bereitgestellt.

Tabelle Der Elektrischen Anschlüsse

Modell	Spannung	Watts	Ampere	Steckerkonfiguration	Versandgewicht
GMFFL	120	620	5.2	NEMA 5-15P	9 kg (20 lbs.)
GMFFL	230 (CE)	610	2.7	BS-1363, CEE 7/7 Schuko, AS 3112	9 kg (20 lbs.)

ANMERKUNG : Das Versandgewicht ist einschließlich Verpackung angegeben.

Abmessungen

Modell	Breite (A)	Tiefe (B)	Höhe (C)	Tiefe (D)	Höhe (E)	Breite zwischen Füßen (E)	Tiefe zwischen Füßen (F)
GMFFL	329 mm (13″)	644 mm (25-3/8″)	445 mm (17-1/2″)	583 mm (23″)	265 mm (10-1/2″)	327 mm (12-7/8″)	577 mm (22-3/4″)

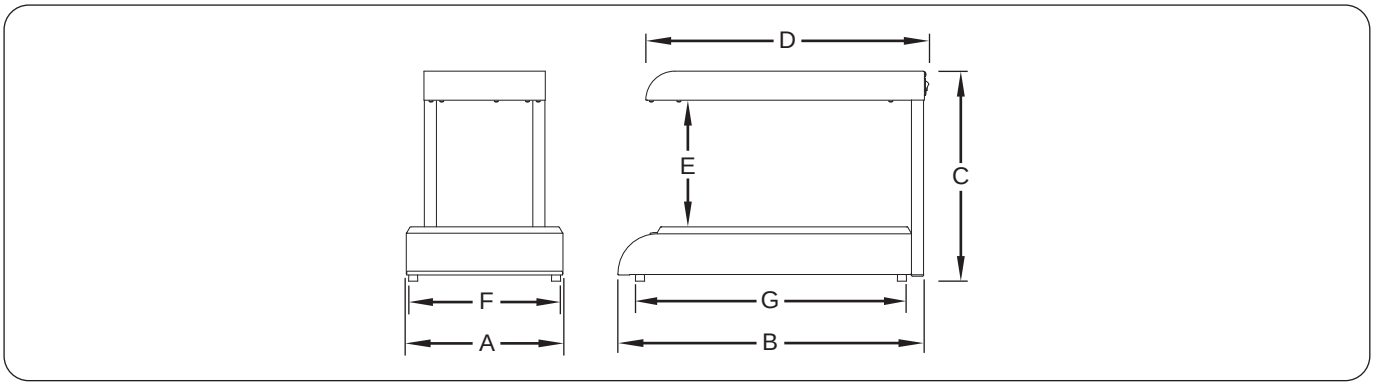

Abbildung 4. Abmessungen

Allgemeines

Den tragbaren Speisenwärmer Hatco GLO**MAX**® wie folgt installieren. Beim Auspacken des Versandkartons vorsichtig sein, um Schäden am Gerät und den beiliegenden Komponenten zu verhüten.

⚠ WARNUNG

GEFAHR VON ELEKTROSCHOCKS: Das Gerät ist nicht witterungsfest. Stellen Sie das Gerät in einem Raum an einer Stelle auf, an der die Umgebungstemperatur mindestens 21 °C beträgt.

BRANDGEFAHR: Stellen Sie das Gerät mit mindestens 25 mm Abstand zu entflammbaren Wänden oder Materialen auf. Wenn dieser Sicherheitsabstand nicht eingehalten wird, können Verfärbungen entstehen und brennbare Stoffe können sich entzünden.

⚠ VORSICHT

Stellen Sie das Gerät unter Einhaltung der richtigen Thekenhöhe an einer geeigneten Stelle auf. Der Aufstellungsort sollte eben sein, um versehentliches Umkippen des Geräts bzw. Herausfallen des Inhalts zu verhindern, und standfest genug, um das Gewicht von Gerät und Speisen zu tragen.

Nicht verschieben oder umstellen, wenn das Gerät Speisenprodukte enthält. Das Gerät abschalten, die Speisen herausnehmen und das Gerät komplett abkühlen lassen, bevor es verschoben oder gereinigt wird.

1. Nehmen Sie das Gerät aus dem Versandbehälter.
2. Entnehmen Sie das Informationspaket.
3. Entfernen Sie Klebeband und Schutzfolien von allen Oberflächen des Geräts.
4. Die Haltestäbe am oberen Gehäuse anbringen.
   - Das obere Gehäuse mit dem Heizelement nach oben auf einer kratzfesten Oberfläche absetzen.
   - Beide Haltestäbe mit den vier mitgelieferten Schrauben am oberen Gehäuse befestigen.

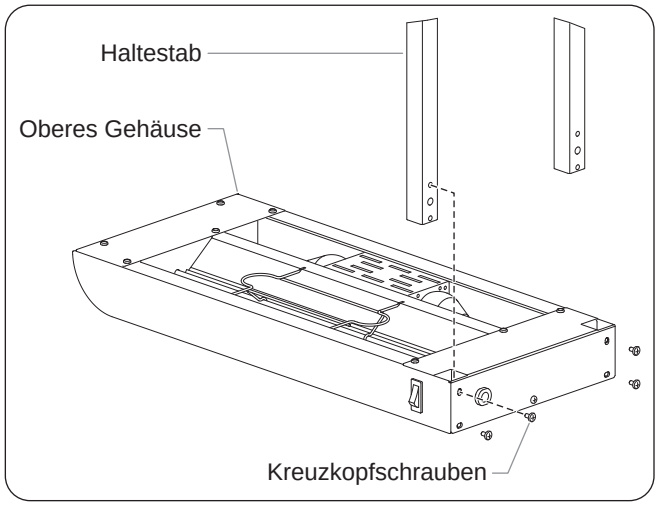

Abbildung 5. Montage von oberem Gehäuse und Haltestab

5. Das obere Gehäuse mit den mitgelieferten Schrauben am Sockel befestigen.

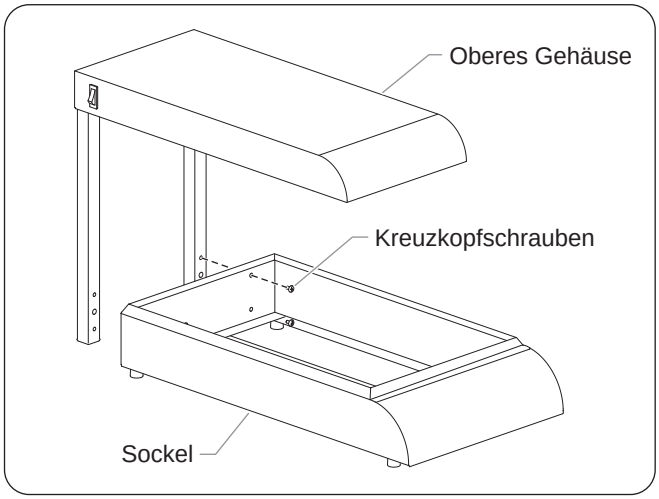

Abbildung 6. Montage von oberem Gehäuse am Sockel

6. Stellen Sie das Gerät am gewünschten Ort auf.
   - Wählen Sie einen Ort mit der richtigen Thekenhöhe und bequemem Zugang.
   - Stellen Sie sicher, dass der Aufstellungsort eben und standfest genug ist, um das Gewicht von Gerät und Speisen zu tragen.
   - Achten Sie darauf, dass alle Füße an der Unterseite des Geräts fest auf der Theke stehen.
7. Alle im Lieferumfang des Geräts enthaltenen Zubehörteile installieren. Für Details siehe Abschnitt OPTIONEN UND ZUBEHÖR.

Allgemeines

Tragbare Speisenwärmer GLO**MAX** wurden für einfache Bedienung konstruiert. Verwenden Sie das folgende Verfahren für die Bedienung des Geräts.

⚠ WARNUNG

Lesen Sie alle Sicherheitshinweise im Abschnitt WICHTIGE SICHERHEITSHINWEISE, bevor Sie das Gerät verwenden.

⚠ VORSICHT

Standardmäßige und zugelassene Fertigungsöle rauchen bei der anfänglichen Inbetriebnahme bis zu 30 Minuten lang. Das ist ein vorübergehender Zustand. Zur Gewährleistung des sicheren Betriebs muss das Gerät solange ohne Speisen betrieben werden, bis kein Rauch mehr entsteht.

HINWEIS

Das Gerät ist für den Einsatz auf metallenen Tischflächen vorgesehen. Schäden in nicht aus Metall bestehenden Arbeitsflächen sind von der Hatco-Garantie nicht gedeckt. Bei anderen Tischwerkstoffen muss beim Hersteller nachgefragt werden, ob der Werkstoff für Temperaturen bis zu 100 °C (212°F) geeignet ist.

Inbetriebnahme

1. Das Gerät muss an eine geerdete Steckdose mit korrekter Spannungsversorgung und passender Ausführung angeschlossen werden. Details sind unter TECHNISCHE DATEN zu finden.
2. Den Netzschalter (I/O) EIN (I) stellen (der Schalter befindet an der Seite am oberen Gehäuse).

ANMERKUNG : 15–20 Minuten lang warten, bis das Gerät die Betriebstemperatur erreicht hat.

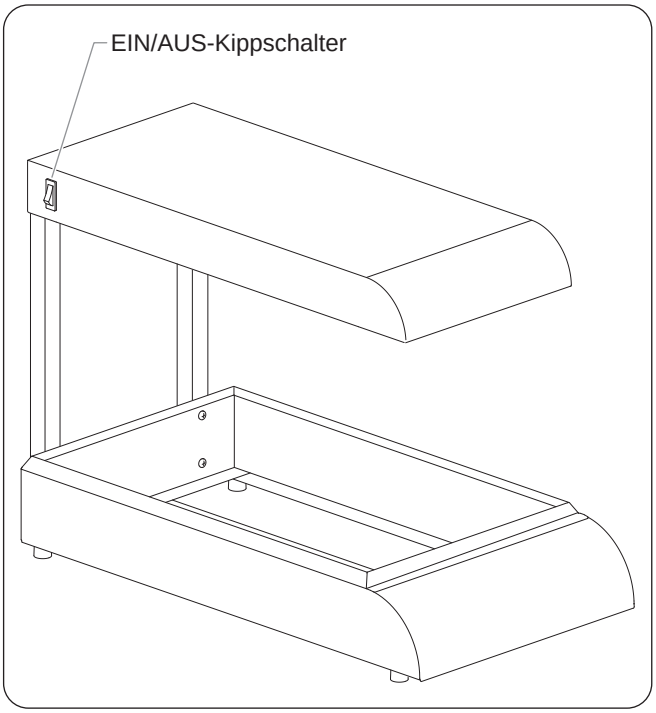

Abbildung 7. Bedienungselemente

Abschalten

1. Netzschalter (I/O) auf AUS (O) stellen und das Gerät abkühlen lassen.

⚠ VORSICHT

VERBRENNUNGSGEFAHR: Einige Außenflächen des Geräts werden heiß. Beim Berühren dieser Flächen Vorsicht walten lassen.

2. Das Verfahren unter „Reinigung“ im Abschnitt WARTUNG in diesem Handbuch durchführen.

Allgemeines

Tragbare Speisenwärmer Hatco GLO**MAX** sind für maximale Dauerhaftigkeit und Leistung bei minimaler Wartung ausgelegt.

⚠ WARNUNG

GEFAHR VON ELEKTROSCHOCKS:

- **Ziehen Sie den Stecker des Toasters aus der Steckdose und lassen Sie das Gerät abkühlen, bevor Sie Wartungs- oder Reinigungsarbeiten durchführen oder versuchen, eine verklemmte Toastscheibe zu lösen.**
- **Tauchen Sie das Gerät NICHT in Wasser und reinigen Sie das Gerät NICHT mit übermäßig viel Wasser. Das Gerät ist nicht wasserdicht. Es darf nicht betrieben werden, wenn es in Wasser getaucht oder mit übermäßig viel Wasser gereinigt wurde.**
- **Reinigen Sie das Gerät nicht mit Dampf oder übermäßig viel Wasser.**
- **Dieses Gerät ist nicht für direktes Absprühen mit einem Wasserstrahl geeignet. Es darf nicht mit einem Sprühstrahl gereinigt werden.**

Falls eine Reparatur dieses Geräts erforderlich sein sollte, wenden Sie sich an Ihren autorisierten Hatco Servicebetrieb oder an die Hatco Serviceabteilung unter +1-414-671-6350 (Telefon) oder +1-414-671-3976 (Fax).

Verwenden Sie bei der Reparatur von Hatco Geräten ausschließlich Hatco Ersatzteile. Wenn Sie keine Original-Hatco-Ersatzteile verwenden, werden alle Garantien ungültig und Sie setzen die Bediener der Geräte möglicherweise gefährlichen elektrischen Spannungen aus, welche zu Stromschlag oder Verbrennungen führen können. Original-Hatco-Ersatzteile sind für den sicheren Betrieb unter den gegebenen Einsatzbedingungen ausgelegt. Manche Ersatzteile anderer Hersteller oder Nachbauteile verfügen nicht über die geforderten Eigenschaften und funktionieren nicht sicher in Hatco Geräten.

HINWEIS

Das Gerät täglich reinigen, um Fehlfunktionen zu vermeiden und hygienisch sauberen Betrieb beizubehalten.

Tägliche Reinigung

Um die Oberfläche des Geräts zu präservieren und die Leistungsfähigkeit zu erhalten, sollte das Gerät täglich gereinigt werden.

HINWEIS

Verwenden Sie nur nichtscheuernde Reinigungsmittel. Scheuernde Reinigungsmittel können die Oberfläche des Geräts verkratzen und es damit unansehnlich und anfällig für das Festsetzen von Verunreinigungen machen.

1. Das Gerät abschalten, das Netzkabel abziehen und das Gerät abkühlen lassen.
2. Die Speisewannen und etwaige Zubehörteile herausnehmen, damit diese in einer Spülmaschine oder Spüle gereinigt werden können.
3. Alle Metallflächen mit einem weichen, feuchten Tuch abwischen. Hartnäckige Flecken können mit einem guten, nicht-scheuernden Reiniger entfernt werden. Schwer erreichbare Stellen können mit einer kleinen Bürste und milder Seife gereinigt werden.

Austauschen einer Auslagenleuchte

⚠ WARNING

Nur Glühlampen benutzen, die die NSF-Standards erfüllen und speziell für Nahrungsmittelwarmhaltung vorgesehen sind. Beim Bruch von Glühlampen, die nicht mit einer Spezialbeschichtung versehen sind, können Verletzungen und/oder eine Kontaminierung der Speisen verursacht werden.

Die Auslagenleuchten sind Glühlampen, die den Warmhaltebereich beleuchten. Die Glühlampen sind mit einer Spezialbeschichtung versehen, die bei einem Bruch der Glühlampe Verletzungen und eine Kontaminierung der Speisen verhindern. Verwenden Sie das folgende Verfahren zum Austauschen einer Glühlampe.

1. Das Gerät abschalten, das Netzkabel aus der Steckdose ziehen und das Gerät abkühlen lassen.
2. Die Glühlampe(n) abschrauben und durch neue Glühlampe(n) mit Spezialbeschichtung ersetzen.

ANMERKUNG : Bei 120-V-Versorgung Hatco Teilenr. 02.30.043.00, bei 230-V-Versorgung Hatco Teilenr. 02.30.058.00 benutzen.

RICHTLINIEN ZUR STÖRUNGSBESEITIGUNG

⚠ WARNUNG

Reparaturen am das Gerät dürfen nur von qualifiziertem Personal durchgeführt werden. Von unqualifiziertem Personal durchgeführte Reparaturen können zu Elektroschocks oder Verbrennungen führen.

⚠ WARNUNG

GEFAHR VON ELEKTROSCHOCKS: Das Netzkabel abziehen oder die Stromversorgung am Trennschalter/Unterbrecher AUSSCHALTEN und warten, bis das Gerät abgekühlt ist, bevor Wartungs- und Reinigungsarbeiten durchgeführt werden.

Problem	Mögliche Ursache	Abhilfemassnahme
Auslagenleuchte funktioniert nicht.	Glühlampe locker oder defekt.	Glühlampe neu anbringen oder austauschen.
Gerät ist angeschlossen, aber funktionsunfähig.	Keine Stromversorgung zum Gerät.	An der Steckdose prüfen, ob die Stromversorgung den Angaben am Gerät entspricht. Wenn die Steckdose nicht funktioniert, den Trennschalter prüfen und zurücksetzen, oder das Gerät an eine andere, erwiesenermaßen funktionstüchtige Steckdose anschließen.
	Netzkabelverbindungen sind lose oder unterbochen.	Wenden Sie sich an Ihren Hatco Händler vor Ort oder an den Kundendienst von Hatco.
	Netzkabel ist beschädigt.	Wenden Sie sich an Ihren Hatco Händler vor Ort oder an den Kundendienst von Hatco.
	Netzschalter (I/O) ist defekt.	Wenden Sie sich an Ihren Hatco Händler vor Ort oder an den Kundendienst von Hatco.
	Netzschalter (I/O) in der Position AUS (O).	Den Netzschalter Ein/Aus (I/O) auf EIN (I) stellen.
Gerät schaltet sich ein, wärmt aber nicht..	Heizelement funktioniert nicht.	Wenden Sie sich an Ihren Hatco Händler vor Ort oder an den Kundendienst von Hatco.

OPTIONEN UND ZUBEHÖR

Schildhalter

Das Gerät wird mit einem Schildhalter geliefert, der vorne am Sockel montiert ist. Der Schildhalter kann ein Schild mit den Abmessungen 325 mm x 131 mm (13 x 5,1 Zoll) aufnehmen. (Schild nicht inbegriffen.) Das Schild ist mit einer Polycarbonatblende geschützt.

Anbringen des Schilds

1. Das Schild in den gekrümmten Bereich des Schildhalters einsetzen.
   - Das Schild nach Bedarf ein wenig biegen, damit die Ober- und Unterkanten des Schildes in die obere und untere Rille des Schildhalters passen.
2. Die Polycarbonatblende nach Bedarf ein wenig biegen, damit die Ober- und Unterkanten der Blende in die obere und untere Rille des Schildhalters passen.

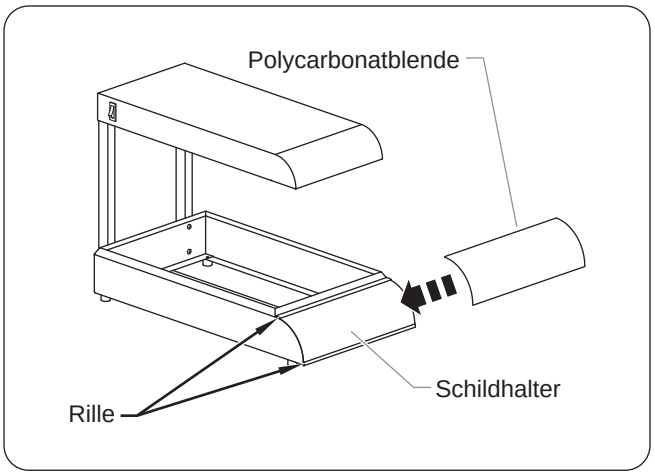

Abbildung 8. Schildhalter

INTERNATIONALE BESCHRÄNKTE GARANTIE

1. PRODUKTGARANTIE

Hatco gewährleistet, dass die von ihr hergestellten Produkte (die "Produkte") bei normalem Gebrauch und Einsatz für einen Zeitraum von einem (1) Jahr ab dem Kaufdatum keinerlei Materialfehler aufweisen werden, vorausgesetzt, dass sie gemäß der schriftlichen Anleitung von Hatco installiert und gewartet wurden, bzw. für einen Zeitraum von 18 Monaten ab dem Datum der Lieferung durch Hatco. Der Käufer muss das Kaufdatum des Produkts durch Einsendung der Hatco-Garantiekarte oder auf eine andere Weise nachweisen, die von Hatco in deren alleinigem Ermessen als ausreichend erachtet wird.

Hatco garantiert, dass die folgende Produktteile ab dem Kaufdatum (gemäß den obigen Bedingungen) für folgenden Zeitabschnitte und unter folgenden Bedingungen frei von Materialfehlern sind:

a) **Beschränkte Zweijahres-Garantie auf Teile:**
   Durchlauftoaster-Elemente (Metallmantel)
   Metall-ummantelte Wärme-Elemente der Lade
   Ladenrollen und -bahnen der Wärme-Lade
   Metall-ummantelte Wärme-Elemente für Nahrungsmittel
   Metall-ummantelte Luft-Wärme-Elemente für Schaukästen
   Metall-ummantelte Luft-Wärme-Elemente für Aufbewahrungskästen
   Eingebaute, metallummantelte Heizschachtelemente — Serien HWB und HWBI

b) **Ein (1) Jahr auf Teile PLUS vier (4) Jahre nur auf Teile anteilsmäßig für anteilsmäßige Bedingungen, die Hatco dem Käufer auf Anfrage erläutert:**
   3CS- und FR-Tanks

c) **Zehn (10) Jahre Garantie auf Teile:**
   Elektrische Booster-Heiztanks
   Booster-Gasheiztanks

d) **Neunzig (90) Tage Garantie auf Teile:**
   Ersatzteile

DIE OBIGEN GARANTIEBEDINGUNGEN GELTEN ALLEIN UND AUSSCHLIESSLICHE ANSTELLE ALLER ANDEREN GARANTIEBEDINGUNGEN, AUSDRÜCKLICH ODER IMPLIZIT, INKLUSIVE, ABER NICHT DARAUF EINGESCHRÄNKT, JEDER IMPLIZIERTEN GARANTIE AUF VERWERTBARKEIT ODER EIGNUNG FÜR EINEN BESTIMMTEN ZWECK ODER PATENT ODER VERLETZUNG EINES ANDEREN RECHTS AUF GEISTIGES EIGENTUM. Ohne die Allgemeingültigkeit der obigen Bedingungen einzuschränken, GELTEN SOLCHE GARANTIEN NICHT FÜR: Beschichtete Glühlampen, Leuchtstoffröhren, Leuchtenwärmer-Heizlampen, beschichtete Halogenleuchten, Halogenheizleuchten, Glaskomponenten und Sicherungen; Produktausfälle im Durchlauferhitzer-Tank, Lamellenwärmetauscher oder andere Wasserheizvorrichtungen, verursacht durch Verkalkung, Sedimentablagerung, chemischen Angriff oder Frieren, Produktmissbrauch, Manipulation oder falsche Anwendung, unsachgemäße Installation oder Anlegen einer falschen Stromspannung.

2. EINSCHRÄNKUNG DER ERSATZLEISTUNGUND DES SCHADENERSATZES

Die Haftung seitens Hatco und das ausschließliche Rechtsmittel des Käufers ist nach Ermessen von Hatco oder einer von Hatco autorisierten Serviceagentur nur der Ersatz des von der Garantie geschützten Teils oder Produktes, sofern die oben angeführten Garantiefristen eingehalten wurden. Hatco behält sich das Recht vor, Garantieansprüche zur Gänze oder teilweise abzulehnen. Im Sinne dieser beschränkten Garantie bezieht sich der Begriff „überholt“ auf ein Teil oder Produkt, dessen ursprüngliche technische Daten von Hatco oder einem von Hatco autorisierten Reparaturdienst wieder hergestellt wurden. Die Kosten jeder bewilligten Rücksendungen hat ausschließlich der Käufer zu tragen. UNTER KEINEN UMSTÄNDEN IST HATCO FÜR FOLGE- ODER WEITERE SCHÄDEN, INKLUSIVE, ABER NICHT DARAUF BESCHRÄNKT, KOSTEN DER ARBEITSZEIT ODER ENTGANGENER GEWINNE, WELCHE AUS DER VERWENDUNG ODER NICHT MÖGLICHEN VERWENDUNG DER PRODUKTE ODER DEM EINBAU ODER DEM EINSATZ ALS TEIL EINES ANDEREN PRODUKTS ODER WARE ENTSTEHEN, HAFTBAR.

HINWEISE ZUR GARANTIELEISTUNG

Die Garantie für die tragbaren Hatco Speisenwärmer gilt ein Jahr ab dem Kaufdatum oder achtzehn Monate ab der Auslieferung von Hatco, je nachdem, was zuerst eintritt.

Falls während der Garantielaufzeit ein Problem an einem Speisenwärmer auftritt, bitte Folgendes machen:

Setzen Sie sich mit Ihrem Hatco-Händler vor Ort in Verbindung

Bei der Kontaktaufnahme mit einem Hatco-Händler zur Anforderung von Kundendienstleistungen halten Sie bitte folgende Informationen bereit, um eine umgehende Bearbeitung zu gewährleisten:

- Modellbezeichnung des Geräts
- Seriennummer (unter dem Gerät)
- Beschreibung des am Geräts auftretenden Problems
- Kaufdatum
- Name Ihres Unternehmens
- Versandadresse
- Kontaktperson und Telefonnummer

Der Hatco-Händler Dealer wird:

- Nach Bedarf Ersatzteil(e) bereitstellen
- Den Garantieanspruch zur Bearbeitung an Hatco weiterleiten

Nicht-Garantie Probleme

Falls ein nicht von der Garantie gedecktes Problem auftritt, für das Unterstützung erforderlich ist, wenden Sie sich bitte an die nächste von Hatco autorisierte Serviceagentur.

Aufsuchen der nächsten Serviceagentur:

- Rufen Sie unsere Website unter www.hatcocorp.com auf, wählen Sie das Pulldown-Menü „Resources“ (Ressourcen) aus und klicken Sie auf „Find Service Agent/Distributor“ (Serviceagentur/Vertriebsgesellschaft suchen)
- Rufen Sie Hatco-Service unter der Rufnummer +1 414-671-6350 an
- Senden Sie eine E-Mail an Hatco Service: partsandservice@hatcocorp.com

CONTENIDO

E

Información Importante para el Propietario **20**
Introducción **20**
Información Importante de Seguridad **21**
Denominación del Modelo **22**
Descripción del Modelo **22**
Especificaciones **23**
Configuraciones del Enchufe 23
Cuadro de Clasificación Eléctrica 23
Dimensiones 23
Instalación **24**
Generalidades 24
Operación **25**
Generalidades 25
Mantenimiento **26**
Generalidades 26
Limpieza 26
Sustitución de la bombilla de la luz de display 26
Guía de Resolución de Problemas **27**
Opciones y Accesorios **27**
Garantía Internacional Limitada **28**
Información del Servicio de Garantía **28**

INFORMACIÓN IMPORTANTE PARA EL PROPIETARIO

Anote el número de modelo, número de serie (ubicado en la parte posterior de la unidad), voltaje y fecha de compra de su unidad en los espacios a continuación. Por favor, tenga esta información disponible cuando llame a Hatco para recibir asistencia técnica.

Modelo No. _____

Serie No. _____

Voltaje _____

Fecha de compra _____

¡No olvide registrar su aparato!
Registre la garantía en nuestro sitio web para evitar retrasos en la obtención de la cobertura de la garantía. Visite el sitio web de Hatco: **www.hatcocorp.com**, seleccione el menú desplegable “Piezas & Mantenimiento” (Parts & Service) y haga clic en “Registrar la Garantía” (Warranty Registration).

Horario de atención:
8:00 AM to 5:00 PM
Horario de la zona central

(Horario de verano: junio a septiembre 8:00 AM to 5:00 PM horario de la zona central, lunes a jueves 8:00 AM a 2:30 PM horario de la zona central, viernes)

Teléfono: (414) 671-6350

Correo Electrónico: partsandservice@hatcocorp.com

Fax: (414) 671-3976 (Piezas y servicio)

Puede encontrar información adicional si visita nuestro sitio Web en **www.hatcocorp.com**.

INTRODUCCIÓN

Los calentadores de alimentos Hatco GLO**MAX**® están diseñados para ofrecer unos estándares de calentado ideales con un control de temperatura preciso para garantizar la calidad y salubridad de los alimentos. Los estándares de calor precentrados impiden que los alimentos se requemen en su interior y que se enfríen en los bordes concentrando las temperaturas más altas en los bordes exteriores de las superficies contenedores en las que la pérdida de calor es máxima. Los estándares de calor precentrados también maximizan la conservación de los alimentos y minimizan los riesgos sanitarios de transmisión alimentaria. Los calentadores de alimentos portátiles de Hatco mantienen con seguridad picos de temperaturas de administración más largos sin prolongar el cocinado de la comida.

Los calentadores de alimentos GLO**MAX** incluyen luces incandescentes para iluminar la zona de calentado.

Este manual incluye las instrucciones de instalación, seguridad y funcionamiento para los calentadores de alimentos portátiles GLO**MAX**. Se recomienda leer la totalidad de las instrucciones de instalación, funcionamiento y seguridad antes instalar o hacer funcionar su calentador de alimentos portátil.

La información de seguridad que aparece en este manual se identifica a través de los siguientes paneles con señales y palabras:

⚠ ADVERTENCIA

ADVERTENCIA indica una situación peligrosa que, en caso de no evitarse, puede resultar en lesiones graves e incluso la muerte.

⚠ ATENCIÓN

ATENCIÓN indica una situación peligrosa que, en caso de no evitarse, puede resultar en lesiones menores o moderadas.

AVISO

AVISO se usa para abordar prácticas que no están relacionadas con lesiones personales.

INFORMACIÓN IMPORTANTE DE SEGURIDAD

Lea la siguiente importante información de seguridad para evitar lesiones personales o la muerte, y para evitar daños al equipo o la propiedad.

ADVERTENCIA

PELIGRO DE DESCARGA ELÉCTRICA:

- **Enchufe la unidad a un tomacorriente adecuadamente conectado a tierra del voltaje, tamaño y configuración del enchufe correctos. Si el enchufe y el tomacorriente no coinciden, comuníquese con un electricista calificado para determinar e instalar el voltaje y el tamaño de tomacorriente correctos.**
- **Coloque el interruptor de alimentación en posición de apagado, desenchufe el cable de alimentación y deje que la unidad se enfríe antes de realizar cualquier operación de limpieza o mantenimiento.**
- **NO sumerja ni sature la unidad con agua. La unidad no es impermeable. No opere la unidad si ésta se sumergió o saturó con agua.**
- **La unidad no es a prueba de intemperie. Coloque la unidad en interiores donde la temperatura del aire ambiente sea de un mínimo de 21° C (70° F).**
- **No limpie con vapor ni use agua en exceso en la unidad.**
- **Esta unidad no tiene una construcción "a prueba de chorros". No use un pulverizador de limpieza a chorro para limpiar la unidad.**
- **No sobrecargue el cable alargador. Si el cable alargador se calienta, apague la unidad inmediatamente y sustituya el cable por otro adecuado para una intensidad de corriente superior.**
- **No tire la unidad por el cable de alimentación.**
- **No use la unidad si el cable de alimentación está deshilachado o desgastado.**
- **No intente reparar ni reemplazar un cable de alimentación dañado. El cable deberá reemplazarlo Hatco, un agente de servicio Hatco autorizado o una persona con calificaciones similares.**
- **Use sólo repuestos Hatco originales cuando se necesite realizar mantenimiento. En caso de no utilizase repuestos Hatco originales, se anularán todas las garantías y se puede someter a los operadores del equipo a voltajes eléctricos peligrosos, dando como resultado descargas eléctricas o quemaduras. Los repuestos Hatco originales están especificados para operar en forma segura en los entornos en los que se usan. Los repuestos de mercado secundario o genéricos no cuentan con las características que les permiten operar en forma segura en los equipos Hatco.**

RIESGO DE EXPLOSIÓN: No almacene ni use gasolina u otros vapores o líquidos inflamables cerca de este u otros artefactos.

RIESGO DE INCENDIO:

- **Coloque la unidad a un mínimo de 51 mm de paredes y materiales que sean combustibles. Si no se mantienen las distancias seguras, podría provocarse combustión o decoloración.**
- **Asegúrese de que la base está correctamente fijada a la carcasa superior antes de encender la unidad.**

ADVERTENCIA

Utilice sólo bombillas que cumplan la normativa de la National Sanitation Foundation (NSF) y que hayan sido diseñadas específicamente para espacios destinados a la conservación de alimentos. La rotura de bombillas que no cuenten con un recubrimiento adecuado puede causar lesiones a personas y/o la contaminación de los alimentos.

Asegúrese de que los usuarios de esta unidad han recibido la formación adecuada que garantice el manejo de esta unidad de forma segura y apropiada.

Esta unidad no ha sido diseñada para su uso por parte de niños o personas con alguna discapacidad física, sensorial o mental. Asegúrese de que hay una vigilancia adecuada de los niños y manténgalos alejados de la unidad.

Esta unidad no tiene piezas a las que el usuario pueda realizar mantenimiento. Si necesita realizar mantenimiento en esta unidad, comuníquese con un agente de servicio autorizado de Hatco o con el Departamento de Servicio de Hatco al 414-671-6350; fax 414-671-3976.

ATENCIÓN

PELIGRO DE QUEMADURAS: Algunas superficies exteriores de la unidad se calientan. Tenga precaución al tocar estas áreas.

Coloque la unidad a la altura correcta del mesón en un área que sea cómoda para su uso. La ubicación debe estar nivelada para evitar que la unidad o su contenido caigan accidentalmente y ser lo suficientemente firme para soportar el peso de la unidad y el contenido.

Cuando la unidad contenga alimentos, no la mueva ni la cambie de posición. Apague la unidad, saque los alimentos y deje enfriar la unidad completamente antes de moverla o de proceder a su limpieza.

El aceite empleado en la fabricación de la unidad está homologado y puede generar humo durante un periodo de hasta 30 minutos durante el encendido inicial. El humo sólo aparecerá durante el encendido inicial. No introduzca alimentos en la unidad hasta que el humo se haya disipado.

AVISO

Esta unidad ha sido diseñada para su uso sobre mostradores metálicos y Hatco recomienda su uso sobre este tipo de mostradores. La garantía de Hatco no cubre los daños causados a mostradores que contengan elementos no metálicos. Para mostradores fabricados con otro tipo de materiales, verifique con su proveedor que el material es apto para temperaturas de hasta 100°C (212°F).

Use sólo limpiadores no abrasivos. Los limpiadores abrasivos podrían rayar el acabado de la unidad, estropear su apariencia y hacerla susceptible a la acumulación de suciedad.

Limpie la unidad a diario para evitar un mal funcionamiento de la misma y para mantener las condiciones higiénicas adecuadas para su funcionamiento.

DENOMINACIÓN DEL MODELO

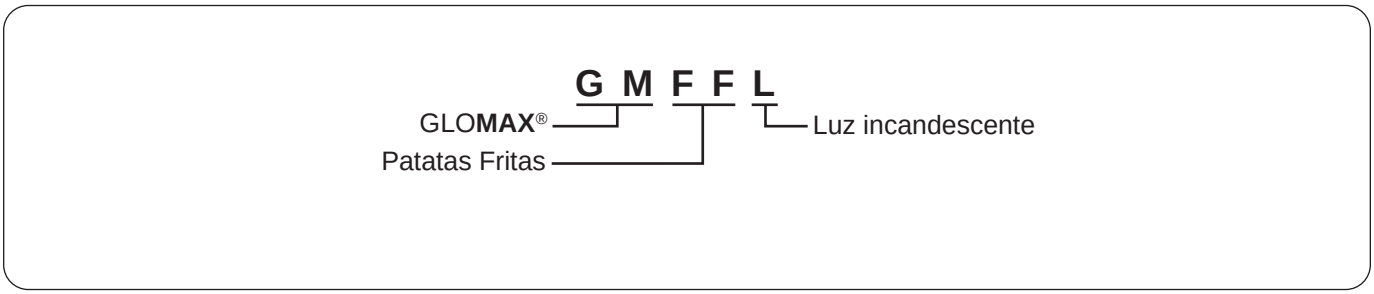

Figura 1. Denominación del modelo

DESCRIPCIÓN DEL MODELO

El Calentador de Alimentos Portátil GLO**MAX** tiene un interior fabricado en acero inoxidable pintado y está equipado con una resistencia de infrarrojos con revestimiento metálico, un interruptor de alimentación encendido/apagado (I/O), y un cable estándar de 1829 mm (6′) con clavija. El modelo GMFFL tiene bombillas incandescentes y un soporte para rótulos (rótulo no incluido).

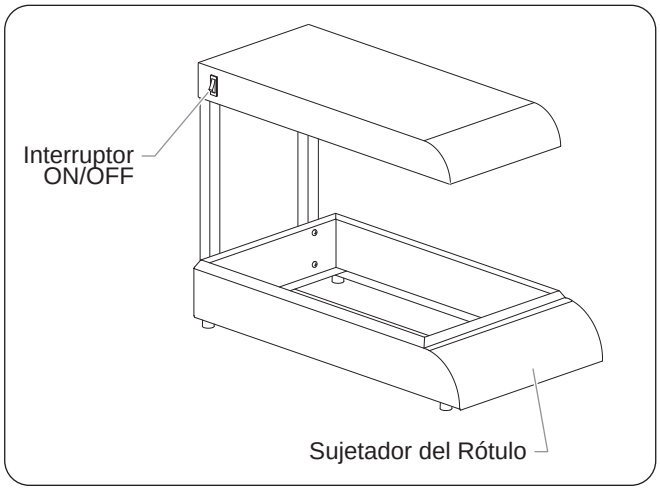

Figura 2. Modelo GMFFL

Configuraciones del Enchufe

Las unidades salen de fábrica con un cable eléctrico y un enchufe instalados. Los enchufes se suministran de acuerdo con las aplicaciones.

⚠ ADVERTENCIA

PELIGRO DE DESCARGA ELÉCTRICA: Enchufe la unidad a un tomacorriente adecuadamente conectado a tierra del voltaje, tamaño y configuración del enchufe correctos. Si el enchufe y el tomacorriente no coinciden, comuníquese con un electricista calificado para determinar e instalar el voltaje y el tamaño de tomacorriente correctos.

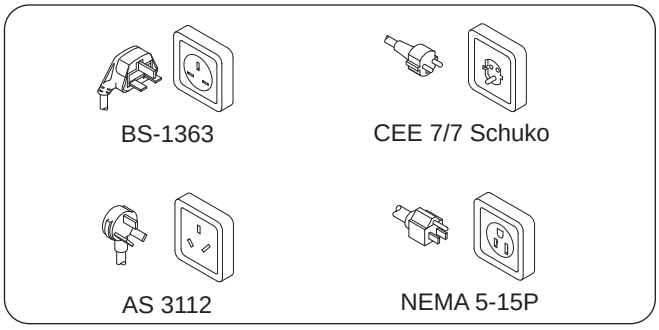

Figura 3. Configuraciones del Enchufe

NOTA: Hatco no proporciona el tomacorriente.

Cuadro de Clasificación Eléctrica

Modelo	Voltaje	Vatios	Amperios	Configuraciones del Enchufe	Peso de Envío
GMFFL	120	620	5.2	NEMA 5-15P	9 kg (20 lbs.)
GMFFL	230 (CE)	610	2.7	BS-1363, CEE 7/7 Schuko, AS 3112	9 kg (20 lbs.)

NOTA: El peso de envío incluye el material de embalaje.

Dimensiones

Modelo	Ancho (A)	Profundidad (B)	Altura (C)	Profundidad (D)	Altura (E)	Ancho de las patas (E)	Profundidad de las patas (F)
GMFFL	329 mm (13″)	644 mm (25-3/8″)	445 mm (17-1/2″)	583 mm (23″)	265 mm (10-1/2″)	327 mm (12-7/8″)	577 mm (22-3/4″)

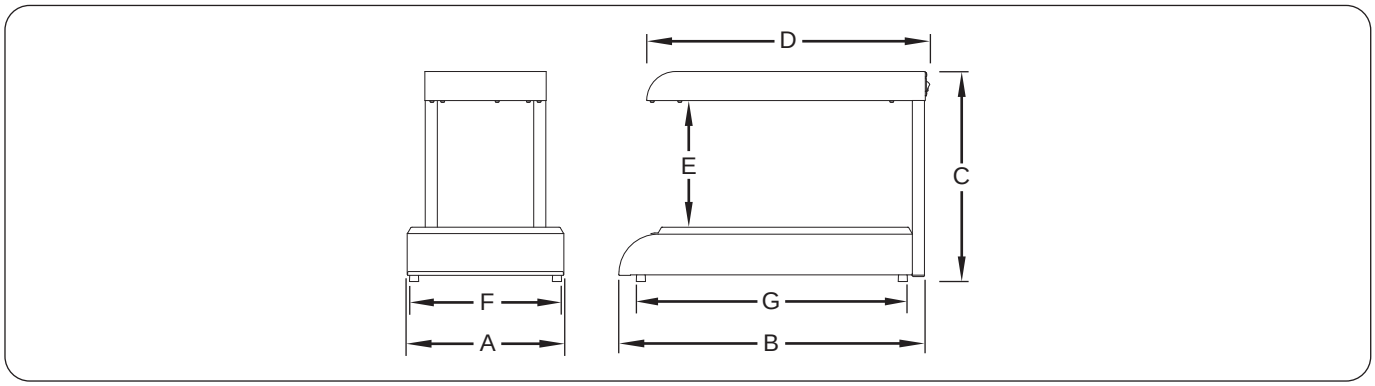

Figura 4. Dimensiones

Generalidades

Para instalar el Calentador de Alimentos Portátil Hatco GLO**MAX**®, siga los pasos enumerados a continuación: Tenga cuidado al desembalar la caja de envío para evitar posibles daños a la unidad y a los accesorios incluidos.

⚠ ADVERTENCIA

PELIGRO DE DESCARGA ELÉCTRICA: La unidad no es a prueba de intemperie. Coloque la unidad en interiores donde la temperatura del aire ambiente sea de un mínimo de 21° C (70° F).

RIESGO DE INCENDIO: Coloque la unidad a un mínimo de 25 mm de paredes y materiales que sean combustibles. Si no se mantienen las distancias seguras, podría provocarse combustión o decoloración.

⚠ ATENCIÓN

Coloque la unidad a la altura correcta del mesón en un área que sea cómoda para su uso. La ubicación debe estar nivelada para evitar que la unidad o su contenido caigan accidentalmente y ser lo suficientemente firme para soportar el peso de la unidad y el contenido.

Cuando la unidad contenga alimentos, no la mueva ni la cambie de posición. Apague la unidad, saque los alimentos y deje enfriar la unidad completamente antes de moverla o de proceder a su limpieza.

1. Retire la unidad de la caja.
2. Saque el paquete de información.
3. Quite la cinta y el material de embalaje de todas las superficies de la unidad.
4. Inserte los pedestales en la carcasa superior.
   - Coloque la carcasa superior mirando hacia arriba y sobre una superficie lisa.
   - Empleando los cuatro tornillos incluidos en el envío, atornille los dos pedestales a la carcasa superior.

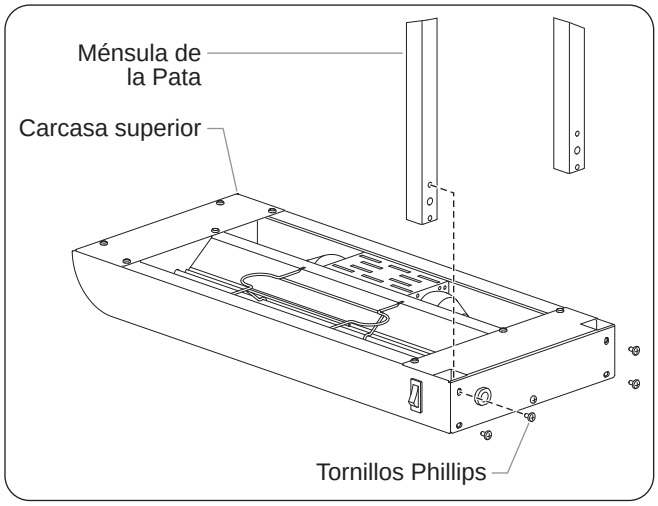

Figura 5. Ensamblaje de la Carcasa Superior y los Pedestales

5. Fije la carcasa superior a la base usando los tornillos incluidos en el envío.

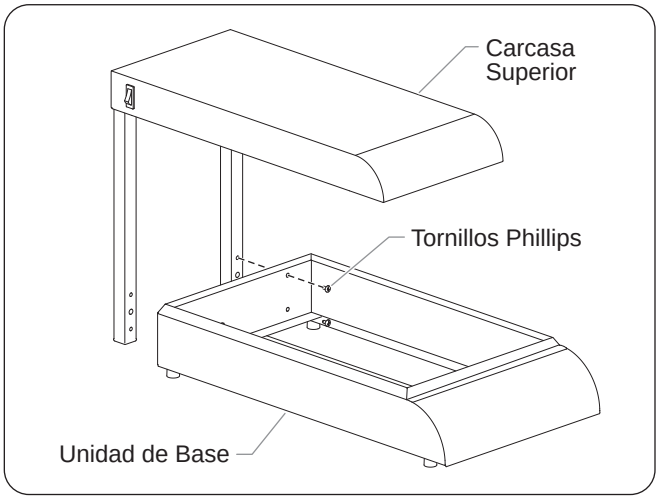

Figura 6. Ensamblaje de la Carcasa Superior y la Base

6. Coloque la unidad en la ubicación que desea.
   - Asegúrese de que la unidad está a la altura correcta del mesón en un área cómoda para su uso.
   - Asegúrese de que la superficie del mesón esté a nivel y sea lo suficientemente firme para soportar el peso de la unidad y los alimentos.
   - Asegúrese de que todas las patas de la parte inferior de la unidad se ubiquen en forma segura sobre la superficie del mesón.
7. Instale las piezas o accesorios incluidos junto a la unidad. Consulte la sección OPCIONES Y ACCESORIOS para obtener más información.

Generalidades

Los Calentadores de Alimentos Portátiles GLO**MAX** cuentan con un diseño pensado para facilitar su uso. Para usar la unidad, siga los pasos descritos a continuación:

⚠ ADVERTENCIA

Lea todos los mensajes de seguridad de la sección Información de seguridad importante antes de operar el equipo.

⚠ ATENCIÓN

El aceite empleado en la fabricación de la unidad está homologado y puede generar humo durante un periodo de hasta 30 minutos durante el encendido inicial. El humo sólo aparecerá durante el encendido inicial. No introduzca alimentos en la unidad hasta que el humo se haya disipado.

AVISO

Esta unidad ha sido diseñada para su uso sobre mostradores metálicos y Hatco recomienda su uso sobre este tipo de mostradores. La garantía de Hatco no cubre los daños causados a mostradores que contengan elementos no metálicos. Para mostradores fabricados con otro tipo de materiales, verifique con su proveedor que el material es apto para temperaturas de hasta 100°C (212°F).

Encendido

1. Enchufe la unidad en la toma de corriente eléctrica, apropiadamente conectada a tierra, con la configuración de tensión, tamaño y enchufe correctos. Vea la sección ESPECIFICACIONES para detalles.
2. Coloque el interruptor de alimentación encendido/apagado (I/O) en posición de encendido (I) (el interruptor está situado en un lateral de la carcasa superior).

NOTA: Deje transcurrir de 15 a 20 minutos hasta alcanzar la temperatura de funcionamiento.

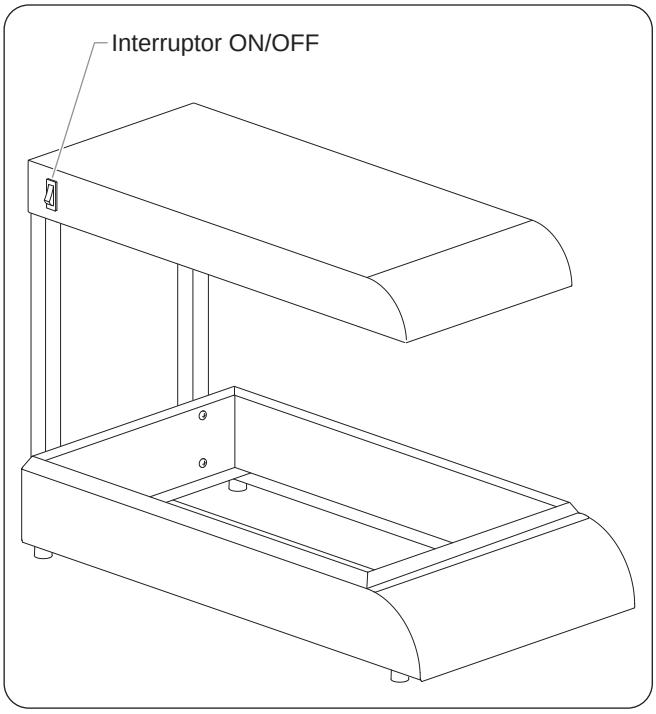

Figura 7. Mandos

Apagado

1. Coloque el interruptor de alimentación encendido/apagado (I/O) en posición de apagado (O) y deje que la unidad se enfríe.

⚠ ATENCIÓN

PELIGRO DE QUEMADURAS: Algunas superficies exteriores de la unidad se calientan. Tenga precaución al tocar estas áreas.

2. Lleve a cabo el procedimiento de "Limpieza" descrito en la sección de "MANTENIMIENTO" de este manual.

Generalidades

Los calentadores de alimentos portátiles de GLO**MAX**® están diseñados para una durabilidad y rendimiento máximos, con un mantenimiento mínimo.

⚠ ADVERTENCIA

PELIGRO DE DESCARGA ELÉCTRICA:

- **Desenchufe el cable de alimentación o APAGUE el interruptor con fusibles/cortocircuito y deje que la unidad se enfríe antes de realizar ninguna operación de mantenimiento o limpieza.**
- **NO sumerja ni sature la unidad con agua. La unidad no es impermeable. No opere la unidad si ésta se sumergió o saturó con agua.**
- **No limpie con vapor ni use agua en exceso en la unidad.**
- **Esta unidad no tiene una construcción "a prueba de chorros". No use un pulverizador de limpieza a chorro para limpiar la unidad.**

Esta unidad no tiene piezas a las que el usuario pueda realizar mantenimiento. Si necesita realizar mantenimiento en esta unidad, comuníquese con un agente de servicio autorizado de Hatco o con el Departamento de Servicio de Hatco al 414-671-6350; fax 414-671-3976.

Use sólo repuestos Hatco originales cuando se necesite realizar mantenimiento. En caso de no utilizase repuestos Hatco originales, se anularán todas las garantías y se puede someter a los operadores del equipo a voltajes eléctricos peligrosos, dando como resultado descargas eléctricas o quemaduras. Los repuestos Hatco originales están especificados para operar en forma segura en los entornos en los que se usan. Los repuestos de mercado secundario o genéricos no cuentan con las características que les permiten operar en forma segura en los equipos Hatco.

AVISO

Limpie la unidad a diario para evitar un mal funcionamiento de la misma y para mantener las condiciones higiénicas adecuadas para su funcionamiento.

Limpieza Diaria

Se recomienda que la unidad se limpie diariamente para preservar el acabado de la unidad así como para mantener su rendimiento.

AVISO

Use sólo limpiadores no abrasivos. Los limpiadores abrasivos podrían rayar el acabado de la unidad, estropear su apariencia y hacerla susceptible a la acumulación de suciedad.

1. Apague la unidad, desenchufe el cable de alimentación y deje que se enfríe la unidad.
2. Para una correcta limpieza de la unidad en el lavaplatos o en el fregadero, saque las bandejas de alimentos y cualquier accesorio.
3. Limpie todas las superficies de metal utilizando un paño húmedo. Puede eliminar las manchas difíciles con un limpiador no abrasivo. Puedo limpiar las zonas de difícil acceso con un pequeño cepillo y jabón neutro.

Sustitución de las Bombillas de la Luz del Display

⚠ ADVERTENCIA

Utilice sólo bombillas que cumplan la normativa de la National Sanitation Foundation (NSF) y que hayan sido diseñadas específicamente para espacios destinados a la conservación de alimentos. La rotura de bombillas que no cuenten con un recubrimiento adecuado puede causar lesiones a personas y/o la contaminación de los alimentos.

La iluminación de la unidad se consigue gracias a unas bombillas incandescentes que iluminan la zona de calentamiento. Las bombillas tienen un recubrimiento especial que evita posibles lesiones y la contaminación de los alimentos en caso de rotura de las mismas. Para sustituir una bombilla, siga los pasos descritos a continuación:

1. Apague la unidad, desenchufe el cable de alimentación y deje que la unidad se enfríe.
2. Desenrosque la bombilla hasta que ésta quede suelta y coloque una nueva bombilla incandescente que cuente con un recubrimiento especial.

NOTA: Para aplicaciones de 120V utilice el número de pieza 02.30.043.00 de Hatco. Para aplicaciones de 230V utilice el número de pieza 02.30.058.00.

GUÍA DE RESOLUCIÓN DE PROBLEMAS

⚠ ADVERTENCIA

Sólo personal calificado debe realizar mantenimiento a la unidad. El mantenimiento realizado por personal no calificado puede causar descargas eléctricas o quemaduras.

⚠ ADVERTENCIA

PELIGRO DE DESCARGA ELÉCTRICA: Desenchufe el cable de alimentación o APAGUE el interruptor con fusibles/cortocircuito y deje que la unidad se enfríe antes de realizar ninguna operación de mantenimiento o limpieza.

Síntoma	Causa Probable	Acción Correctiva
La bombilla de la luz del Display no funciona.	La bombilla no está enroscada correctamente o es defectuosa.	Vuelva a instalar la bombilla incandescente o sustitúyala por otra.
La unidad está enchufada pero no funciona.	La unidad no recibe corriente eléctrica.	Compruebe la toma de corriente y verifique que el suministro de electricidad es el adecuado según se detalla en las especificaciones técnicas de la unidad. Si la toma de corriente no funciona, compruebe el cuadro eléctrico general y vuelva a conectarlo, o enchufe la unidad a otra toma de corriente que funcione.
	La conexión a través del cable de alimentación es defectuosa o no hay conexión.	Póngase en contacto con un agente de servicio autorizado o con Hatco para asistencia.
	El cable de alimentación está dañado.	Póngase en contacto con un agente de servicio autorizado o con Hatco para asistencia.
	El interruptor de alimentación encendido/apagado (I/O) es defectuoso.	Póngase en contacto con un agente de servicio autorizado o con Hatco para asistencia.
	El interruptor de alimentación encendido/apagado (I/O) está en la posición de apagado (O).	Coloque el interruptor de alimentación encendido/apagado (I/O) en la posición de encendido (I).
La unidad se enciende pero no calienta.	La resistencia no funciona.	Póngase en contacto con un agente de servicio autorizado o con Hatco para asistencia.

OPCIONES Y ACCESORIOS

Sujetador de Rótulo

La unidad se suministra con un sujetador de rótulo fijada a la base frontal. El sujetador de rótulo aloja un rótulo de 325 mm x 131 mm (12,8 pulg. x 5,2 pulg.). (Rótulo no incluido). Su unidad incluye un protector de policarbonato que debe colocarse sobre el rótulo para preservarlo.

Instalación del Rótulo

1. Coloque el rótulo en el interior de la zona curvada del soporte para rótulos.
   - Si fuera necesario, doble ligeramente el rótulo de forma que los bordes superior e inferior del rótulo encajen en el interior de las ranuras superior e inferior del soporte para rótulos.
2. Doble ligeramente el protector de policarbonato de forma que los bordes superior e inferior del protector encajen en el interior de las ranuras superior e inferior del soporte para rótulos.

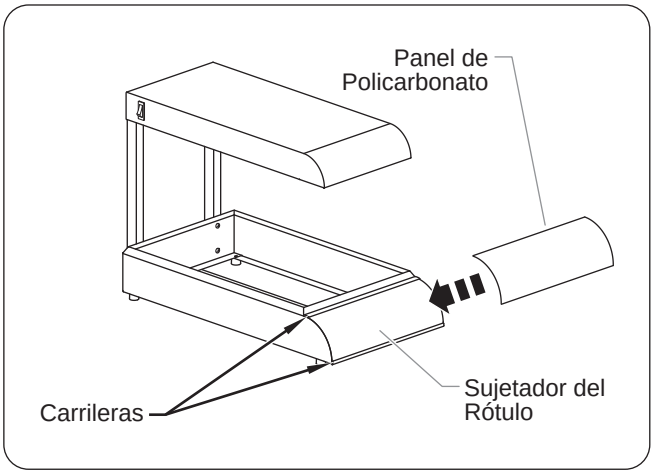

Figura 8. Sujetador de Rótulo

GARANTÍA INTERNACIONAL LIMITADA

E

1. GARANTÍA DEL PRODUCTO

Hatco garantiza que los productos que fabrica estarán libres de defectos en los materiales, bajo condiciones normales de uso y servicio, durante un período de un (1) año a partir de la fecha de compra cuando se instalan y reciben mantenimiento de acuerdo con las instrucciones por escrito de Hatco, o por 18 meses a partir de su envío por Hatco. El comprador debe comprobar la fecha de la compra del producto devolviendo la tarjeta de registro de la garantía de Hatco, o por otros medios que sean satisfactorios de acuerdo con el criterio de Hatco.

Hatco garantiza que los siguientes componentes del producto están libres de defectos en materiales a partir de la fecha de compra (sujetos a las condiciones precedentes) durante los períodos de tiempo y las condiciones que figuran a continuación:

a) **Garantía de Dos (2) Años para las Piezas:**

Componentes de la Tostadora de Correa Transportadora (revestimiento metàlico)
Resistencias de los Cajones Térmicos (forrados de metal)
Cajones Térmicos, rodillos del cajón y piezas deslizantes
Resistencias de calentadores de alimentos (forrados de metal)
Resistencias del vitrinas expositoras (humidificadoras con forro de metal)
Resistencias de vitrinas mantenedoras (calor por aire con forro de metal)
Elementos de horno de calefacción incorporados — Series HWB y HWBI (recubiertos de metal)

b) **Garantía de Un (1) Año ADEMÁS DE una Garantía de Cuatro (4) Años para las Piezas cuyas condiciones dependen de un prorrateo que Hatco explicará a petición del Comprador:**

Depósitos 3DS y FR

c) **Garantía de Diez (10) Años para las Piezas:**

Calentadores de agua eléctricos de refuerzo
Calentadores de agua a gas de refuerzo

d) **Garantía de Noventa (90) Días para las Piezas:**

Piezas de Repuesto

LAS GARANTÍAS ANTERIORES SON EXCLUSIVAS Y SUSTITUYEN A CUALQUIER OTRA GARANTÍA, EXPRESA O IMPLÍCITA, INCLUYENDO PERO SIN LIMITARSE A CUALQUIER GARANTÍA IMPLÍCITA DE COMERCIABILIDAD O ADECUACIÓN PARA UN FIN PARTICULAR O PATENTE U OTRA INFRACCIÓN DEL DERECHO DE PROPIEDAD INTELECTUAL. Sin limitar la generalidad de lo anterior, TALES GARANTÍAS NO CUBREN: Bombillas incandescentes revestidas, bombillas fluorescentes, bombillas para lámparas de calor, bombillas halógenas revestidas, bombillas halógenas para lámparas de calor, componentes de vidrio y fusibles; mal funcionamiento del Producto en los calentadores de agua, en los intercambiadores de calor de tubos aleteados o en cualquier otro equipo de calefacción de agua causado por acumulación de cal, acumulación de sedimentos, productos químicos o congelación; o por el uso indebido, manipulación, aplicación indebida, instalación deficiente o suministro de tensión eléctrica inadecuado al Producto.

2. LIMITACIÓN DE REMEDIOS Y DAÑOS

La responsabilidad de Hatco y los derechos del Comprador descritos a continuación se limitarán exclusivamente al reemplazo de la pieza o del Producto empleando, a discreción de Hatco, piezas nuevas o restauradas o un Producto nuevo o restaurado por Hatco o uno de sus centros de servicio autorizados siempre que la reclamación se haya efectuado dentro de los plazos de garantía mencionados anteriormente. Hatco se reserva el derecho a aceptar o rechazar de forma total o parcial cualquier reclamación efectuada. A efectos de la presente Garantía Limitada, se entenderá por "restaurado/a" la pieza o el Producto que haya recuperado sus especificaciones originales tras haber sido reparado/a por Hatco o por uno de sus centros de servicio autorizados.Hatco no aceptará la devolución de ningún producto sin la previa aprobación de Hatco por escrito, y en todas las devoluciones aprobadas el comprador correrá con los gastos. HATCO NO SERÁ RESPONSABLE, BAJO NINGUNA CIRCUNSTANCIA, DE DAÑOS INDIRECTOS O INCIDENTALES, INCLUYENDO PERO SIN LIMITARSE A COSTOS DE MANO DE OBRA O PÉRDIDA DE INGRESOS QUE RESULTEN DEL USO O DE LA INCAPACIDAD DE USAR EL PRODUCTO O DE QUE EL PRODUCTO SE INCORPORE A OTRO PRODUCTO O MERCANCÍA O SEA UN COMPONENTE DE DICHO PRODUCTO.

INFORMACIÓN DEL SERVICIO DE GARANTÍA

El periodo de garantía de los Calentadores de Alimentos Portátiles Hatco GLO**MAX** es de un año a partir de la fecha de compra o de dieciocho meses a partir de la fecha de envío, lo que tenga lugar primero.

Si tiene un problema con el Calentador de Alimentos durante la vigencia de la garantía, siga las instrucciones descritas a continuación:

Póngase en Contacto con un Distribuidor Local de Hatco

Al comunicarse con un distribuidor de Hatco para recibir asistencia con el servicio, proporcione al distribuidor la siguiente información para asegurar un pronto procesamiento:

- Modelo de la Unidad
- Número de Serie (ubicado en la parte inferior de la unidad)
- Problema Específico con la Unidad
- Fecha de Compra
- Nombre de su Negocio
- Dirección de Envío
- Nombre de Contacto y Número de Teléfono

El distribuidor de Hatco hará lo siguiente:

- Proporcionará piezas de repuesto, según sea requerido
- Presentará un reclamo bajo la garantía a Hatco para su procesamiento

Problemas no relacionados con la garantía

Si tiene un problema no relacionado con la garantía y que requiere asistencia, póngase en contacto con el Centro de Servicio Autorizado por Hatco más cercano. Para localizar el Centro de Servicio más próximo:

- Visite el sitio web de Hatco: **www.hatcocorp.com**, seleccione el menú desplegable “Recursos” (Resources) y haga clic en “Localizar un Centro de Servicio/Distribuidor” (Find Service Agent/Distributor)
- Llame al número de teléfono del Servicio de Atención al Cliente de Hatco: 414-671-6350
- Mande un e-mail al Servicio de Atención al Cliente de Hatco a la siguiente dirección: partsandservice@hatcocorp.com

SOMMAIRE

Informations Importantes pour le Propriétaire **29**
Introduction **29**
Consignes de Sécurité Importantes **30**
Désignation du Modèle **31**
Description du Modèle **31**
Caractéristiques Techniques **32**
Configuration des Fiches 32
Tableau des Caractéristiques Électriques 32
Dimensions 32
Installation **33**
Généralités 33
Mode d'emploi **34**
Généralités 34
Maintenance **35**
Généralités 35
Nettoyage Quotidien 35
Replacement d'une lampe d'éclairage 35
Guide de Dépannage **36**
Options et Accessoires **36**
Garantie Limitée Internationale **37**
Informations de Service **37**

INFORMATIONS IMPORTANTES POUR LE PROPRIÉTAIRE

Noter le numéro de modèle, le numéro de série (située sur le dos de l'unité), le voltage et la date d'achat de votre appareil ci-dessous. Veuillez avoir cette information à portée de la main si vous appelez Hatco pour assistance.

Modèle No._____

Numéro de série_____

Voltage _____

Date d'achat _____

Enregistrez votre appareil!
Remplissez la garantie en ligne pour éviter les retards pour faire jouer la garantie. Accédez au site Web Hatco **www.hatcocorp.com**, sélectionnez le menu déroulant Parts & Service, puis cliquez sur Warranty Registration.

Horaires ouvrables ;
8h00 à 17h00
Heure du Centre des États-Unis (CST)

(Horaires d'été : juin à septembre –
8h00 à 17h00 CST du lundi au jeudi
8h00 à 14h30 CST le vendredi)

Téléphone : (+1 414) 671-6350

Courriel: partsandservice@hatcocorp.com

Télécopieur : (+1 414) 671-3976 (Pièces et Service après-vente)

Des renseignements supplémentaires sont disponibles sur notre site Web à **www.hatcocorp.com**.

INTRODUCTION

Les rampes chauffantes portables Hatco GLO**MAX**® sont conçues pour offrir des géométries de chauffage idéales, avec un contrôle précis de la température pour garantir la qualité et la sécurité des aliments. Les géométries de chauffage préfocalisées empêchent la surcuisson des aliments au centre ou le refroidissement de la périphérie, en concentrant des températures plus élevées sur les bords extérieurs du bac, où les déperditions de chaleur sont les plus importantes. Le chauffage préfocalisé permet un maintien maximum des aliments et minimise le risque d'intoxication alimentaire. Les rampes chauffantes portables Hatco maintiennent des température de service optimales sans poursuivre la cuisson des aliments.

Les rampes chauffantes GLO**MAX** comportent des ampoules incandescentes pour éclairer la zone chauffée.

Ce manuel contient les instructions d'installation, de sécurité et d'utilisation des rampes chauffantes portables GLO**MAX**. Nous conseillons de bien lire toutes les instructions d'installation, d'utilisation et de sécurité figurant dans ce manuel avant d'installer ou d'utiliser une rampe chauffante portable.

Les consignes de sécurité qui apparaissent dans ce manuel sont identifiées par les mots indicateurs suivants :

⚠ AVERTISSEMENT

AVERTISSEMENT indique une situation dangereuse qui, si elle n'est pas évitée, peut provoquer la mort ou des blessures graves.

⚠ ATTENTION

ATTENTION indique une situation dangereuse qui, si elle n'est pas évitée, peut provoquer des blessures légères ou moyennes.

AVIS

AVIS est utilisé pour des questions sans rapport avec des blessures corporelles.

Lisez l'information de securite importante suivante avant d'utiliser cet équipement pour éviter des dommages ou la mort sérieux et pour éviter d'endommager l'équipement ou la propriété.

⚠ AVERTISSEMENT

DANGER DE DÉCHARGE ÉLECTRIQUE :

- **Brancher l'appareil sur une prise de courant avec terre de tension, de format et de configuration des broches corrects. Si la fiche et la prise ne se correspondent pas, s'adresser à un électricien qualifié pour déterminer et installer une prise de courant de format et de tension corrects.**
- **Éteindre l'appareil, débrancher le cordon d'alimentation et laisser refroidir avant une maintenance ou un nettoyage.**
- **NE PAS immerger l'appareil ni le saturer d'eau. L'appareil n'est pas étanche à l'eau. Ne pas le faire fonctionner s'il a été immergé ou saturé d'eau.**
- **L'appareil n'est pas à l'épreuve des intempéries. Placer l'appareil à l'intérieur à une température ambiante de 21°C minimum.**
- **Ne pas nettoyer à la vapeur ni utiliser trop d'eau sur l'appareil.**
- **Cet appareil n'est pas étanche aux jets. Ne pas utiliser de jet sous pression pour nettoyer l'appareil.**
- **Ne jamais surcharger la rallonge électrique. Si la rallonge semble chaude au toucher, éteindre immédiatement l'appareil et remplacer par un cordon de capacité de transport de courant supérieure.**
- **Ne pas tirer l'appareil par son cordon électrique.**
- **Ne pas utiliser l'appareil si le cordon est endommagé ou usé.**
- **Ne pas tenter de réparer ni de changer un cordon électrique endommagé. Ce cordon doit être changé par Hatco, par un réparateur Hatco agréé ou par une personnes de qualifications comparables.**
- **Pour les réparations, utiliser exclusivement des pièces de rechange Hatco d'origine. Utilisez des pièces détachées Hatco authentiques sous peine d'annuler toutes les garanties et d'exposer l'utilisateur à des tensions électriques dangereuses pouvant entraîner une électrocution ou des brûlures. Les pièces de rechange Hatco d'origine sont conçues pour fonctionner sans danger dans les environnements dans lesquels elles sont utilisées. Certaines pièces de rechange génériques ou de second marché ne présentent pas les caractéristiques leur permettant de fonctionner sans danger dans la matériel Hatco.**

DANGER D'EXPLOSION : Ne pas entreposer ni utiliser d'essence ou autres gaz ou liquides inflammables à proximité de cet appareil ou d'autres.

DANGER D'INCENDIE:

- **Placer l'appareil à un minimum de 51 mm des parois et matières combustibles. Si une distance sûre n'est pas maintenue, la chaleur peut provoquer une combustion ou une altération de couleur.**
- **La base doit être attachée au boîtier supérieur avant la mise sous tension.**

⚠ AVERTISSEMENT

Utiliser uniquement des lampes au moins conformes aux normes de la National Sanitation Foundation (NSF) et spécialement conçues pour les zones de maintien au chaud des aliments. La casse d'ampoules sans revêtement spécial risque de se solder par des blessures et/ou la contamination des aliments.

Assurez-vous que tous les opérateurs ont été formés à l'utilisation sûre et correcte de l'appareil.

Cet appareil ne doit pas être utilisé par des enfants ou des personnes avec des capacités physiques, sensorielles ou mentales diminuées. S'assurer que les enfants sont bien surveillés et les tenir à l'écart de l'appareil.

Cet appareil ne contient aucune pièce réparable par l'utilisateur. Si cet appareil doit être réparé, contacter un réparateur Hatco agréé ou le Service après-vente Hatco au +1 414-671-6350 ; télécopieur +1 414-671-3976.

⚠ ATTENTION

DANGER DE BRÛLURE : Certaines surfaces extérieures de l'appareil deviennent chaudes. Toucher ces zones de l'appareil avec précaution.

Placer l'appareil sur un plan de travail de hauteur correcte à un endroit qui convient pour son utilisation. Le support doit être de niveau pour éviter toute chute accidentelle du grille-pain ou de son contenu et suffisamment solide pour résister au poids de l'appareil et de son contenu.

Ne pas bouger ou déplacer l'appareil quand il contient des aliments. Éteindre l'appareil, sortir les aliments et laisser refroidir complètement avant déplacement ou nettoyage.

Les huiles de fabrications standard et approuvées risquent de fumer pendant 30 minutes durant le démarrage initial. C'est un phénomène temporaire. Faire fonctionner l'appareil à vide jusqu'à ce que la fumée s'estompe.

AVIS

Cet appareil est conçu et recommandé pour une utilisation sur les comptoirs métalliques. Les dommages subis par les matériaux de comptoir non métalliques ne sont pas couverts par la garantie Hatco. Pour les autres matériaux de comptoir, vérifier auprès du fabricant que le matériau est adapté à des températures poouvant atteindre 100 °C.

Utiliser uniquement des produits nettoyants non abrasifs. Les produits nettoyants abrasifs peuvent rayer la finition de l'appareil, ce qui altère son apparence et le rend plus susceptible d'accumuler la saleté.

Nettoyer chaque jour l'appareil pour éviter les dysfonctionnements et maintenir l'hygiène.

DÉSIGNATION DU MODÈLE

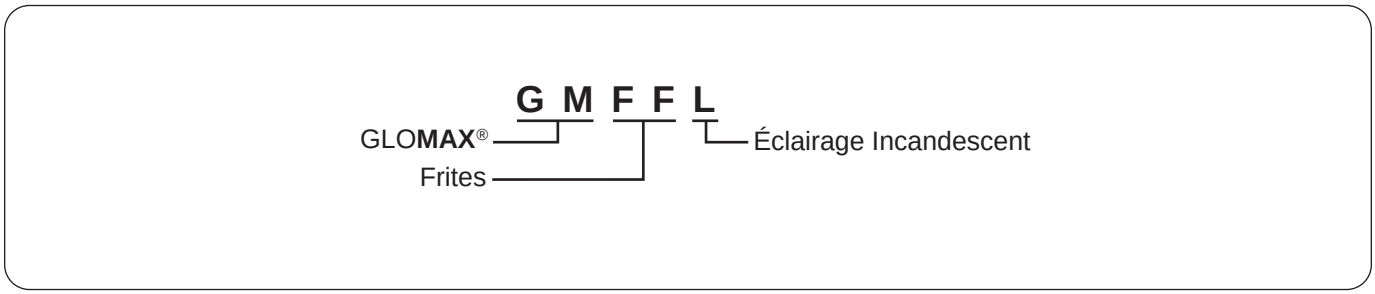

Figure 1. Désignation du modèle

DESCRIPTION DU MODÈLE

Les rampes chauffantes portables GLO**MAX** a un boîtier en acier peint équipé d'un élément chauffant infrarouge à gaine métallique, un interrupteur de marche/arrêt (I/O) et un cordon standard de 1 829 mm et une fiche. Le modèle GMFFL a des lampes incandescentes et un support de panneau de vitrine (panneau non fourni).

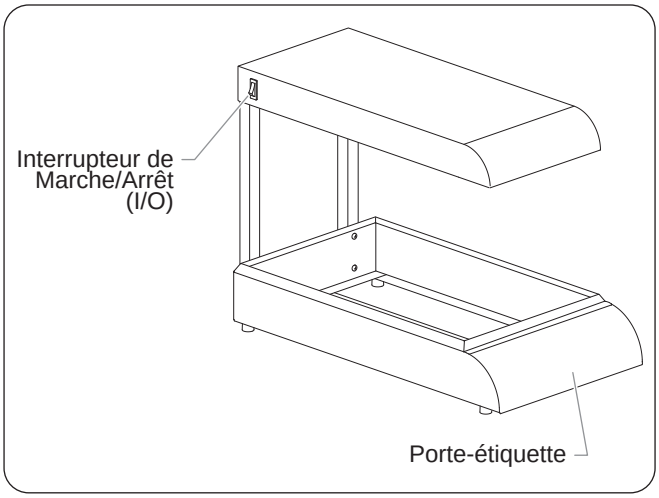

Figure 2. Modèle GMFFL

Configuration des fiches

Les appareils sont livrés avec un cordon électrique avec fiche. Différentes fiches sont fournies selon les applications.

⚠ AVERTISSEMENT

DANGER DE DÉCHARGE ÉLECTRIQUE : Brancher l'appareil sur une prise de courant avec terre de tension, de format et de configuration des broches corrects. Si la fiche et la prise ne se correspondent pas, s'adresser à un électricien qualifié pour déterminer et installer une prise de courant de format et de tension corrects.

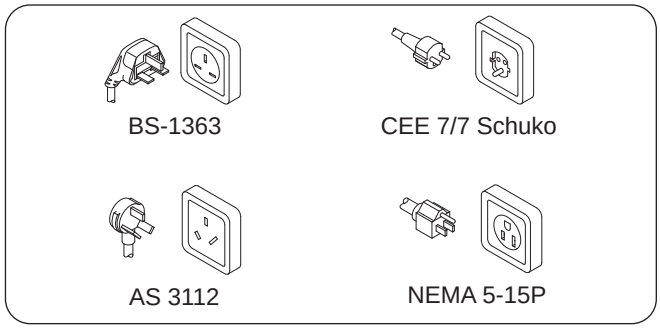

Figure 3.Configuration des fiches

NOTA: Prise non fournie par Hatco.

Tableau des valeurs nominales électriques

Modèle	Tension	Intensité	Amps	Configuration de Fiches	Poids d'embarquement
GMFFL	120	620	5.2	NEMA 5-15P	9 kg (20 lbs.)
GMFFL	230 (CE)	610	2.7	BS-1363, CEE 7/7 Schuko, AS 3112	9 kg (20 lbs.)

NOTA: Le poids d'embarquement comprend l'emballage.

Dimensions

Modèle	Largeur (A)	Profondeur (B)	Hauteur (C)	Profondeur (D)	Hauteur (E)	Empattement Largeur (F)	Empattement Profondeur (G)
GMFFL	329 mm (13″)	644 mm (25-3/8″)	445 mm (17-1/2″)	583 mm (23″)	265 mm (10-1/2″)	327 mm (12-7/8″)	577 mm (22-3/4″)

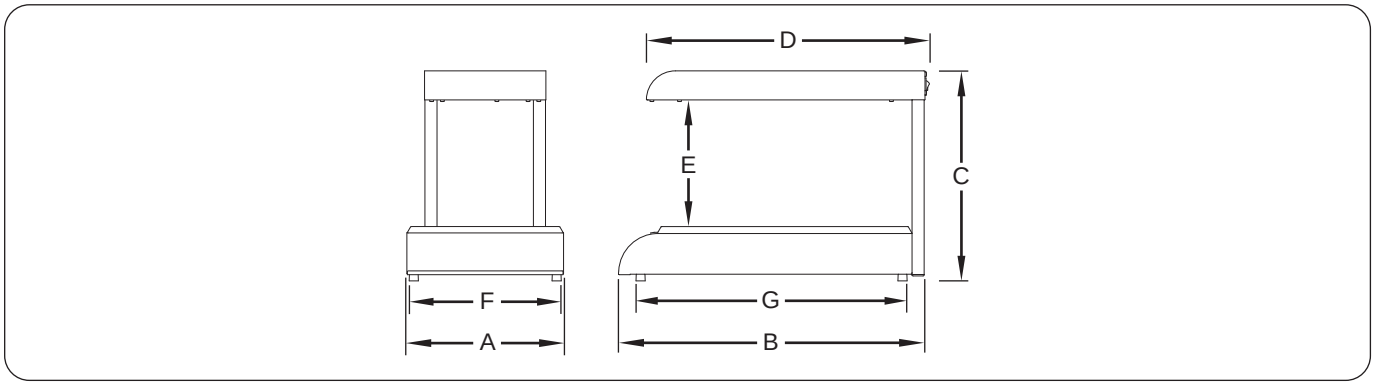

Figure 4. Dimensions

Généralités

Procéder comme suit pour installer une rampe chauffante portable Hatco GLO**MAX**®. Faire attention lors du déballage pour éviter d'endommager l'appareil et ses composants.

⚠ AVERTISSEMENT

DANGER DE DÉCHARGE ÉLECTRIQUE : L'appareil n'est pas à l'épreuve des intempéries. Placer l'appareil à l'intérieur à une température ambiante de 21°C minimum.

DANGER D'INCENDIE : Placer l'appareil à un minimum de 25 mm des parois et matières combustibles. Si une distance sûre n'est pas maintenue, la chaleur peut provoquer une combustion ou une altération de couleur.

⚠ ATTENTION

Placer l'appareil sur un plan de travail de hauteur correcte à un endroit qui convient pour son utilisation. Le support doit être de niveau pour éviter toute chute accidentelle du grille-pain ou de son contenu et suffisamment solide pour résister au poids de l'appareil et de son contenu.

Ne pas bouger ou déplacer l'appareil quand il contient des aliments. Éteindre l'appareil, sortir les aliments et laisser refroidir complètement avant déplacement ou nettoyage.

1. Retirer l'appareil de sa boîte.
2. Retirer la pochette d'informations.
3. Retirer le ruban et le film de protection de toutes les surfaces de l'appareil.
4. Attacher les supports de pied sur le boîtier supérieur.
   - Positionner le boîtier supérieur, côté élément vers le haut, sur une surface qui ne risque pas de le rayer.
   - À l'aide des quatre vis fournies, attacher les deux supports de pied au boîtier supérieur.

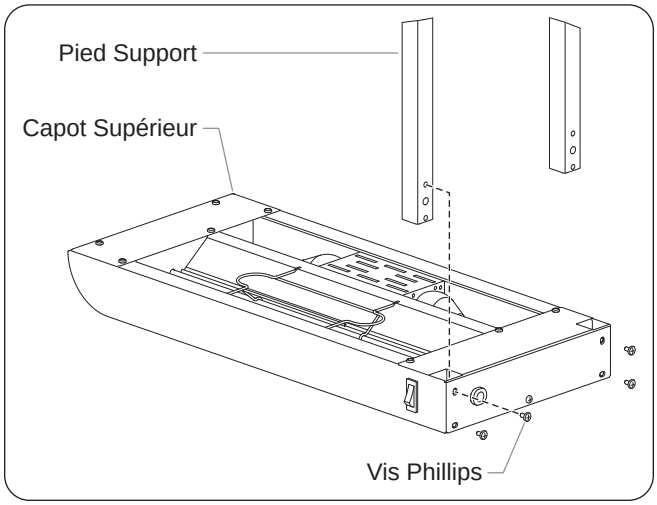

Figure 5. Montage du boîtier supérieur et des supports de pied

5. Fixer le boîtier supérieur à la base à l'aide des vis fournies.

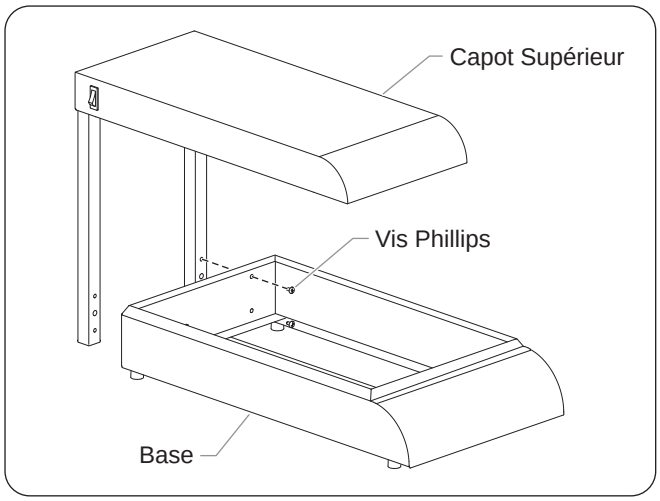

Figure 6. Montage du boîtier supérieur sur la base

6. Placer l'appareil à l'endroit souhaité.
   - S'assurer que l'appareil est sur un plan de travail de hauteur correcte à un endroit qui convient pour son utilisation.
   - S'assurer que le plan de travail est de niveau et suffisamment solide pour résister au poids de l'appareil et des produits alimentaires.
   - Vérifier que tous les pieds sous l'appareil reposent solidement sur le plan de travail.
7. Installer tous les accessoires et options fournis avec l'appareil. Pour des détails, voir la section OPTIONS ET ACCESSOIRES.

Généralités

Les rampes chauffantes portables GLO**MAX** sont simples à utiliser. Procéder comme suit pour utiliser l'appareil.

⚠ AVERTISSEMENT

Lire tous les messages de sécurité de la section Consignes de sécurité importantes avant d'utiliser ce matériel.

⚠ ATTENTION

Les huiles de fabrications standard et approuvées risquent de fumer pendant 30 minutes durant le démarrage initial. C'est un phénomène temporaire. Faire fonctionner l'appareil à vide jusqu'à ce que la fumée s'estompe.

AVIS

Cet appareil est conçu et recommandé pour une utilisation sur les comptoirs métalliques. Les dommages subis par les matériaux de comptoir non métalliques ne sont pas couverts par la garantie Hatco. Pour les autres matériaux de comptoir, vérifier auprès du fabricant que le matériau est adapté à des températures poouvant atteindre 100 °C.

Mise en marche

1. Brancher l'appareil sur une prise électrique correctement mise à la terre du type, de la taille et de la tension corrects. Voir des détails à la section CARACTÉRISTIQUES TECHNIQUES.
2. Mettre l'interrupteur de marche/arrêt sur position Marche (I) (l'interrupteur se trouve sur le côté du boîtier supérieur).

NOTE: Attendre 15 à 20 minutes pour que l'appareil ait le temps d'atteindre la température d'utilisation.

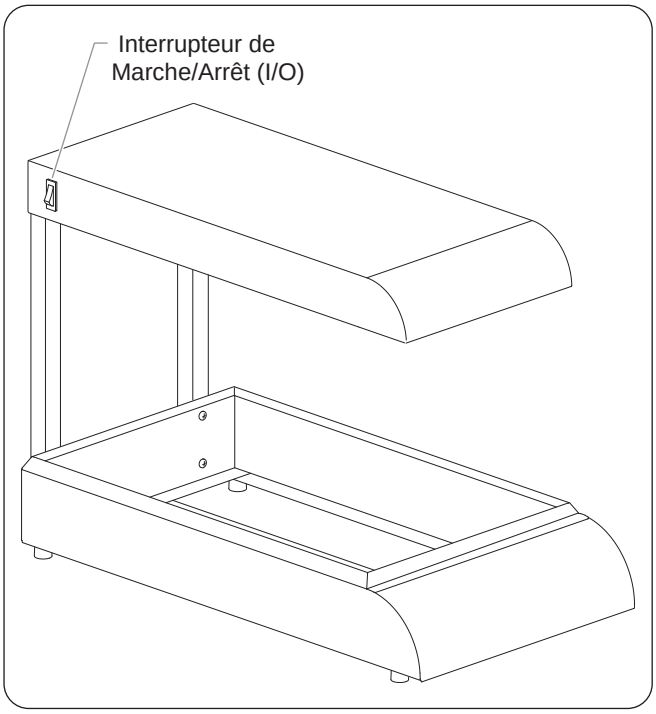

Figure 7. Commandes

Arrêt

1. Mettre l'interrupteur de marche/arrêt sur position Arrêt (O) et laisser refroidir l'appareil.

⚠ ATTENTION

DANGER DE BRÛLURE : Certaines surfaces extérieures de l'appareil deviennent chaudes. Toucher ces zones de l'appareil avec précaution.

2. Effectuer la procédure de nettoyage décrite à la section MAINTENANCE de ce manuel.

Généralités

Les rampes chauffantes portables Hatco GLO**MAX**® sont conçues pour offrir une durabilité et des performances maximales, moyennant un entretien minimum.

⚠ AVERTISSEMENT

DANGER DE DÉCHARGE ÉLECTRIQUE :

- **Débrancher le cordon d'alimentation ou mettre hors tension au coupe-circuit/disjoncteur et laisser refroidir l'appareil avant d'effectuer une maintenance ou un entretien.**
- **NE PAS immerger l'appareil ni le saturer d'eau. L'appareil n'est pas étanche à l'eau. Ne pas le faire fonctionner s'il a été immergé ou saturé d'eau.**
- **Ne pas nettoyer à la vapeur ni utiliser trop d'eau sur l'appareil.**
- **Cet appareil n'est pas étanche aux jets. Ne pas utiliser de jet sous pression pour nettoyer l'appareil.**

Cet appareil ne contient aucune pièce réparable par l'utilisateur. Si cet appareil doit être réparé, contacter un réparateur Hatco agréé ou le Service après-vente Hatco au +1 414-671-6350 ; télécopieur +1 414-671-3976.

Nettoyage Quotidien

Pour préserver la finition de l'appareil et maintenir la performance, il est recommandé de nettoyer tous les jours l'appareil.

AVIS

Utiliser uniquement des produits nettoyants non abrasifs. Les produits nettoyants abrasifs peuvent rayer la finition de l'appareil, ce qui altère son apparence et le rend plus susceptible d'accumuler la saleté.

1. Mettre l'appareil hors tension, débrancher le cordon d'alimentation et laisser refroidir l'appareil.
2. Enlever les récipients à aliments et les accessoires pour les nettoyer au lave-vaisselle ou dans l'évier.
3. Passer un chiffon humide doux sur toutes les surfaces métalliques. Les taches tenaces pourront être éliminées avec un bon nettoyant non abrasif. Les zones difficiles d'accès doivent être nettoyées avec une petite brosse et du savon doux.

Replacement d'une lampe d'éclairage

⚠ AVERTISSEMENT

Utiliser uniquement des lampes au moins conformes aux normes de la National Sanitation Foundation (NSF) et spécialement conçues pour les zones de maintien au chaud des aliments. La casse d'ampoules sans revêtement spécial risque de se solder par des blessures et/ou la contamination des aliments.

Les lampes d'éclairage sont des ampoulees incandescentes qui éclairent la zone de chauffe. Elles ont un revêtement spécial qui protège contre les blessures et la contamination des aliments en cas de casse. Procédez comme suit pour remplacer une ampoule.

1. Éteignez l'appareil, débranchez le cordon d'alimentation et laissez refroidir.
2. Dévissez l'ampoule de l'appareil et remplacez par une ampoule incandescente à revêtement spécial.

NOTE: Pour les applications 120 V, utilisez le numéro de référence Hatco 02.30.043.00. Pour les applications 230 V, utilisez le numéro de référence Hatco 02.30.058.00.

⚠ AVERTISSEMENT

La réparation de cet appareil doit être confiée exclusivement à du personnel qualifié. Les réparations par des personnes non qualifiées peuvent provoquer des décharges électriques et des brûlures.

⚠ AVERTISSEMENT

DANGER DE DÉCHARGE ÉLECTRIQUE: Débrancher le cordon d'alimentation ou mettre hors tension au coupe-circuit/disjoncteur et laisser refroidir l'appareil avant d'effectuer une maintenance ou un entretien.

Symptôme	Cause Probable	Solution
L'éclairage ne fonctionne pas.	Ampoule desserrée ou défectueuse.	Réinstaller ou remplacet l'ampoule incandescente.
L'appareil est branché, mais rien ne marche.	L'appareil n'est pas alimenté.	Vérifier la prise électrique et s'assurer que l'alimentation est conforme aux spécifications mentionnées sur l'appareil. Si la prise ne marche pas, vérifier le disjoncteur et le réarmer ou brancher l'appareil sur une autre prise en état de marche.
	Connecteur du cordon d'alimentation mal enfiché ou débranché.	Contactez votre agent de maintenance agréé ou Hatco pour assistance
	Cordon d'alimentation abîmé.	Contactez votre agent de maintenance agréé ou Hatco pour assistance
	Interrupteur de marche/arrêt (I/O) défectueux.	Contactez votre agent de maintenance agréé ou Hatco pour assistance
	Placer l'interrupteur de marche/arrêt (I/O) sur position (O).	Placer l'interrupteur d'alimentation (I/O) sur position (I).
L'appareil s'allume, mais ne dégage pas de chaleur.	Élément chauffant défectueux.	Contactez votre agent de maintenance agréé ou Hatco pour assistance

OPTIONS ET ACCESSOIRES

Porte-Étiquette

L'appareil comporte un porte-étiquette fixé sur l'avant de la base. Le porte-étiquette accepte une étiquette de 325 mm x 131 mm (12,8" x 5,2") (non fournie). Un écran en polycarbonate est fourni et doit être placé sur le panneau en guise de protection.

Installation du Panneau

1. Placer le panneau dans la zone incurvée du support de panneau.
   - Au besoin, courber légèrement le panneau pour faire rentrer les bords supérieur et inférieur dans les rainures du support.
2. Courber légèrement l'écran en polycarbonate pour faire rentrer les bords supérieur et inférieur dans les rainures du support.

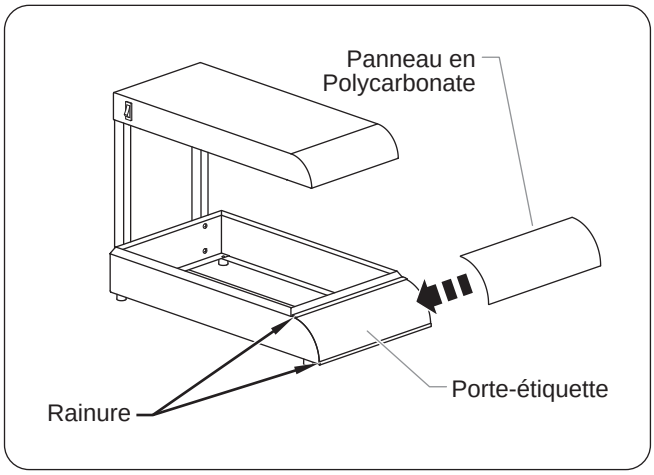

Figure 8. Porte-étiquette

GARANTIE LIMITÉE INTERNATIONALE

1. GARANTIE DU PRODUIT

Hatco garantit que les produits qu'il fabrique (les " produits ") seront dépourvus de vices de matériel, dans des conditions normales d'utilisation et de maintenance, pendant une période d'un (1) an à partir de la date d'achat à condition qu'ils soient installés et entretenus conformément aux instructions écrites de Hatco ou de 18 mois à partir de la date d'expédition de l'usine Hatco. L'acheteur doit prouver la date d'achat du produit en renvoyant la carte d'enregistrement de garantie ou par tout autre moyen jugé acceptable par Hatco, à sa seule discrétion.

Hatco garantit que les composants du produit suivant ne présentent aucuns défauts dans les matériaux employés pour leur construction, à partir de la date d'achat (sujet aux conditions en vigueur), pour la (les) période(s) de temps listées ci-dessous:

a) **Deux (2) ans de garantie des pièces :**
   Les éléments de grille-pain de la rampe (gaine métallique)
   Éléments de tiroir chauffant (pièces métalliques)
   Tiroir chauffant Rouleaux chauffants et Glissières
   Éléments de réchauffeur d'aliments (pièces métalliques)
   Vitrine chauffante (éléments métalliques, chauffage par air)
   Éléments d'armoire de stockage (éléments métalliques, chauffage par air)
   Éléments de puits chauffant intégrés — des séries HWB and HWBI (pièces métalliques)

b) **Un (1) an de garantie des pièces PLUS quatre (4) ans de garantie des pièces aux conditions de prorata que Hatco expliquera à la demande de l'acheteur :**
   Réservoirs 3CS et FR

c) **Dix (10) ans de garantie des pièces :**
   Chauffe-eau d'appoint électriques
   Chauffe-eau d'appoint au gaz

d) **Quatre-vingt dix (90) jours de garantie des pièces :**
   Pièces détachées de rechange

LES GARANTIES PRÉ-CITÉES SONT EXCLUSIVES ET EN LIEU DE TOUTES AUTRES GARANTIES, EXPRIMÉES OU IMPLICITES, INCLUANT MAIS NON LIMITÉ À TOUTE GARANTIE COMMERCIALE OU DE COMPATIBILITÉ POUR UN PROPOS PARTICULIER OU TOUTE VIOLATION DE BREVET OU AUTRE DROIT DE PROPRIÉTÉ INTELLECTUELLE. Sans limitation quand aux garanties pré-citées, DE TELLES GARANTIES NE COUVRENT PAS: Les ampoules à incandescence enduites, les lampes fluorescentes, les ampoules de lampes chauffantes, les ampoules halogènes enduites, les ampoules chauffantes halogènes, les éléments en verre et les fusibles; la défaillance de produit dans le réservoir d'appoint, l'échangeur de chaleur à tube fin, ou d'autres équipements de chauffage d'eau provoquée par le collage, l'accumulation de sédiments , les attaques chimiques ou le gel, ou une mauvaise utilisation, manipulation ou application du produit, une mauvaise installation, ou l'application de tension inadaptée.

2. LIMITATION DES REMÈDES ET DOMMAGES

La responsabilité de Hatco et le recours exclusif de l'acheteur ci-dessous seront limités seulement au remplacement de tout ou partie du produit en utilisant, au choix de Hatco, les pièces neuves ou remises à neuf ou le produit par Hatco ou un organisme de réparations agréé Hatco à l'égard de toute réclamation faite dans le délai de la garantie applicable mentionée ci-dessus. Hatco se réserve le droit d'accepter ou de rejeter toute réclamation de ce type en tout ou partie. Dans le contexte de cette garantie limitée, « remis à neuf » signifie qu'une pièce ou un produit a été ramené à ses caractéristiques techniques par Hatco ou par un centre de réparation agréé par Hatco. Hatco n'acceptera pas le renvoi de tel produit que ce soit sans une autorisation écrite préalable de Hatco, et les coûts d'expédition des renvois approuvés sont à la charge exclusive de l'acheteur. HATCO NE PEUT ÊTRE TENU RESPONSABLE, SOUS AUCUNE CIRCONSTANCE, POUR DES DOMMAGES CONSÉCUTIFS OU INCIDENTS, INCLUANT MAIS NON LIMITÉS AU COÛT DE LA MAIN D'ŒUVRE OU A LA PERTE DE PROFIT RÉSULTANT DE L'UTILISATION OU DE L'IMPOSSIBILITÉ D'UTILISER LES PRODUITS OU DU FAIT QUE LE PRODUIT SOIT INCORPORÉ OU DEVIENNE UN COMPOSANT D'UN AUTRE PRODUIT OU MARCHANDISE.

INFORMATIONS DE SERVICE

La garantie des rampes chauffantes portables Hatco GLO**MAX** est d'un an à partir de la date d'achat ou de 18 mois à partir de la date d'expédition de l'usine Hatco, selon la première des deux échéances.

En cas de problème avec une rampe chauffante durant la période de garantie, procéder comme suit :

Contacter un Revendeur Hatco

Se tenir prêt à lui fournir les informations suivantes pour garantir un traitement rapide:

- Modèle
- Numéro de Série (situées en bas de l'appareil)
- Problème Spécifique
- Date d'achat
- Nom de l'entreprise
- Adresse d'expédition
- Nom de la Personne à Contacter et Téléphone

Ensuite, le Revendeur Hatco:

- Fournira les pièces détachées requises
- Enverra la réclamation sous garantie à Hatco pour traitement

Problèmes non liés à la garantie

En cas de problème hors garantie exigeant une assistance, contactez le centre de SAV agréé par Hatco le plus proche.

Pour trouver le centre de SAV le plus proche :

- allez sur notre site Web **www.hatcocorp.com**, sélectionnez le menu déroulant Resources, puis cliquez sur « Find Service Agent/Distributor »
- appelez le SAV Hatco au 414-671-6350
- envoyez un courriel au SAV Hatco à partsandservice@hatcocorp.com

INDICE

Informazioni Importanti per il Proprietario.....38
Introduzione 38
Importanti Informazioni Sulla Sicurezza 39
Designazione del Modello.....40
Descrizione dei Modelli.....40
Dati Tecnici.....41
Configurazioni delle Spine.....41
Tabella dei Valori Elettrici Nominali 41
Dimensioni.....41
Installazione 42
Informazioni Generali 42
Funzionamento 43
Informazioni Generali 43
Manutenzione.....44
Informazioni Generali 44
Pulizia Giornaliera 44
Sostituzione Lampada.....44
Guida alla Soluzione dei Problemi.....45
Opzioni e Accessori 45
Garanzia Limitata Internazionale.....46
Informazioni Sugli Interventi in Garanzia.....46

INFORMAZIONI IMPORTANTI PER IL PROPRIETARIO

Indicare il numero del modello, il numero di serie (situato sul retro dell'unità), la tensione di alimentazione e la data di acquisto della propria unità negli spazi di seguito. Queste informazioni dovranno essere fornite nel momento in cui verrà richiesta l'assistenza Hatco.

N. del modello _____

N. di serie _____

Tensione di alimentazione _____

Data di acquisto _____

Registrare l'unità!

Completando la registrazione della garanzia online si eviteranno ritardi nell'inizio della copertura. Visitare il sito Hatco all'indirizzo **www.hatcocorp.com**, selezionare il menu "Parts & Service" e fare clic su "Warranty Registration".

Orario d'ufficio:
dalle 8 alle 17
Fuso orario centrale degli USA

(Orario estivo: da giugno a settembre–
dalle 8 alle 17 fuso orario centrale
degli USA da lunedì a giovedì
dalle 8 alle 14.30 fuso orario centrale
degli USA il venerdì)

Telefono: (414) 671-6350

E-mail: partsandservice@hatcocorp.com

Fax: (414) 671-3976 (Parts and Service)

Si possono ottenere informazioni supplementari visitando il nostro sito Web all'indirizzo **www.hatcocorp.com**.

INTRODUZIONE

Gli scaldavivande portatili Hatco GLO**MAX**® sono stati progettati per fornire una distribuzione termica ideale con un preciso controllo della temperatura che garantisce la qualità e sicurezza del cibo. La distribuzione termica pre-concentrata impedisce che il cibo diventi stracotto in mezzo e che si raffreddi attorno ai lati concentrando le temperature più alte sui lati esterni e mantenendo calde le superfici nei punti di maggior perdita di calore. La distribuzione termica pre-concentrata massimizza inoltre la conservazione del cibo e minimizza il rischio di malattie portate dal cibo. Gli scaldavivande portatili Hatco mantengono più a lungo e con sicurezza il cibo alla temperatura migliore per servire senza continuare a cuocerlo.

Gli scaldavivande portatili GLO**MAX** sono dotati di lampadine a incandescenza che illuminano l'area riscaldata.

Il presente manuale contiene le istruzioni per l'installazione, l'uso e la sicurezza degli scaldavivande GLO**MAX**. Consigliamo di leggere tutte le istruzioni di installazione, operative e di sicurezza contenute nel presente manuale prima di installare o usare il proprio scaldavivande portatile.

Le informazioni di sicurezza del presente manuale sono segnalate con le seguenti scritte:

⚠ AVVERTENZA

AVVERTENZA indica una situazione pericolosa che se non viene evitata può causare lesioni gravi o letali.

⚠ ATTENZIONE

ATTENZIONE indica una situazione pericolosa che se non viene evitata può causare lesioni lievi o moderate.

AVVISO

AVVISO serve a indicare situazioni che non riguardano lesioni della persona.

IMPORTANTI INFORMAZIONI SULLA SICUREZZA

Leggere le seguenti importanti informazioni sulla sicurezza, al fine di evitare infortuni gravi o anche fatali, ed evitare danni alle apparecchiature o alle cose.

⚠ AVVERTENZA

PERICOLO DI SCOSSA ELETTRIC:

- **Collegare l'unità a una presa elettrica opportunamente messa a terra e di corretta tensione e configurazione di spina. Se la spina e la presa non corrispondono, mettersi in contatto con un elettricista qualificato per stabilire la tensione corretta e installare la presa elettrica della misura giusta.**
- **Spegnere, scollegare il cavo di alimentazione e lasciare raffreddare l'unità prima di eseguire ogni intervento di manutenzione o pulizia.**
- **NON immergere in acqua o inzuppare d'acqua. L'unità non è impermeabile. Non usare l'unità se è stata immersa in acqua o inzuppata d'acqua.**
- **L'unità non è a prova di intemperie. Sistemare l'unità al chiuso in un posto in cui la temperatura ambiente sia un minimo di 21 °C (70 °F).**
- **Non pulire a vapore o usare una quantità eccessiva d'acqua sull'unità.**
- **La costruzione di questa unità non è a prova di getto. Non usare spruzzi a getto per pulire l'unità.**
- **Non sovraccaricare la prolunga. Se è calda al tatto, spegnere immediatamente l'unità e sostituire la prolunga con un cavo di potenza superiore.**
- **Non tirare l'unità dal cavo di alimentazione.**
- **Smettere di usare l'unità se il cavo di alimentazione si consuma o si logora.**
- **Non cercare di riparare o sostituire un cavo di alimentazione danneggiato. Il cavo di alimentazione deve essere sostituito da parte di Hatco, un rappresentante di servizio autorizzato Hatco o una persona con simili qualifiche professionali.**
- **Nell'eseguire interventi sull'unità usare solo pezzi di ricambio originali di Hatco. Ogni inadempienza nell'uso di pezzi di ricambio originali Hatco renderà nulle le garanzie e può determinare tensioni elettriche pericolose per gli operatori generando scosse elettriche o ustioni. I pezzi di ricambio originali di Hatco sono necessari per un funzionamento sicuro negli ambienti d'uso previsti. Alcuni pezzi di ricambio generici o di altri produttori non possiedono le stesse caratteristiche e non consentono il funzionamento degli apparecchi Hatco in condizioni di sicurezza.**

PERICOLO DI ESPLOSIONE: Non riporre e non usare benzina o altri liquidi o vapori infiammabili in vicinanza di questo o di altri elettrodomestici.

PERICOLO DI INCENDIO:

- **Sistemare l'unità a un minimo di 51 mm (2 pollice) da pareti o materiali infiammabili. Se non si mantengono le distanze di sicurezza, l'unità può scolorirsi o bruciare.**
- **Fissare la base all'alloggiamento superiore prima di accendere l'unità.**

⚠ AVVERTENZA

Utilizzare unicamente lampadine che rispondano o superino i requisiti normativi della National Sanitation Foundation (NSF) e che siano appositamente progettate per aree adibite all'esposizione di alimenti. La rottura delle lampadine senza rivestimento speciale potrebbe causare infortuni e/o contaminazione alimentare.

Assicurarsi che tutti gli operatori siano stati istruiti sull'uso sicuro e appropriato dell'unità.

Questa unità non è destinata all'uso da parte di bambini o persone con facoltà fisiche, sensoriali o mentali ridotte. Sorvegliare opportunamente i bambini e tenerli lontani dall'unità.

Questa unità non contiene parti su cui "l'utente" può intervenire. Se l'unità richiede un intervento di assistenza mettersi in contatto con un Agente di assistenza autorizzato di Hatco o con il Reparto di assistenza di Hatco al numero telefonico 414-671-6350; fax 414-671-3976.

⚠ ATTENZIONE

PERICOLO DI USTIONE: Alcune superfici esterne dell'unità diventano molto calde. Fare attenzione quando si toccano queste aree.

Sistemare l'unità su di un banco di altezza adatta in un'area che sia pratica per l'uso. La posizione dovrebbe essere in piano, per evitare che l'unità e il suo contenuto possano rovesciarsi, e forte a sufficienza da supportare il peso dell'unità stessa e del suo contenuto.

Non muovere o spostare l'unità quando contiene prodotti alimentari. Spegnere l'unità, rimuovere i prodotti alimentari e lasciarla raffreddare completamente prima di spostarla o pulirla.

Gli oli normali e di produzione approvati possono causare fumi fino a 30 minuti durante l'avvio iniziale. Questa condizione è temporanea. Azionare l'unità senza prodotti alimentari fino alla dissipazione del fumo.

AVVISO

Questa unità è progettata e consigliata per l'uso su piani di lavoro metallici. Eventuali danni a materiale non metallico del piano di lavoro non sono coperti dalla garanzia di Hatco. Se il piano di lavoro è di un materiale diverso, verificare presso il produttore che tale materiale sia adatto a temperature fino a 100°C.

Usare solo agenti di pulizia non abrasivi. I detergenti abrasivi possono graffiare la finitura dell'unità, sciupandone l'aspetto e rendendo l'unità soggetta ad accumulo di sporcizia.

Pulire l'unità giornalmente per evitare malfunzionamenti e assicurare un ambiente igienico.

DESIGNAZIONE DEL MODELLO

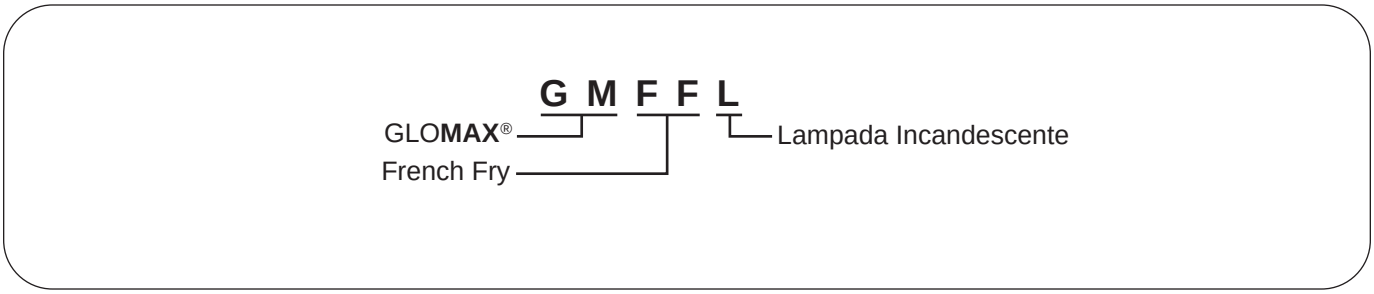

Figura 1. Designazione del modello

DESCRIZIONE DEI MODELLI

Lo scaldavivande portatile GLO**MAX** è racchiuso in un involucro di acciaio verniciato dotato di un elemento riscaldante agli infrarossi con guaina metallica, un interruttore On/Off (I/O) e un cavo standard di 1829 mm con spina. Il modello GMFFL presenta lampade incandescenti e un supporto per targa espositore (targa non inclusa).

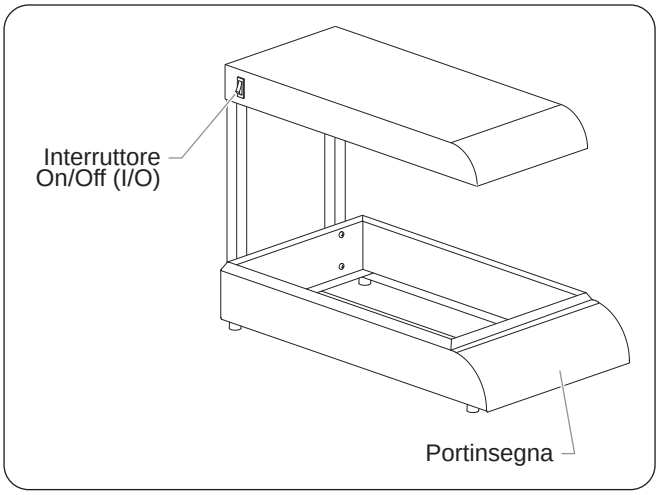

Figura 2. Modello GMFFL

Configurazioni delle spine

Ciascun apparecchio viene fornito dalla fabbrica con cavo di alimentazione e spina installati. Le spine sono fornite in base alle applicazioni.

⚠ AVVERTENZA

PERICOLO DI SCOSSA ELETTRIC: Collegare l'unità a una presa elettrica opportunamente messa a terra e di corretta tensione e configurazione di spina. Se la spina e la presa non corrispondono, mettersi in contatto con un elettricista qualificato per stabilire la tensione corretta e installare la presa elettrica della misura giusta.

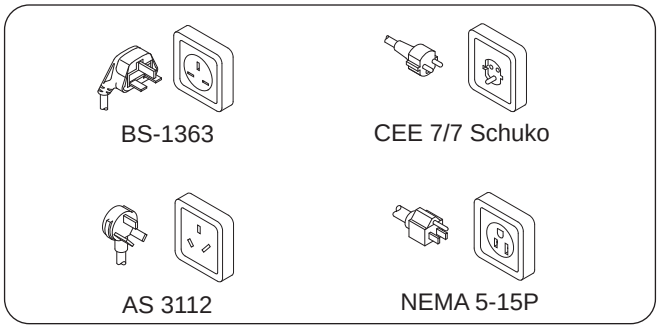

Figura 3. Configurazioni delle spine

NOTA: Presa non fornita da Hatco.

Tabella di corrispondenza electtrica

Modello	Tensione	Watts	Ampere	Configurazione della Spina	Peso di Spedizione
GMFFL	120	620	5.2	NEMA 5-15P	9 kg (20 lbs.)
GMFFL	230 (CE)	610	2.7	BS-1363, CEE 7/7 Schuko, AS 3112	9 kg (20 lbs.)

NOTA: Il peso di spedizione comprende l'imballaggio.

Dimensioni

Modello	Larghezza (A)	Profondità (B)	Altezza (C)	Profondità (D)	Altezza (E)	Larghezza d'igombro (F)	Profondità d'igombro (G)
GMFFL	329 mm (13″)	644 mm (25-3/8″)	445 mm (17-1/2″)	583 mm (23″)	265 mm (10-1/2″)	327 mm (12-7/8″)	577 mm (22-3/4″)

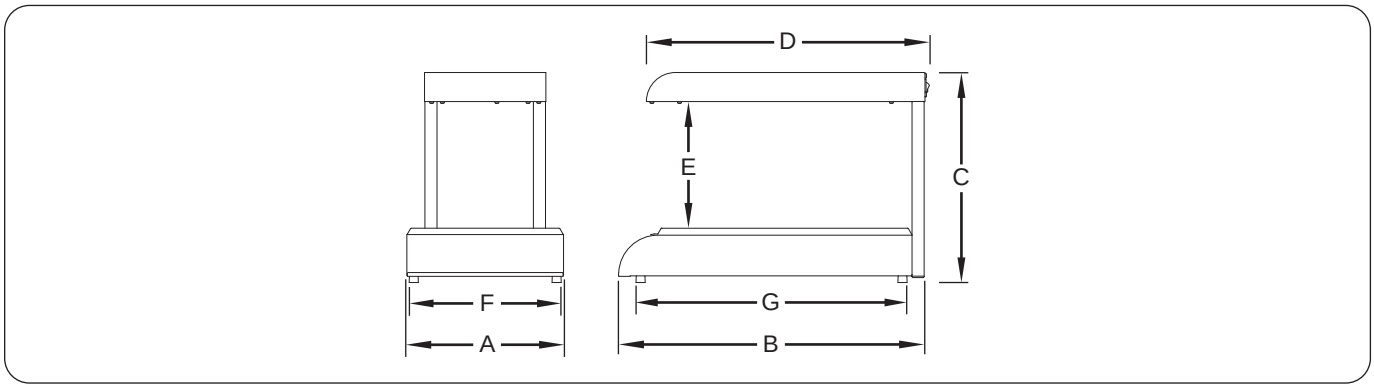

Figura 4. Dimensioni

Informazioni generali

Attenersi alla seguente procedura per installare lo scaldavivande portatile Hatco GLO**MAX**®. Aver cura di non danneggiare l'unità e i suoi componenti nell'estrarla dall'imballaggio.

⚠ AVVERTENZA

PERICOLO DI SCOSSA ELETTRIC: L'unità non è a prova di intemperie. Sistemare l'unità al chiuso in un posto in cui la temperatura ambiente sia un minimo di 21 °C (70 °F).

PERICOLO DI INCENDIO: Sistemare l'unità a un minimo di 25 mm (1 pollice) da pareti o materiali infiammabili. Se non si mantengono le distanze di sicurezza, l'unità può scolorirsi o bruciare.

⚠ ATTENZIONE

Sistemare l'unità su di un banco di altezza adatta in un'area che sia pratica per l'uso. La posizione dovrebbe essere in piano, per evitare che l'unità e il suo contenuto possano rovesciarsi, e forte a sufficienza da supportare il peso dell'unità stessa e del suo contenuto.

Non muovere o spostare l'unità quando contiene prodotti alimentari. Spegnere l'unità, rimuovere i prodotti alimentari e lasciarla raffreddare completamente prima di spostarla o pulirla.

1. Rimuovere l'unità dalla scatola.
2. Rimuovere il pacchetto informativo.
3. Rimuovere il nastro e la pellicola protettiva da tutte le superfici dell'unità.
4. Fissare le staffe per le gambe all'alloggiamento superiore.
   - Posizionare l'alloggiamento superiore con il lato dell'elemento in alto su una superficie antigraffio.
   - Utilizzare le quattro viti fornite per fissare le staffe per le gambe all'alloggiamento superiore.

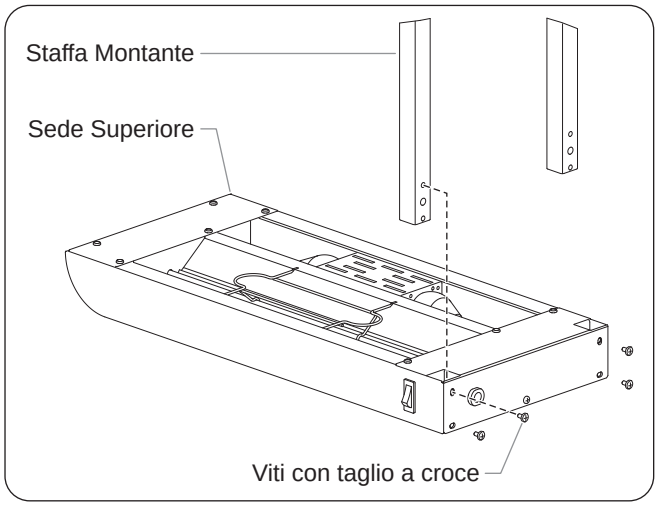

Figura 5. Montaggio dell'alloggiamento superiore e delle staffe per gambe

5. Fissare l'alloggiamento superiore all'unità di base mediante le viti fornite.

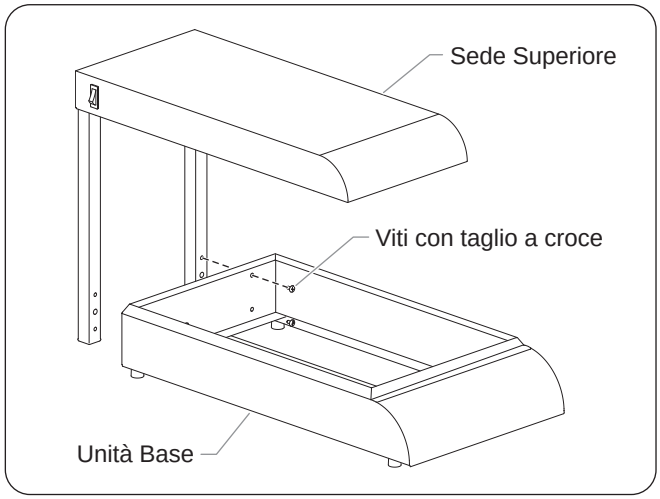

Figura 6. Montaggio dell'alloggiamento superiore all'unità di base

6. Sistemare l'unità nella posizione desiderata.
   - Accertarsi che l'unità sia su di un banco di altezza adatta in un'area pratica per l'uso.
   - Accertasi che il ripiano del banco sia in piano e sufficientemente robusto da supportare l'unità e i prodotti alimentari.
   - Accertarsi che tutti i piedi sul fondo dell'unità si posizionino in modo sicuro sul ripiano del banco.
7. Installare eventuali componenti opzionali o accessori in dotazione con l'unità. Per ulteriori dettagli, consultare la sezione OPZIONI E ACCESSORI.

Informazioni generali

Gli scaldavivande portatili GLO**MAX** sono facili da usare. Attenersi alla seguente procedura per azionare l'unità.

⚠ AVVERTENZA

Prima di usare l'unità, leggere tutti i messaggi di sicurezza contenuti nella sezione IMPORTANTI INFORMAZIONI SULLA SICUREZZA.

⚠ ATTENZIONE

Gli oli normali e di produzione approvati possono causare fumi fino a 30 minuti durante l'avvio iniziale. Questa condizione è temporanea. Azionare l'unità senza prodotti alimentari fino alla dissipazione del fumo.

AVVISO

Questa unità è progettata e consigliata per l'uso su piani di lavoro metallici. Eventuali danni a materiale non metallico del piano di lavoro non sono coperti dalla garanzia di Hatco. Se il piano di lavoro è di un materiale diverso, verificare presso il produttore che tale materiale sia adatto a temperature fino a 100°C.

Avvio

1. Collegare l'unità a una presa elettrica opportunamente munita di messa a terra e di tensione, misura e configurazione di spina corrette. Per ulteriori dettagli, vedere la sezione SPECIFICHE.
2. Portare l'interruttore On/Off (I/O) in posizione On (I) (l'interruttore si trova sul lato dell'alloggiamento superiore).

NOTA: Attendere 15-20 minuti che l'unità raggiunga la temperatura di esercizio.

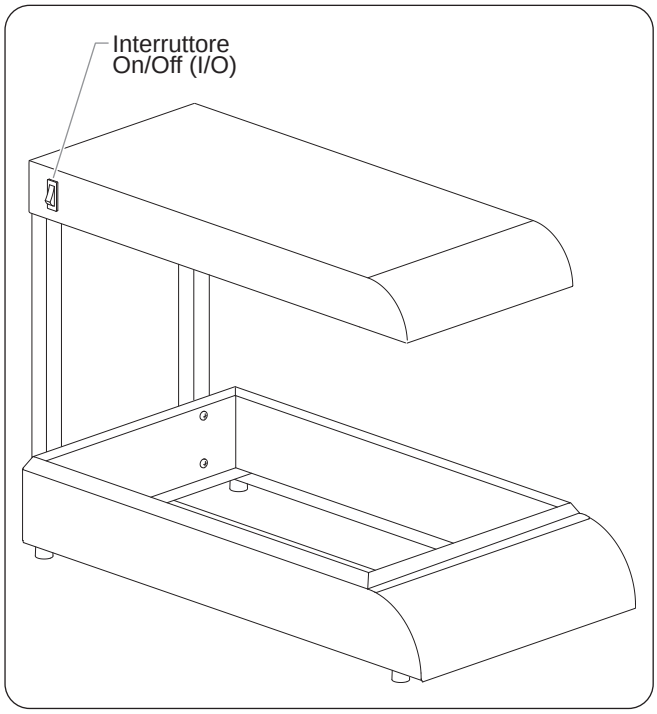

Figura 7. Comandi

Arresto

1. Portare l'interruttore On/Off (I/O) in posizione Off (O) e lasciare che l'unità si raffreddi.

⚠ ATTENZIONE

PERICOLO DI USTIONE: Alcune superfici esterne dell'unità diventano molto calde. Fare attenzione quando si toccano queste aree.

2. Eseguire la procedura di pulizia come riportato nella sezione MANUTENZIONE di questo manuale.

Informazioni generali

Gli scaldavivande portatili Hatco GLO**MAX**® sono stati progettati per fornire prestazioni e durare a lungo con un minimo di manutenzione.

⚠ AVVERTENZA

PERICOLO DI SCOSSA ELETTRIC:

- **Scollegare il cavo di alimentazione o spegnere l'interruttore generale a livello dell'interruttore/sezionatore di circuito e lasciare raffreddare l'unità prima di eseguire ogni intervento di manutenzione o pulizia.**
- **NON immergere in acqua o inzuppare d'acqua. L'unità non è impermeabile. Non usare l'unità se è stata immersa in acqua o inzuppata d'acqua.**
- **Non pulire a vapore o usare una quantità eccessiva d'acqua sull'unità.**
- **La costruzione di questa unità non è a prova di getto. Non usare spruzzi a getto per pulire l'unità.**

Questa unità non contiene parti su cui "l'utente" può intervenire. Se l'unità richiede un intervento di assistenza mettersi in contatto con un Agente di assistenza autorizzato di Hatco o con il Reparto di assistenza di Hatco al numero telefonico 414-671-6350; fax 414-671-3976.

Nell'eseguire interventi sull'unità usare solo pezzi di ricambio originali di Hatco. Ogni inadempienza nell'uso di pezzi di ricambio originali Hatco renderà nulle le garanzie e può determinare tensioni elettriche pericolose per gli operatori generando scosse elettriche o ustioni. I pezzi di ricambio originali di Hatco sono necessari per un funzionamento sicuro negli ambienti d'uso previsti. Alcuni pezzi di ricambio generici o di altri produttori non possiedono le stesse caratteristiche e non consentono il funzionamento degli apparecchi Hatco in condizioni di sicurezza.

AVVISO

Pulire l'unità giornalmente per evitare malfunzionamenti e assicurare un ambiente igienico.

Pulizia Giornaliera

Per conservare intatta la finitura e mantenere la performance dell'unità, si consiglia di pulirla quotidianamente.

AVVISO

Usare solo agenti di pulizia non abrasivi. I detergenti abrasivi possono graffiare la finitura dell'unità, sciupandone l'aspetto e rendendo l'unità soggetta ad accumulo di sporcizia.

1. Spegnere l'unità, scollegare il cavo di alimentazione e lasciarla raffreddare.
2. Rimuovere le bacinelle e tutti gli accessori da pulire e lavarli in lavastoviglie o a mano.
3. Passare un panno morbido e umido su tutte le superfici metalliche. Le macchie più ostinate possono essere rimosse con un buon detergente non abrasivo. Le parti più difficili da raggiungere possono essere pulite utilizzando una piccola spazzola e un detergente delicato.

Sostituzione Lampada

⚠ AVVERTENZA

Utilizzare unicamente lampadine che rispondano o superino i requisiti normativi della National Sanitation Foundation (NSF) e che siano appositamente progettate per aree adibite all'esposizione di alimenti. La rottura delle lampadine senza rivestimento speciale potrebbe causare infortuni e/o contaminazione alimentare.

L'espositore presenta lampadine incandescenti che illuminano l'area di riscaldamento. Queste lampadine hanno un rivestimento speciale per la protezione dagli infortuni e dalla contaminazione alimentare nel caso si rompano. Attenersi alla seguente procedura per sostituire una lampadina.

1. Spegnere l'unità, scollegare il cavo di alimentazione e lasciarla raffreddare.
2. Svitare la lampadina dall'unità e sostituirla con una nuova dello stesso tipo, a incandescenza e con rivestimento speciale.

NOTA: Per le applicazioni a 120 V, utilizzare Hatco cod. catalogo 02.30.043.00. Per le applicazioni a 230 V, utilizzare Hatco cod. catalogo 02.30.058.00.

GUIDA ALLA SOLUZIONE DEI PROBLEMI

⚠ AVVERTENZA

Interventi sull'unità devono essere eseguiti solo da parte di personale qualificato. Interventi da parte di persone non qualificate possono risultare in scossa elettrica o ustione.

⚠ AVVERTENZA

Pericolo di scossa elettrica: Scollegare il cavo di alimentazione e lasciare che l'unità si raffreddi prima di eseguire interventi di manutenzione e pulizia o prima di cercare di sbloccare un inceppamento.

Sintomo	Causa Probabile	Intervento
La lampada dell'espositore non funziona.	Lampadina lenta o guasta.	Reinstallare o sostituire la lampadina incandescente.
Unità collegata ma non operativa.	Manca alimentazione all'unità.	Controllare la presa elettrica e verificare che l'alimentazione corrisponda a quella indicata nelle specifiche dell'unità. Se la presa è guasta, controllare l'interruttore di circuito e reimpostarlo o inserire l'unità in una presa diversa e funzionante.
	Collegamenti del cavo di alimentazione allentati o staccati.	Rivolgersi per assistenza al rappresentante autorizzato o direttamente ad Hatco.
	Cavo di alimentazione danneggiato.	Rivolgersi per assistenza al rappresentante autorizzato o direttamente ad Hatco.
	Interruttore On/Off (I/O) difettoso.	Rivolgersi per assistenza al rappresentante autorizzato o direttamente ad Hatco.
	Interruttore On/Off (I/O) in posizione Off (O).	Portare l'interruttore On/Off sulla posizione On (I).
L'unità si accende ma non riscalda.	L'elemento riscaldante non funziona.	Rivolgersi per assistenza al rappresentante autorizzato o direttamente ad Hatco.

OPZIONI E ACCESSORI

Portinsegna

L'unità è dotata di un portinsegna sulla parte anteriore della base. Nel portinsegna si può inserire un cartello di 325 mm x 131 mm (12,8 pollici x 5,2 pollici). (Cartello non incluso.) È fornito uno schermo in policarbonato a copertura della targa.

Installazione Della Targa

1. Inserire la targa nell'area ricurva del supporto.
   - Se necessario, piegarle lievemente la targa per inserire i bordi alto e basso nelle scanalature della targa.
2. Piegare lievemente lo scudo in policarbonato per inserire i bordi alto e basso nelle scanalature della targa.

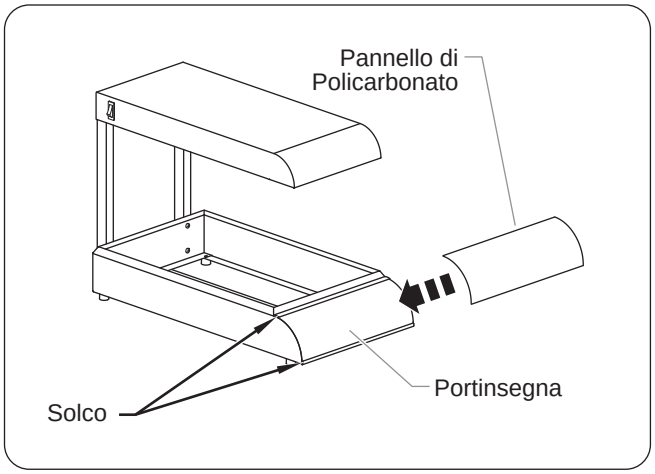

Figura 8. Portinsegna

GARANZIA LIMITATA INTERNAZIONALE

I

1. GARANZIA SUL PRODOTTO

La Hatco garantisce che i prodotti di sua fabbricazione (i "Prodotti"), in normali condizioni di uso e manutenzione, sono esenti da difetti di materiale per un (1) anno dalla data di acquisto, se installati e mantenuti in osservanza delle istruzioni scritte della Hatco, oppure per 18 mesi dalla data di spedizione dalla Hatco. L'acquirente deve stabilire la data di acquisto del prodotto mediante invio della sched a di registrazione della garanzia Hatco oppure in altro modo ritenuto soddisfacente ad esclusiva discrezione della Hatco.

La Hatco garantisce che i seguenti componenti del Prodotto non presenteranno difetti materiali dalla data dell'acquisto (in conformità alle condizioni di cui sopra) per la(e) durata(e) e le condizioni di seguito elencate:

a) **Due (2) giorni di garanzia per le parti:**
   Elementi del tostapane a convezione (guaina metallica)
   Componenti scorrevoli del riscaldatore (rivestiti in metallo)
   Riscaldatore , rulli del riscaldatore e scivoli del Riscaldatore
   Componenti del riscaldatore (rivestiti in metallo)
   Componenti del visualizzatore del riscaldatore (riscaldamento ad aria rivestito in metallo)
   Componenti di sostegno dell'armatura (impianto di riscaldamento ad aria rivestito in metallo)
   Elementi del pozzo riscaldato incorporato — serie HWB e HWBI (con protezione di metallo)

b) **Un (1) anno parti e manodopera PIÙ quattro (4) anni garanzia solo parti, a termini distribuiti proporzionalmente che Hatco spiegherà all'acquirente se così richiesto:**
   Serbatoi 3CS e FR

c) **Dieci (10) giorni di garanzia per le parti:**
   Serbatoi di acqua calda ausiliari elettrici
   Serbatoi di acqua calda ausiliari a gas

d) **Novanta (90) giorni di garanzia per le parti:**
   Parti di ricambio

LE GARANZIE DI CUI SOPRA SONO ESCLUSIVE E SOSTITUISCONO QUALSIASI ALTRA GARANZIA, ESPRESSA O IMPLICITA, COMPRESA TRA L'ALTRO, LA GARANZIA DI COMMERCIABILITÀ O ADEGUATEZZA PER UNO SCOPO PARTICOLARE O DI PROTEZIONE DALLA VIOLAZIONE DEI DIRITTI DI BREVETTO O DI ALTRO GENERE DI PROPRIETÀ INTELLETTUALE. Senza limitare il concetto generico di quanto sopra, DETTE GARANZIE NON COPRONO: lampadine per lampade incandescenti rivestite, lampade fluorescenti, lampadine per lampade di riscaldamento, lampadine per lampade alogene rivestite, lampadine per lampade di riscaldamento alogene, componenti in vetro e fusibili, guasti del prodotto nella vasca booster, nel tubo ad alette dello scambiatore di calore o in altra attrezzatura per il riscaldamento dell'acqua causati da calcinazione, accumulo di sedimentazione, agenti chimici o congelamento, uso scorretto del prodotto, manomissione o applicazione errata, installazione non corretta o applicazione di tensione errata.

2. LIMITI DEGLI OBBLIGHI DI RIPARAZIONE E DI RISARCIMENTO DANNI

La responsabilità di Hatco e l'esclusivo rimedio spettante all'acquirente per quanto riportato di seguito, saranno limitati esclusivamente alla sostituzione della parte di ricambio con parti nuove o rigenerate, a scelta di Hatco, da parte di Hatco stessa o di un centro di servizio autorizzato in relazione alla richiesta effettuata entro il succitato periodo di garanzia pertinente. Hatco si riserva il diritto di accettare o rifiutare eventuali reclami in tutto o in parte. Nel contesto della presente Garanzia limitata, "rigenerato" significa che una parte o un Prodotto è stato riportato alle specifiche tecniche originali da Hatco o da un'agenzia di servizio autorizzata da Hatco. La Hatco non accetterà la restituzione dei propri Prodotti senza previa approvazione scritta da parte della stessa e le spese di spedizione saranno esclusivamente a carico dell'Acquirente. LA HATCO DECLINA QUALSIASI RESPONSABILITÀ PER EVENTUALI DANNI INDIRETTI O ACCIDENTALI, COMPRESI TRA L'ALTRO I COSTI DI MANODOPERA O IL MANCATO GUADAGNO CAUSATI DALL'UTILIZZO O DALL'IMPOSSIBILITÀ DI UTILIZZARE I PRODOTTI O DOVUTI AL MONTAGGIO DEI PROPRI PRODOTTI IN ALTRI IMPIANTI O APPARECCHI.

INFORMAZIONI SUGLI INTERVENTI IN GARANZIA

La garanzia di tutti gli scaldavivande portatili GLO**MAX** di Hatco è di un anno dalla data d'acquisto o di diciotto mesi dalla data di spedizione dallo stabilimento Hatco, quale che sia la prima.

Se sorge un problema con lo scaldavivande durante il decorso della garanzia:

Contattare il Rivenditore Locale Hatco

Quando si contatta il rivenditore Hatco per richiedere assistenza, fornire le seguenti informazioni per assicurare la celerità del servizio:

- Modello dell'apparecchio
- Numero di Serie (situate sul fondo dell'unità)
- Una Descrizione Accurata del Problema
- Data di Acquisto
- Nome dell'azienda
- Indirizzo di spedizione
- Nome e Numero Telefonico della Persona da Contattare

Il rivenditore Hatco:

- Fornirà i Ricambi Necessari
- Inoltrerà alla Hatco il Reclamo

Problemi non coperti dalla garanzia

Se sorge un problema non coperto dalla garanzia per il quale è necessaria assistenza, rivolgersi al centro di servizio autorizzato Hatco di zona. Per gli indirizzi dei centri di servizio:

- visitare il sito **www.hatcocorp.com**, selezionare il menu "Resources" e fare clic su "Find Service Agent/Distributor".
- Chiamare l'assistenza Hatco al numero +1 414 671 6350.
- Scrivere all'assistenza Hatco all'indirizzo partsandservice@hatcocorp.com.

INHOUD

Belangrijke Informatie Voor De Eigenaar **47**
Inleiding **47**
Belangrijke Veiligheidsinformatie **48**
Modelbenaming **49**
Modelbeschrijving **49**
Specificaties **50**
Stekkerconfiguraties 50
Tabel met elektrische gegevens 50
Afmetingen 50
Installatie **51**
Algemeen 51
Werking **52**
Algemeen 52
Onderhoud **53**
Algemeen 53
Dagelijkse Reinigen 53
Een Displaylichtje Vervangen 53
Oplossen van Problemen **54**
Opties en Accessoires **54**
Internationale Beperkte Garantie **55**
Informatie over Garantieservice **55**

BELANGRIJKE INFORMATIE VOOR DE EIGENAAR

Noteer het modelnummer, serienummer (vestigd op de achterzijde van de eenheid), de spanning en de aankoopdatum van uw unit in de ruimte onderaan. Zorg ervoor dat u deze informatie ter beschikking hebt als u Hatco voor service belt.

Modelnr. _____

Serienr. _____

Spanning _____

Aankoopdatum _____

Registreer uw apparaat!
Als u online de garantieregistratie invult kunt u vertargingen bij het bekomen van uw garantievoordelen vermijden. Ga naar de Hatco-website op **www.hatcocorp.com**, selecteer the Onderdelen&Onderhoud menu en klik op “Garantieregistratie”.

Kantooruren:
8:00 uur tot 17:00 uur
Central Standard Time (CET – 7 uur)

(Zomeruren: juni tot september –
8:00 uur tot 17:00 uur CST
maandag tot donderdag
8:00 uur tot 14:30 uur CST op vrijdag)

Telefoon: +1-414-671-6350

E-mail: partsandservice@hatcocorp.com

Fax: +1-414-671-3976
(Onderdelen en service)

Bijkomende informatie vindt u op onze website: **www.hatcocorp.com**.

INLEIDING

Hatco GLO**MAX**® draagbare voedselverwarmers zijn ontworpen om door middel van ideale verwarmingspatronen met een precieze temperatuurregeling de kwaliteit en veiligheid van het voedsel te verzekeren. Dankzij de verwarmingspatronen met voorgedefinieerde focus voorkomt dit toestel dat het voedsel in het midden te gaar wordt of aan de randen afkoelt door doelgericht een hogere temperatuur toe te passen aan de randen van het houderoppervlak waar het warmteverlies het grootste is. De verwarmingspatronen met voorgedefinieerde focus zorgen er verder voor dat het voedsel gedurende de langst mogelijke tijd warm kan worden gehouden en het risico op via voedsel overdraagbare ziekten tot een minimum wordt beperkt. De draagbare voedselverwarmers van Hatco houden het voedsel op een veilige manier langer op de hoogste opdientemperatuur zonder het voedsel verder te laten koken of bakken.

De GLO**MAX** voedselverwarmers zijn uitgerust met gloeilampen om het gebied te verlichten waar het voedsel wordt verwarmd.

In deze handleiding vindt u instructies voor de installatie, het veilige gebruik en de bediening van de GLO**MAX** draagbare voedselverwarmers. Wij raden aan om alle installatie-, bedienings- en veiligheidsvoorschriften in deze handleiding te lezen voor u uw draagbare voedselverwarmer installeert of gebruikt.

De veiligheidsinformatie in deze handleiding wordt voorafgegaan door een tekstkader met een van de volgende termen:

⚠ WAARSCHUWING

WAARSCHUWING wijst op een gevaarlijke situatie die, als ze niet wordt vermeden, tot ernstige of dodelijke letsels kan leiden.

⚠ VOORZICHTIG

VOORZICHTIG wijst op een gevaarlijke situatie die, als ze niet wordt vermeden, tot lichte of vrij ernstige letsels kan leiden.

ATTENTIE

ATTENTIE wordt gebruikt om uw aandacht te vestigen op praktijken die niet tot lichamelijke letsels leiden.

Lees de volgende belangrijke veiligheidsinformatie om mogelijk dodelijk letsel te voorkomen en om schade aan het apparaat of materiaal te voorkomen.

WAARSCHUWING

GEVAAR VOOR ELEKTRISCHE SCHOKKEN:

- Steek de stekker van het apparaat alleen in een naar behoren geaard stopcontact met de correcte spanning, grootte en stekkerconfiguratie. Als de stekker en het stopcontact niet passen, neemt u contact op met een gekwalificeerd elektricien om een stopcontact met de correcte spanning en grootte te installeren.
- Zet de stroomschakelaar in de stand UIT, haal de stekker uit het stopcontact en laat het apparaat volledig afkoelen voordat u het onderhoudt of schoonmaakt.
- Dompel het apparaat NIET onder en maak het ook NIET kletsnat. Het apparaat is niet waterbestendig. Gebruik het apparaat niet als het onder werd gedompeld of erg nat werd gemaakt.
- Het apparaat is niet weerbestendig. Gebruik het apparaat alleen binnenshuis op een plaats waar de omgevingstemperatuur minimaal 21°C bedraagt.
- Maak het apparaat niet schoon met stoom en gebruik ook niet al te veel water.
- De constructie van dit apparaat is niet bestand tegen hogedrukspuiten. Gebruik geen sprays met een spuitstraal om dit apparaat schoon te maken.
- Overlaad het verlengsnoer nooit. Als het verlengsnoer warm aanvoelt zet u het apparaat onmiddellijk uit en vervangt u het snoer met een dat een hogere stroomdoorvoercapaciteit heeft.
- Trek niet aan het elektrische snoer van het apparaat.
- Gebruik het apparaat niet langer wanneer het elektrische snoer gerafeld of versleten is.
- Probeer een beschadigd elektrisch snoer niet te herstellen of vervangen. Het snoer moet door Hatco, een erkende Hatco servicevertegenwoordiger of een persoon met vergelijkbare kwalificaties worden vervangen.
- Gebruik alleen authentieke Hatco vervangingsonderdelen als het apparaat moet worden hersteld. Als er geen authentieke Hatco-vervangingsonderdelen worden gebruikt, komen alle garanties te vervallen en kunnen de gebruikers van de apparatuur aan gevaarlijke elektrische spanning worden blootgesteld, wat kan resulteren in elektrische schokken of brandwonden. Authentieke Hatco vervangingsonderdelen zijn specifiek ontworpen om veilig te werken in de omgevingen waarin ze worden gebruikt. Sommige niet-authentieke of generieke vervangingsonderdelen hebben niet de vereiste eigenschappen om veilig te kunnen werken in apparaten van Hatco.

ONTPLOFFINGSGEVAAR: Benzine of andere ontvlambare dampen of vloeistoffen mogen niet in de buurt van dit of een ander apparaat worden opgeslagen of gebruikt.

BRANDGEVAAR:

- Plaats het apparaat op ten minste 25 mm afstand van brandbare wanden en materialen. Als de veiligheidsafstand niet wordt gerespecteerd kan ontbranding of verkleuring optreden.
- De basis moet stevig bevestigd zijn aan het bovenstuk voordat u het apparaat aanschakelt.

WAARSCHUWING

Gebruik uitsluitend lagedruk-halogeenlampen/ warmtelampen die aan de normen van de National Sanitation Foundation (NSF) voldoen of deze overtreffen en die specifiek zijn ontworpen om voedsel warm te houden. Als niet beschermde lichten breken kunt u zich bezeren of kunnen voedingswaren gecontamineerd geraken.

Zorg dat alle bedieners van het apparaat goede instructies hebben ontvangen betreffende het veilige en juiste gebruik van het apparaat.

Dit apparaat is niet bestemd voor gebruik door kinderen of personen met beperkte lichamelijke, gevoels- of mentale capaciteiten. Houd kinderen uit de buurt van het apparaat.

Dit apparaat bevat geen onderdelen die door de gebruiker kunnen worden vervangen. Als het apparaat moet worden hersteld neemt u contact op met een erkend Hatco servicevertegenwoordiger of de Hatco serviceafdeling op het nummer +1-414-671-6350; fax +1-414-671-3976.

VOORZICHTIG

GEVAAR VOOR BRANDWONDEN: Sommige oppervlakken aan de buitenkant van het apparaat worden heet. Wees voorzichtig wanneer u deze oppervlakken aanraakt.

Plaats het apparaat op een hoogte en een plaats waar er gemakkelijk mee kan worden gewerkt. Het oppervlak moet waterpas zijn om te voorkomen dat het apparaat of de inhoud ervan per ongeluk zou vallen en moet sterk genoeg zijn om het gewicht van het toestel en de inhoud te kunnen dragen.

Tijdens de eerste ingebruikneming kunnen standaard en erkende industriële oliën tot 30 minuten rookvorming veroorzaken. Dit is een toestand van voorbijgaande aard. Om een veilig gebruik te garanderen laat u het toestel zonder voedingswaren werken tot de rook is verdwenen.

Verplaats het apparaat niet als er voedingswarenl inzitten. Zet het apparaat uit, verwijder de voedingswaren en laat het apparaat volledig afkoelen voordat u het verplaatst of kuist.

ATTENTIE

Dit apparaat is ontwikkeld voor gebruik op metalen aanrechten. Schade aan niet-metalen oppervlakken wordt niet door de Hatco-garantie gedekt. Verifieer voor oppervlakten van een ander materiaal bij de fabrikant of het geschikt is om te gebruiken bij temperaturen die 100°C overstijgen.

Gebruik uitsluitend niet-schurende schoonmaakmiddelen. Schurende schoonmaakmiddelen kunnen krassen op de finish van het apparaat veroorzaken die ontsierend zijn en tot vuilophoping leiden.

Reinig het apparaat dagelijks voor een hygiënische werking en om defecten te voorkomen.

MODELBENAMING

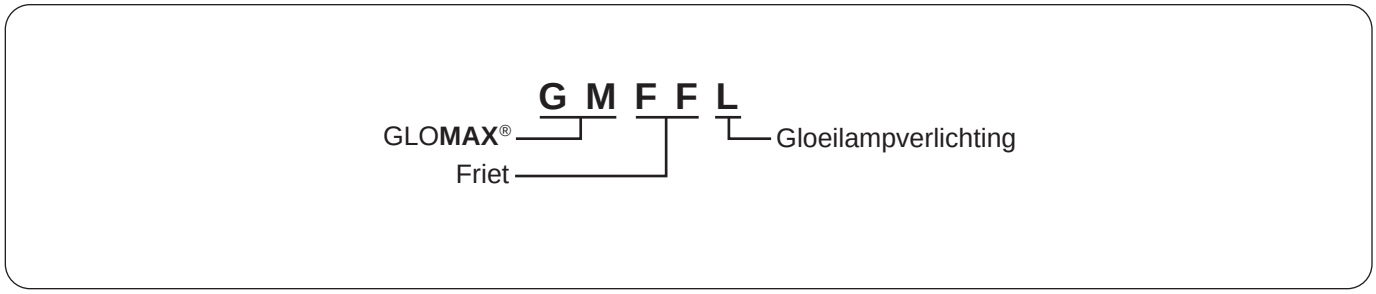

Illustratie 1. Modelbenaming

MODELBESCHRIJVING

Het model GLO**MAX** van Hatco heeft een in staalkleur geverfde behuizing met een metaal bekleed infrarood verwarmingselement, een AAN/UIT-schakelaar en een standaard voorbedraad snoer van 1.829 mm met stekker. De draagbare voedselverwarmer is voorzien van gloeilampverlichting en een houder voor de displaytekst (materiaal om de displaytekst te maken dient u zelf te voorzien).

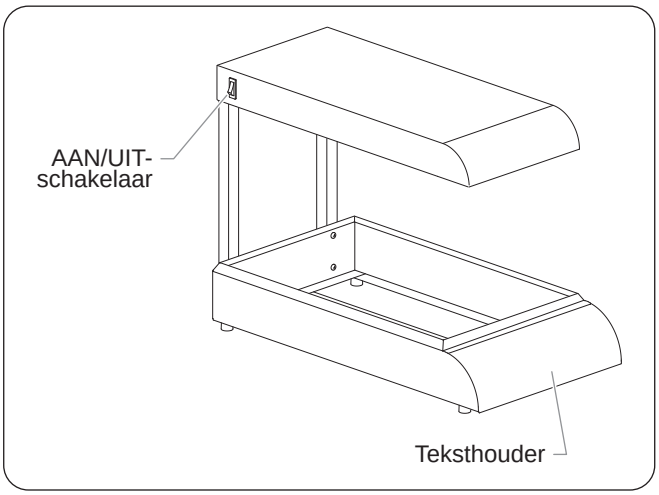

Illustratie 2. Model GMFFL

Stekkerconfiguraties

De apparaten worden met een op de fabriek geïnstalleerd elektriciteitssnoer met stekker geleverd. Stekkers worden geleverd volgens de toepassingen.

⚠ WAARSCHUWING

GEVAAR VOOR ELEKTRISCHE SCHOKKEN: Steek de stekker van het apparaat alleen in een naar behoren geaard stopcontact met de correcte spanning, grootte en stekkerconfiguratie. Als de stekker en het stopcontact niet passen, neemt u contact op met een gekwalificeerd elektricien om een stopcontact met de correcte spanning en grootte te installeren.

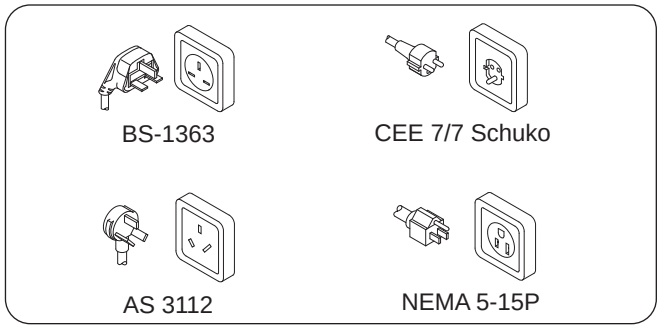

Illustratie 3. Stekkerconfiguraties

OPMERKING: Stopcontact niet door Hatco geleverd.

Tabel met elektrische gegevens

Model	Spanning	Watts	Ampère	Stekkerconfiguratie	Verzendgewicht
GMFFL	120	620	5.2	NEMA 5-15P	9 kg (20 lbs.)
GMFFL	230 (CE)	610	2.7	BS-1363, CEE 7/7 Schuko, or AS 3112	9 kg (20 lbs.)

OPMERKING: Verzendgewicht is inclusief verpakking.

Afmetingen

Model	Breedte (A)	Diepte (B)	Hoogte (C)	Diepte (D)	Hoogte (E)	Breedte tussen buitenkant pootjes (F)	Diepte tussen buitenkant pootjes (G)
GMFFL	329 mm (13″)	644 mm (25-3/8″)	445 mm (17-1/2″)	583 mm (23″)	265 mm (10-1/2″)	327 mm (12-7/8″)	577 mm (22-3/4″)

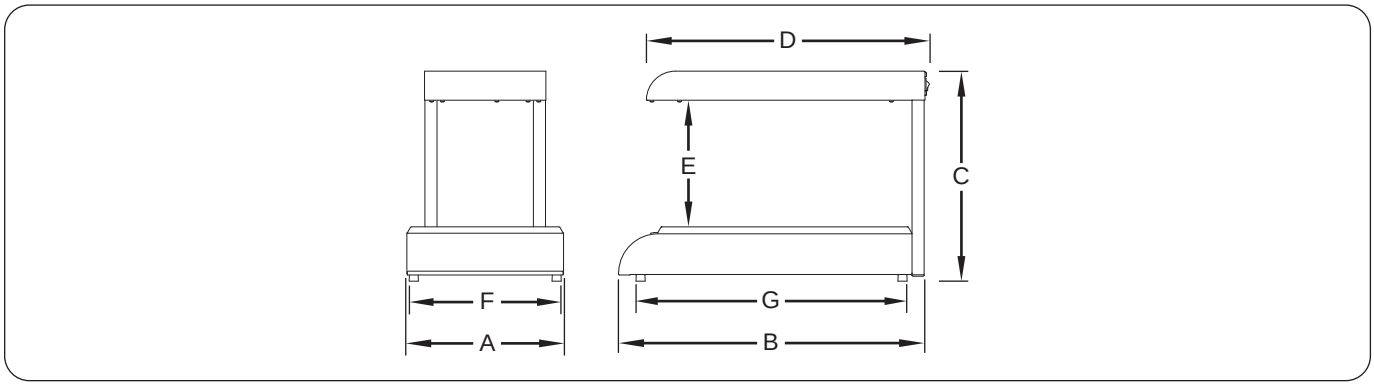

Illustratie 4. Afmetingen

Algemeen

Volg onderstaande procedure voor het installeren van de Hatco GLO**MAX**® Draagbare voedselverwarmer. Wees voorzichtig bij het uitpakken van de verzenddoos om schade aan het apparaat en de onderdelen te vermijden.

⚠ WAARSCHUWING

GEVAAR VOOR ELEKTRISCHE SCHOKKEN: Het apparaat is niet weerbestendig. Gebruik het apparaat alleen binnenshuis op een plaats waar de omgevingstemperatuur minimaal 21°C bedraagt.

BRANDGEVAAR: Plaats het apparaat op ten minste 25 mm afstand van brandbare wanden en materialen. Als de veiligheidsafstand niet wordt gerespecteerd kan ontbranding of verkleuring optreden.

⚠ VOORZICHTIG

Plaats het apparaat op een hoogte en een plaats waar er gemakkelijk mee kan worden gewerkt. Het oppervlak moet waterpas zijn om te voorkomen dat het apparaat of de inhoud ervan per ongeluk zou vallen en moet sterk genoeg zijn om het gewicht van het toestel en de inhoud te kunnen dragen.

Verplaats het apparaat niet als er voedingswarenl inzitten. Zet het apparaat uit, verwijder de voedingswaren en laat het apparaat volledig afkoelen voordat u het verplaatst of kuist.

1. Haal het apparaat uit de doos.
2. Haal het informatiepakket eruit.
3. Haal de tape en beschermlaag van alle oppervlakken van het apparaat.
4. Bevestig de pootbeugels aan het bovendeel.
   - Leg het bovendeel met de verlichting naar boven op een oppervlak dat geen krassen veroorzaakt.
   - Bevestig de beide pootbeugels op het bovendeel met de vier meegeleverde schroeven.

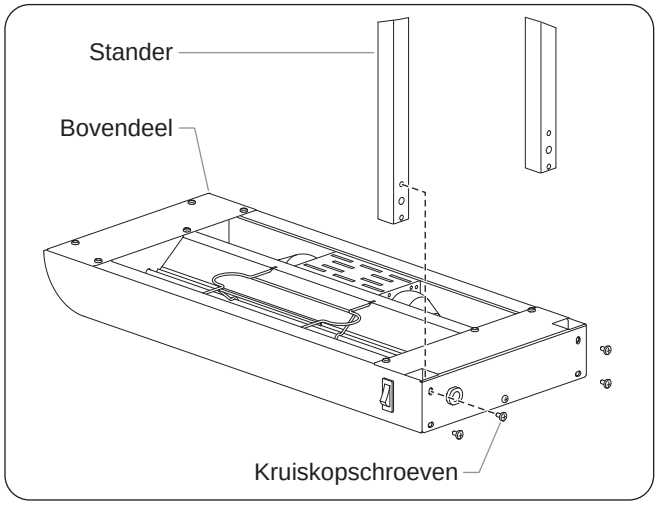

Illustratie 5. Montage van bovendeel en pootbeugels

5. Bevestig het bovendeel aan de basis met behulp van de meegeleverde schroeven.

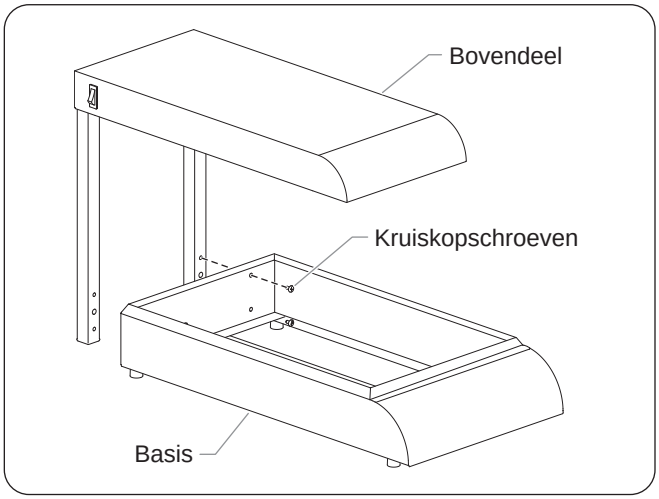

Illustratie 6. Bevestiging van het bovendeel op de basis

6. Plaats het apzparaat op de gewenste plaats.
   - Zorg ervoor dat het apparaat op een hoogte en een plaats staat waar er gemakkelijk mee kan worden gewerkt.
   - Zorg ervoor dat het oppervlak waar het apparaat op rust waterpas staat en sterk genoeg is om het gewicht van het apparaat en de voedingswaren te kunnen dragen.
   - Zorg ervoor dat alle pootjes op de onderkant van het apparaat stevig op het dragende oppervlak rusten.
7. Installeer alle bij het apparaat geleverde accessoires. Raapleeg het hoofdstuk OPTIES EN ACCESSOIRES voor meer informatie.

Algemeen

GLO**MAX** Draagbare Voedselverwarmers zijn ontwikkeld om gemakkelijk te kunnen worden gebruikt. Ga op de volgende manier te werk om het toestel te bedienen.

⚠ WAARSCHUWING

Lees alle veiligheidsvoorschriften onder Belangrijke veiligheidsinformatie voor u dit apparaat bedient.

⚠ VOORZICHTIG

Tijdens de eerste ingebruikneming kunnen standaard en erkende industriële oliën tot 30 minuten rookvorming veroorzaken. Dit is een toestand van voorbijgaande aard. Om een veilig gebruik te garanderen laat u het toestel zonder voedingswaren werken tot de rook is verdwenen.

ATTENTIE

Dit apparaat is ontwikkeld voor gebruik op metalen aanrechten. Schade aan niet-metalen oppervlakken wordt niet door de Hatco-garantie gedekt. Verifieer voor oppervlakten van een ander materiaal bij de fabrikant of het geschikt is om te gebruiken bij temperaturen die 100°C overstijgen.

Opstarten

1. Steek de stekker van het apparaat alleen in een naar behoren geaard stopcontact met de correcte spanning, grootte en stekkerconfiguratie. Zie het deel SPECIFICATIES voor details.
2. Zet de aan/uit-stroomschakelaar in de aan (I)-stand (de schakelaar bevindt zich op de voorkant linksbovenaan het apparaat).

OPMERKING : Geef het toestel 15-20 minuten de tijd om op bedrijfstemperatuur te komen.

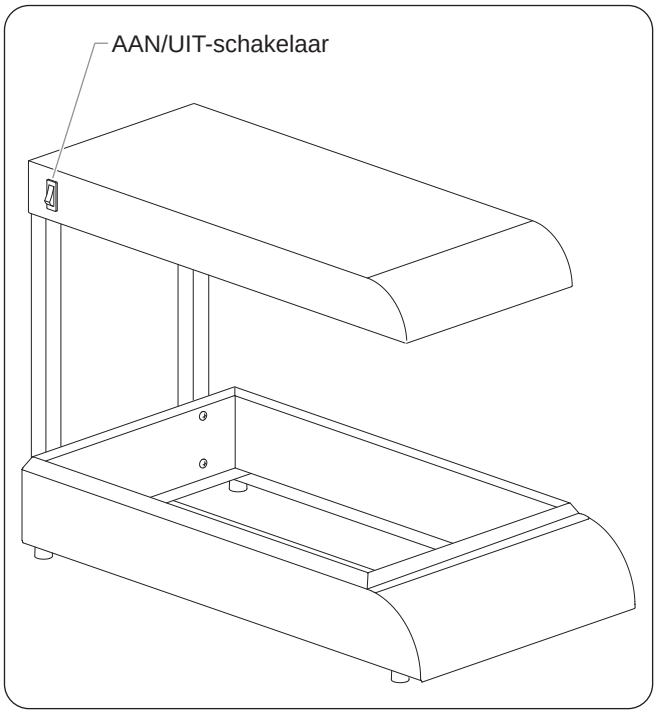

Illustratie 7. Bedieningen

Uitschakelen

1. Zet de aan/uit-schakelaar in de uit (O)-stand en laat het apparaat afkoelen.

⚠ VOORZICHTIG

GEVAAR VOOR BRANDWONDEN: Sommige oppervlakken aan de buitenkant van het apparaat worden heet. Wees voorzichtig wanneer u deze oppervlakken aanraakt.

2. Voer de “Reiniging”-procedure uit in het onderdeel ONDERHOUD van deze handleiding.

Algemeen

De GLO**MAX**® draagbare voedselverwarmers van Hatco werden ontworpen voor maximale duurzaamheid en optimale prestaties met een minimum aan onderhoud.

⚠ WAARSCHUWING

GEVAAR VOOR ELEKTRISCHE SCHOKKEN:

- **Trek de stekker uit het stopcontact en schakel de stroom UIT bij de van een zekering voorziene contactverbreker/stroomonderbreker en laat de eenheid afkoelen alvorens tot onderhoud of schoonmaak over te gaan.**
- **Dompel het apparaat NIET onder en maak het ook NIET kletsnat. Het apparaat is niet waterbestendig. Gebruik het apparaat niet als het onder werd gedompeld of erg nat werd gemaakt.**
- **Maak het apparaat niet schoon met stoom en gebruik ook niet al te veel water.**
- **De constructie van dit apparaat is niet bestand tegen hogedrukspuiten. Gebruik geen sprays met een spuitstraal om dit apparaat schoon te maken.**

Dit apparaat bevat geen onderdelen die door de gebruiker kunnen worden vervangen. Als het apparaat moet worden hersteld neemt u contact op met een erkend Hatco servicevertegenwoordiger of de Hatco serviceafdeling op het nummer +1-414-671-6350; fax +1-414-671-3976.

Gebruik alleen authentieke Hatco vervangingsonderdelen als het apparaat moet worden hersteld. Als er geen authentieke Hatco-vervangingsonderdelen worden gebruikt, komen alle garanties te vervallen en kunnen de gebruikers van de apparatuur aan gevaarlijke elektrische spanning worden blootgesteld, wat kan resulteren in elektrische schokken of brandwonden. Authentieke Hatco vervangingsonderdelen zijn specifiek ontworpen om veilig te werken in de omgevingen waarin ze worden gebruikt. Sommige niet-authentieke of generieke vervangingsonderdelen hebben niet de vereiste eigenschappen om veilig te kunnen werken in apparaten van Hatco.

ATTENTIE

Reinig het apparaat dagelijks voor een hygiënische werking en om defecten te voorkomen.

Dagelijkse Reiniging

Om de afwerking en de prestaties van het apparaat te beschermen, wordt aanbevolen het apparaat dagelijks te reinigen.

ATTENTIE

Gebruik uitsluitend niet-schurende schoonmaakmiddelen. Schurende schoonmaakmiddelen kunnen krassen op de finish van het apparaat veroorzaken die ontsierend zijn en tot vuilophoping leiden.

1. Schakel het apparaat uit, off the unit, trek de stekker uit het ctopcontact en laat het apparaat afkoelen.
2. Verwijder de voedselpannen en alle accessoires en was ze af in een gootsteen of vaatwasmachine.
3. Wrijf alle metalen oppervlakken af met een zachte, vochtige doek. Hardnekkige vlekken kunnen met een niet-schurend schoonmaakmiddel worden verwijderd. Moeilijk bereikbare plaatsen moeten met een kleine borstel en milde zeep schoon worden gemaakt.

Een Displaylichtje Vervangen

⚠ WAARSCHUWING

Gebruik uitsluitend lagedruk-halogeenlampen/warmtelampen die aan de normen van de National Sanitation Foundation (NSF) voldoen of deze overtreffen en die specifiek zijn ontworpen om voedsel warm te houden. Als niet beschermde lichten breken kunt u zich bezeren of kunnen voedingswaren gecontamineerd geraken.

De displaylichtjes zijn gloeilampen die het verwarmingsgebied verlichten. De lcihtjes hebben een speciale bescherming om letsels en voedselcontaminatie te vermijden in het geval dat ze breken. Volg de volgende procedure om een lichtje te vervangen.

1. Zet het apparaat uit, trek de stekker uit het stopcontact en laat het apparaat afkoelen.
2. Schroef de lamp(en) uit het toestel en vervang ze door een nieuwe beschermde gloeilamp.

OPMERKING : Voor 120V-toepassingen, gebruik Hatco-onderdeel nummer 02.30.043.00. Voor 230V-toepassingen, gebruik Hatco-onderdeel nummer 02.30.058.00.

OPLOSSEN VAN PROBLEMEN

⚠ WAARSCHUWING

Onderhoud aan en herstellingen van dit apparaat mogen alleen worden uitgevoerd door bevoegd personeel. Als onbevoegd personeel het onderhoud of de herstelling uitvoert kan dat tot elektrische schokken of brandwonden leiden.

⚠ WAARSCHUWING

GEVAAR VOOR ELEKTRISCHE SCHOKKEN: Trek de stekker uit het stopcontact en schakel de stroom UIT bij de van een zekering voorziene contactverbreker/stroomonderbreker en laat de eenheid afkoelen alvorens tot onderhoud of schoonmaak over te gaan.

Symptoom	Mogelijke Oorzaak	Corrigerende-Maatregel
Displaylicht werkt niet.	Licht zit los of is defect.	Herinstalleer of vervang de gloeilamp.
De steker van het apparaat zit in het stopcontact, maar het apparaat werkt niet.	Geen stroom naar apparaat.	Controleer het stopcontact en verifieer of de stroomtoevoer overeenkomt met de specificaties van het apparaat. Als het stopcontact niet werkt, controleer dan de zekering en reset, of verbind het apparaat met een stopcontact dat wel werkt.
	Verbindingen van hets troomsnoer zitten los of zijn niet meer verbonden.	Neem contact op met een erkend servicevertegenwoordiger of met Hatco voor assistentie.
	Stroomsnoer is beschadigd.	Neem contact op met een erkend servicevertegenwoordiger of met Hatco voor assistentie.
	Defecte aan/uit (I/O)-schakelaar	Neem contact op met een erkend servicevertegenwoordiger of met Hatco voor assistentie.
	De aan/uit-schakelaar staat in de stand O (uit).	Zet de aan/uit (I/O)-schakelaar in de stand I (aan).
Het apparaat staat aan, maar het verwarmt niet.	Het verwarmingselement werkt niet.	Neem contact op met een erkend servicevertegenwoordiger of met Hatco voor assistentie.

OPTIES EN ACCESSOIRES

Teksthouder

Het toestel wordt geleverd met een op de voorkant van de basis bevestigde displayteksthouder. In de teksthouder past een tekstbord van 325 mm x 131 mm (12,8" x 5,2"). (Al het materiaal om het tekstbord te maken dient u zelf te voorzien.) Er is een schild uit polycarbonaat voorzien om de displaytekst te beschermen.

Installatie Van de Displaytekst

1. Plaats de displaytekst in het gebogen gebied van de displayhouder.
   - Buig indien nodig de displaytekst lichtjes zodat de bovenste en onderste randen in de bovenste en onderste groeven van de displayhouder passen.
2. Buig indien nodig de displaytekst lichtjes zodat de bovenste en onderste randen in de bovenste en onderste groeven van de displayhouder passen.

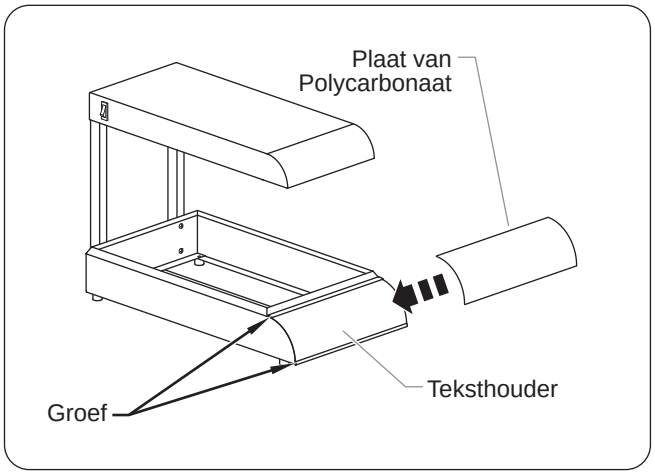

Illustratie 8. Teksthouder

INTERNATIONALE BEPERKTE GARANTIE

1. PRODUCTGARANTIE

Hatco garandeert dat de producten die zij vervaardigt (de "Producten") vrij zijn van materiaalfouten bij normaal gebruik en onderhoud, gedurende de periode van één (1) jaar vanaf de aankoopdatum als ze geïnstalleerd en onderhouden worden in overeenstemming met de schriftelijke instructies van Hatco of gedurende 18 maanden na datum van verzending door Hatco. De Koper moet de aankoopdatum van het product registreren door de Garantieregistratiekaart te retourneren aan Hatco, of deze datum op een andere wijze aan Hatco mededelen, naar goeddunken van Hatco.

Hatco garandeert dat de volgende productonderdelen vrij zijn van defecten in materialen vanaf de aankoopdatum (onderhevig aan de voorafgaande voorwaarden) voor de periode(n) in overeenstemming met de voorwaarden die hieronder worden gespecificeerd:

a) **Twee (2) jaar garantie op onderdelen:**
   Elementen bandtoaster (bekleed met metaalplaten)
   Schuifverwarmingselementen (metalen bekleding)
   Schuifverwarmer schuifrollers en glijdingen
   Voedselverwarmingselementen (metalen bekleding)
   Uitstalverwarmingselementen (luchtverwarming met metalen bekleding)
   Elementen van het wachtcabinet (luchtverwarming met metalen bekleding)
   Ingebouwde elementen van warmhoudketel — HWB- en HWBI-serie (met metalen bekleding)

b) **Eén jaar (1) garantie op onderdelen en uurloon PLUS vier (4) jaar garantie uitsluitend op onderdelen met inachtneming van pro-ratabepalingen die Hatco aan de Koper toelicht indien de Koper daarom verzoekt:**
   3CS- en FR-tanks

c) **Tien (10) jaar garantie op onderdelen:**
   Extra elektrische boilers
   Extra gasboilers

d) **Negentig (90) dagen garantie op onderdelen:**
   Vervangingsonderdelen

DE VOORAFGAANDE GARANTIES ZIJN EXCLUSIEF EN VERVANGEN ALLE ANDERE GARANTIES, OFWEL UITDRUKKELIJK OF GEÏMPLICEERD, MET INBEGRIP VAN, MAAR NIET BEPERKT TOT, ENIGE GEÏMPLICEERDE GARANTIE VAN VERKOOPBAARHEID, OF GESCHIKTHEID VOOR EEN BEPAALD DOEL, OF OCTROOI, OF ANDERE INBREUK OP INTELLECTUELE EIGENDOMSRECHTEN. Zonder de algemeenheid van het voorafgaande te beperken DEKKEN ZULKE GARANTIES NIET HET VOLGENDE: Gloeilampen met coating, fluorescentielampen, verwarmingspeertjes van lampverwarmer, glazen onderdelen, defecten in aanjagertank, warmtewisselaar met koelribben of andere waterverwarmingsvoorzieningen veroorzaakt door verkalking, de afzetting van sediment, chemische aantasting of bevriezing, misbruik van, het knoeien aan of het verkeerd gebruiken van het Product, verkeerde installatie of het gebruik van een verkeerd voltage.

2. BEPERKING VAN REMEDIES EN SCHADE

De aansprakelijkheid van Hatco en de exclusieve rechtsmiddelen van kopers hieronder zullen enkel en alleen beperkt zijn tot vervanging van onderdelen of productgebruik, naar keuzen van Hatco, nieuwe of opgeknapte onderdelen of producten of een door Hatco geautoriseerd servicebedrijf met betrekking tot enige claims die ingediend worden binnen de toepasselijke garantieperiode waarnaar hierboven verwezen wordt. Hatco behoudt zich het recht voor om elke dergelijke vordering geheel of gedeeltelijk te aanvaarden of te verwerpen. In de context van deze beperkte garantie betekent “opgewerkt” een onderdeel of Product dat door Hatco of een door Hatco erkend serviceagentschap terug volgens de originele specificaties is ingesteld.Hatco aanvaardt geen geretourneerde Producten zonder voorafgaandelijk verkregen schriftelijke toestemming van Hatco, en alle onkosten voor goedgekeurde geretourneerde producten zijn ten laste van de Koper. ONDER GEEN ENKELE OMSTANDIGHEDEN ZAL HATCO AANSPRAKELIJK GESTELD WORDEN VOOR GEVOLGSCHADE OF BIJKOMENDE SCHADE, MET INBEGRIP VAN, MAAR NIET BEPERKT TOT, ARBEIDSONKOSTEN OF WINSTDERVING RESULTERENDE VAN HET GEBRUIK VAN OF HET ONVERMOGEN DE PRODUCTEN TE GEBRUIKEN, OF VAN DE PRODUCTEN DIE GEÏNCORPOREERD WORDEN IN OF EEN ONDERDEEL WORDEN VAN ENIG ANDER PRODUCT OF ENIGE ANDERE GOEDEREN.

INFORMATIE OVER GARANTIESERVICE

De garantie voor de Hatco GLO**MAX** Draagbare voedselverwarmers is voor één jaar, beginnende vanaf de dag van de aankoop, of voor een periode van achttien maanden na de verzending door Hatco. de periode die het eerst verstrijkt is van toepassing.

Gelieve het volgende te doen wanneer u binnen de garantieperiode een probleem ondervindt met de voedselverwarmer.

Contact opnemen met een Plaatselijke Hatco-dealer

Wanneer u contact opneemt met een Hatco-dealer voor hulp en service, geef de dealer dan de volgende informatie om verzekerd te zijn van onmiddellijke behandeling:

- Model van de unit
- Serienummer (op de onderkant van het apparaat)
- Het Specifieke Probleem met de unit
- Aankoopdatum
- Naam van uw Bedrijf
- Verzendadres
- Naam en Telefoonnummer van Contactpersoon

De Hatco-dealer doet het Volgende:

- Vereiste Vervangende Onderdelen Verschaffen
- Garantieclaim aan Hatco zenden voor Verwerking

Problemen buiten de garantie

Als u een probleem hebt buiten de garantie dat ondersteuning vereist, gelieve het dichstbijzijnde door Hatco geauthoriseerd onderhoudsbedrijf te contacteren. Om het dichstbijzijnde onderhoudsbedrijf te vinden:

- gan naar onze website **www.hatcocorp.com**, selecteer de Resources menu, en klik op “Find Service Agent/Distributor”.
- bel Hatco Service op 414-671-6350.
- e-mail Hatco Service naar partsandservice@hatcocorp.com

HATCO CORPORATION
P.O. Box 340500
Milwaukee, WI 53234-0500 U.S.A.
Telephone (414) 671-6350
International Fax (414) 671-3976
partsandservice@hatcocorp.com
www.hatcocorp.com

Register your unit online!

See IMPORTANT OWNER INFORMATION section for details.

August 2010 P/N 07.04.428.00 Form No. GMFFLCEM-0810