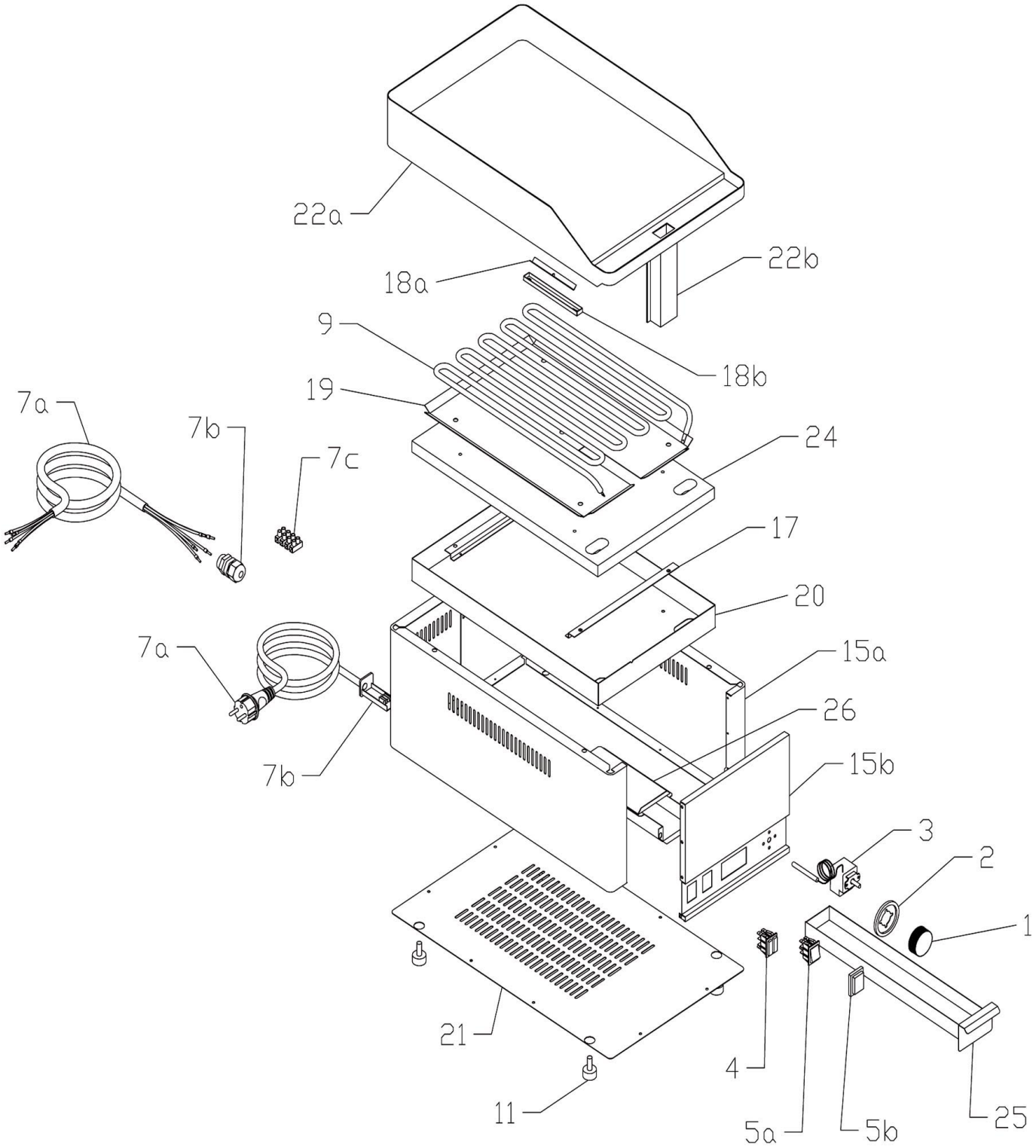

Bartscher	Griddleplatte GDP 650E, glatt Artikel-Nr.: A370032	Explosionszeichnung 19.02.2014	Seite 1/2

Pos.	Artikelbeschreibung	Description of item	Artikel Nr./Item No.
1	Knebel, Temperatureinstellung	Knob, temperatur setting	0402593000
2	Blendring, Kunststoff	Blind ring, plastic	A0402595000
3	Thermostat 50 - 300°C	Thermostat 50 - 300° C	A0402503000
4	Kontrolllampe	Indicator light	0401510001
5a	Hauptschalter	Main switch	0401500500
5b	Abdeckung z. Hauptschalter	Cover f. main switch	0401509000
7a	Anschlusskabel 400V	Power cord 400V	0402010700
7b	Zugentlastung	Strain relief	0402086016
7c	Anschlussklemme, braun	Terminal clamp, brown	0402080100
9	Heizkörper bis Serien-Nr.: 0904…	Heating element until serial-No.: 0904…	0401025010
	Heizkörper ab Serien-Nr.: 0905…	Heating element from serial-No.: 0905…	0401025000
11	Fuß	Base	021909
15a	Gehäuse	Housing	E0501000510
15b	Blende	Panel	0451016010
17	Befestigungsschiene	Fastening rail	Auf Anfr./On requ.
18a	Halterung z. Thermostat	Holder f. thermostat	A0450503500
18b	Abdeckung	Cover	0451008600
19	Isolierungsplatte bis Serien-Nr.: 0904…	Isolation board until serial-No.: 0904…	Auf Anfr./On requ.
	Isolierungsplatte ab Serien-Nr.: 0905…	Isolation board from serial-No.: 0905…	0451007500A
20	Abdeckplatte bis Serien-Nr.: 0904…	Cover plate until serial-No.: 0904…	Auf Anfr./On requ.
	Abdeckplatte ab Serien-Nr.: 0905…	Cover plate from serial-No.: 0905…	Auf Anfr./On requ.
21	Bodenplatte	Bottom plate	0451018500
22a	Bratplatte	Grill plate	0501004001
22b	Ablauf	Drain	0501002100
24	Isolierung	Isolation	0407500500
25	Fettauffangschublade	Grease drip drawer	0503000450
26	Schubladenführung	Drawer runner	0501002200