Panasonic®

English | Deutsch | Français | Nederlands | Español | Italiano | Svenska | Dansk | Norsk | Suomi

Operating Instructions . . . . . .**Microwave Oven** . . . . . .For Commercial Use

Bedienungsanleitung . . . . . .**Mikrowellenherd** . . . . . .Für gewerbliche Nutzung

Instructions d'utilisation . . . . . .**Four micro-ondes** . . . . . .Pour une utilisation commerciale

Bedieningsinstructies . . . . . .**Magnetronoven** . . . . . .voor commercieel gebruiken

Instrucciones de uso . . . . . .**Horno microondas** . . . . . .Para uso comercial

Istruzioni per l'uso . . . . . .**Forno a microonde** . . . . . .Per uso domestico

Bruksanvisning . . . . . .**Mikrovågsugn** . . . . . .För kommersiell användning

Betjeningsinstruktioner . . . . . .**Mikrobølgeovn** . . . .Til kommerciel brug

Bruksanvisning . . . . . .**Mikrobølgeovn** . . . .For kommersielt bruk

Käyttöopas . . . . . .**Mikroaaltouuni** . . . . . .Tarkoitettu kaupalliseen käyttöön

NE-C1475

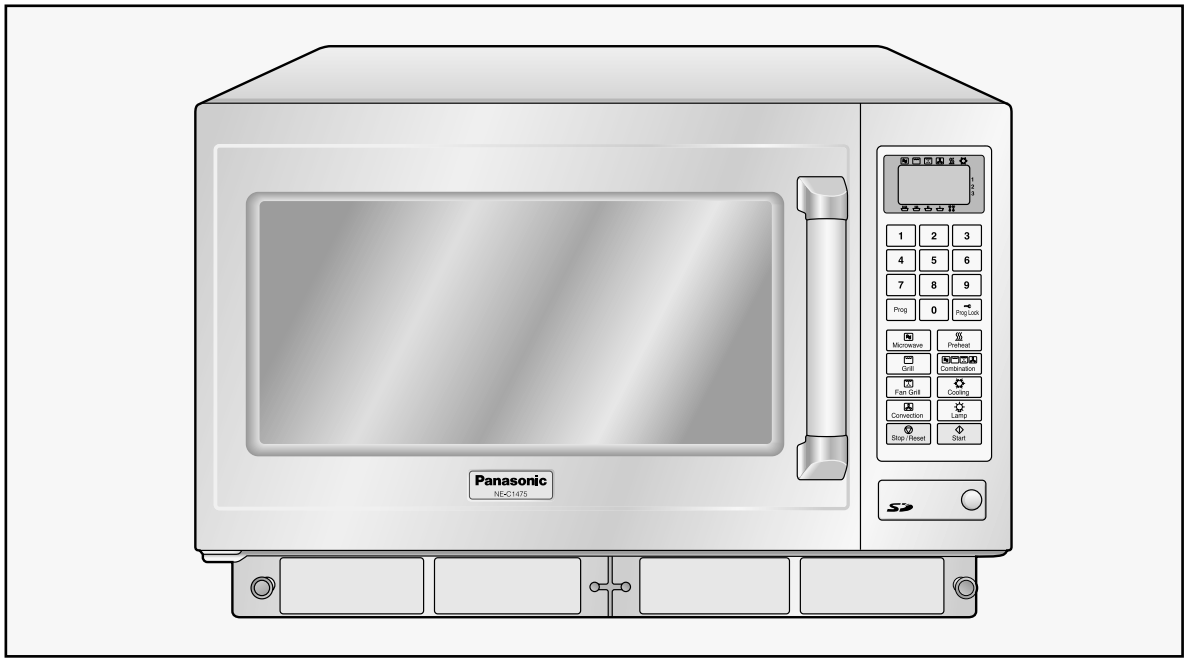

Please read these instructions completely before operating this oven and keep for future reference.

Bitte lesen Sie diese Anweisungen sorgfältig durch, bevor Sie diesen Herd bedienen und bewahren Sie sie zum Nachschlagen auf.

Veuillez lire ces instructions dans leur intégralité avant d'utiliser le four et conservez-les pour référence.

Leest u s.v.p. eerst deze handleiding in zjin geheel door, voordat u de oven in gebruik neemt.

Lea las instrucciones detenidamente antes de empezar a usar el horno. Conserve este manual para futura referencia.

Leggere a fondo queste istruzioni prima di utilizzare il forno e conservarle per riferimento futuro.

Läs noggrant igenom denna bruksanvisning i sin helhet innan du använder denna ugn och behåll som en framtida referens.

Man skal læse disse instruktioner fuldstændigt igennem førend man betjener denne ovn, og gemme instruktionerne til fremtidig brug.

Les nøye igjennom disse instruksjonene før du tar i bruk denne ovnen, og ta vare på veiledningen for fremtidig referanse.

Lue nämä ohjeet kokonaan ennen uunin käyttöä ja säilytä ne myöhempää tarvetta varten.

1.Jordningsinstruktioner

VIKTIGT: DENNA APPARAT MÅSTE AV SÄKERHETSSKÄL JORDAS ORDENTLIGT.
När ett uttag inte är jordat är det kundens personliga ansvar och skyldighet att byta det mot ett uttag som är ordentligt jordat.

VARNING FÖR SPÄNNING OCH STRÖM
Den spänning som används måste vara samma som den som anges på ugnen. Det är farligt att använda en högre spänning än den som anges och kan resultera i brand eller andra skador.
PLACERING AV UGNEN
Placera ugnen på en yta som är jämn och stabil. Placera inte ugnen på en varm eller fuktig plats, t.ex. i närheten av en gas- eller elspis. Använd inte ugnen när rumstemperaturen är högre än 40°C och/eller luftfuktigheten är mer än 85%. Det är viktigt att luften kan flöda fritt runt ugnen.
Det finns en möjlighet till en viss störning av sändningssignaler om ugnen står för nära en radio eller TV-apparat.
För en säker och effektiv användning måste ugnen ha tillräckligt med luftflöde till luftventilerna d.vs. ett fritt utrymme på 5 cm vid sidorna och baksidan, 20 cm på ovansidan.
Ugnen måste placeras så att kontakten går att nå.

2.Spänning och ström

Den spänning som används måste vara samma som den som anges på ugnen. Det är farligt att använda en högre spänning än den som anges och kan resultera i brand eller andra skador.

3.Service

Det är farligt för en servicetekniker som inte är utbildad av tillverkaren att reparera enheten.
Avlägsna inte ugnens yttre hölje.
Hög spänning finns invändigt i enheten.
Reparationer och justeringar bör endast utföras av behörig servicepersonal. Kontakta tillverkaren.
Lucktätning
Försök inte manipulera, justera eller reparera luckan , kontrollpanelen höljet, säkerhetsbrytarna eller andra delar av ugnen. Ta inte bort ugnens yttre panel.
Lucktätningen och området runt omkring skall alltid hållas rent med en lätt fuktad trasa.

4.Användning utan innehåll

Apparaten får inte användas med MICROWAVE (MIKROVÅG) eller COMBINATION (KOMBINATION) UTAN MAT I UGNEN.
Användning utan innehåll skadar apparaten.

5.Kabel

Om nätkabeln skadas måste den bytas av tillverkaren eller serviceombud eller liknande behörig person för att undvika fara.
Sänk inte ner ugnen i vatten. Håll kabeln borta från uppvärmda ytor. Låt inte kabeln hänga över kanten på bordet eller arbetsbänken. Apparatens baksida blir uppvärmd under användning. Låt inte kabeln komma i kontakt med apparatens baksida eller skåpets yta.

6.Varma ytor

Utvändiga ugnsytor, inklusive luftventiler på skåpet och ugnsluckan blir varm under användning. (Grill (grill), Convection (konvektion) och Combination (kombination)) Var försiktig när luckan öppnas eller stängs och när du ställer in eller tar ut mat och tillbehör. Det finns värmeelement placerade i övre delen och längs bak i ugnen. Efter användning är tak, väggar och golv väldigt varma.

7.Stänga av

Vid elfel kan ugnen endast stängas av vid uttaget (dra ur kontakten).

Denna produkt uppfyller de europeiska standard EN 55011 för EMC bestämmelser (EMC = Elektromagnetisk kompabilitet). Enligt denna standard är denna produkt en apparat i grupp 2, klass B och uppfyller kraven för detta. Grupp 2 betyder att radio-frekvent energi produceras i form av elektromagnetiska vågor, för uppvärmning av mat. Klass B betyder att denna produkt kan användas i det normala hushållet.

När du packar upp ugnen för första gången

1.Undersök ugnen
Packa upp ugnen, behåll allt förpackningsmaterial och undersök ugnen efter skador som till exempel märken, trasiga spärrar på luckan eller sprickor i luckan. Meddela omedelbart leverantören om enheten är skadad. OBS! INSTALLERA INTE enheten om den är skadad.

2.Lucktätning
Du skall inspektera om lucktätningen eller området runt omkring har skadats. Om så är fallet skall inte apparaten användas förrän det reparerats av en servicetekniker utbildad av tillverkaren.

3.Garantikort
Fyll i och posta det adresserade garantikortet.

4.Ta bort skyddsfilmen
En skyddsfilm används för att förhindra repor på det yttre höljet under transport. Ta bort denna film innan installation och användning.

Placering av ugnen

1.Placering av ugnen
Ugnen måste placeras på en jämn, stabil yta. För korrekt drift måste ugnen ha tillräckligt med luftflöde runt omkring.
Ett mellanrum på minst 5 cm måste finnas på höger och vänster sida av ugnen och på baksidan av ugnen. Ett utrymme på minst 20 cm måste finnas ovanför ugnen och vid de två utblåsventilerna på baksidan.

2.Hyllor
Placera inte ugnen på en hylla direkt ovanför eller bredvid en gas- eller elspis, häll eller fritös. Ugnen kan skadas. Det är farligt att placera denna ugn på en hylla som sitter så högt att mat och tillbehör inte kan tas ut på ett säkert sätt av användaren.

3.Stapla
Dessa ugnar FÅR INTE staplas på varandra.

Användning

1.Luftventiler
Denna ugn kräver att luften flödar fritt på baksidan för att erhålla maximal kylningseffekt.
BLOCKERA INTE LUFTVENTILERNA.

2.Maximal rumstemperatur
Använd inte ugnen när rumstemperaturen är högre än 40°C och/eller luftfuktigheten är mer än 90%.
Det är viktigt att luften flödar fritt runt ugnen.

3.Användning utomhus
Får inte användas utomhus.

4.Förvaring av tillbehör
När ugnen inte används bör du inte förvara annat än ugnstillbehör inuti ugnen om den av olyckshändelse slås på. Vid elfel kan ugnen endast stängas av vid uttaget (dra ur kontakten).

Se upp!

1.Innan användning
Innan funktionerna CONVECTION (KONVEKTION), COMBINATION (KOMBINATION), GRILL (GRILL), GRILL CONVECTION (KONVEKTIONSGRILL) eller FAN GRILL (GRILL/FLÄKT) används för första gången, bör du använda ugnen utan mat på CONVECTION (KONVEKTION) 250°C i 20 minuter. På detta sätt bränner man bort oljan som används för rostskydd. Ta ut alla tillbehör ur ugnen.

2.Rök/brand
Om du ser rök under tillagning i läget MICROWAVE (MIKROVÅG) bör du hålla luckan stängd och stänga av ugnen eller dra ur nätkabeln ur vägguttaget. Om material invändigt i ugnen antänds, skall luckan hållas stängd, tryck på STOP/RESET (STOPP/ÅTERSTÄLL).
Dra ur kontakten. Stäng om möjligt av strömmen via huvudströmbrytaren.

3.Störning
Det finns en möjlighet till en viss störning av sändningssignaler om ugnen står för nära en radio eller TV-apparat.

4.Uppvärmning
När HÖG, MEDIUM, LÅG och SJUDA används, arbetar halva grillelementet och CONVECTION (KONVEKTION) för att minska uppbyggnad av kondensation. RÖR INTE VID UGNENS TAK.

5.Rengöring
Rengör inte denna apparat med en vattenstråle. Om inte ugnen hålls ren kan dess yta försämras, vilket kan påverka apparatens livslängd avsevärt och resultera i farliga omständigheter.

1.Tillagningstider

Eftersom tillagningstiden för MICROWAVE (MIKROVÅG) och COMBINATION (KOMBINATION) är mycket kortare än övriga tillagningsmetoder, är det nödvändigt att de tillagningstider som rekommenderas inte överskrids utan att du först kontrollerar maten. Tillagningstiderna som visas i tabellerna är ungefärliga. Faktorer som kan påverka tillagningstiden är: starttemperatur, volym, storlek och formen på maten och vilket porslin som används.

Brandfara!
Om de tillagningstider som rekommenderas överskrids kan maten förstöras och i extrema fall kan den fatta eld och möjligtvis skada ugnen invändigt. Det är viktigt att ugnen rengörs regelbundet och att fett och olja avlägsnas. Se Rengöring och omvårdnad av din ugn.
(Se sidor 193 - 194.)

2.Mat i små kvantiteter

Mat i små kvantiteter eller mat som innehåller lite vätska kan sjunka ihop, torka eller fatta eld vid en längre tillagningstid.

Brandfara!
Om material invändigt i ugnen antänds, skall luckan hållas stängd, tryck på STOP/RESET (STOPP/ÅTERSTÄLL). Dra om möjligt ut kontakten eller stäng av strömmen via huvudströmbrytaren.

3.Matens innehåll

Mat med mycket socker, salt, fett och vätska värms upp snabbare via Microwave (mikrovåg) eftersom innehållet drar till sig mikrovågsenergi. Kompakt mat med mycket protein och fibrer, drar till sig mikrovågsenergi långsammare vilket betyder en längre tillagningstid.

4.Mat som innehåller mycket fett/socker

Det är viktigt att ställa in tillagningstiden för mat med mycket fett, alkohol och socker korrekt. Om sådan mat värms med microwave (mikrovåg) för länge kan den fatta eld. LÄMNA ALDRIG OÖVERVAKAT.
T.ex. munkar, sirappuddingar, julpuddingar och fruktpajer.

5.Ägg

Koka inte ägg mes skal i MICROWAVE (MIKROVÅG). Ett tryck kan uppstå och äggen kan då explodera.

6.Håla skinnet

Potatis, äpplen, äggulor, hela grönsaker och korvar är exempel på mat med icke poröst skinn. På sådan mat måste skinnet hålas med en gaffel innan tillagning med MICROWAVE (MIKROVÅG) för att förhindra att de spricker.

7.Fritering i mycket fett

Det går inte att fritera i din ugn.

8.Kontrollera invändig temperatur

För att försäkra dig om att bakterier som till exempel listeria och salmonella förstörs, måste matens invändiga temperatur nå åtminstone 72°C vid återuppvärmning. Använd en passande termometer med sond för att kontrollera temperaturen vid tillagningstidens slut. Värm ytterligare en stund om korrekt temperatur inte uppnåtts. ANVÄND INTE en hushållstermometer - endast korrekt kalibrerad utrustning.

9.Vätskor

När vätskor värms med MICROWAVE (MIKROVÅG) t.ex. soppa, såser eller drycker, kan vätskan överhettas ytterligare efter kokpunkten utan att vätskan bubblar. Detta kan resulterar i att den varma vätskan plötsligt kokar över. För att förhindra detta skall följande steg utföras:

a. Undvik att använda behållare med raka sidor och smala halsar.
b. Värm inte för länge.
c. Rör i vätskan innan behållaren placeras i ugnen och upprepa igen efter halva tillagningstiden.
d. Låt vätskan stå kvar i ugnen en kort stund efter uppvärmning, rör igen innan du försiktigt tar ut behållaren.

10.Papper, plast

När mat värms i plast- eller pappersbehållare, bör ugnen regelbundet kontrolleras eftersom denna typ av behållare kan fatta eld om den överhettas.
(Se sidan 176.)
Återanvänd inte pappersprodukter eftersom de kan innehålla föroreningar som kan orsaka gnistor och/eller brand när de används, om inte det på förpackningen anges att de tillverkats speciellt för användning i mikrovåg.

11.Återuppvärmning

Det är nödvändigt att återuppvärmd mat serveras “rykande het” (72°C). Kontrollera alltid matens temperatur innan servering och vid minsta tvekan skall maten värmas ytterligare.

12.Vilotid

Vilotid är nödvändigt för tillagad mat eller återuppvärmd mat med MICROWAVE (MIKROVÅG) eller COMBINATION (KOMBINATION).
Under vilotiden förs värmen vidare till mitten för att maten skall lagas färdigt. Ju torrare mat, ju längre vilotid krävs. Återuppvärmd mat kräver också vilotid.

13.Tillbehör

Följ denna bruksanvisnings specifika instruktioner för användning av ugnstillbehör och köksutrustning. Om detta inte efterföljs kan ugnen skadas.
Var försiktig när du tar ut mat och/eller tillbehör ur ugnen. Medföljande gallerhylla har INTE något tipplås - var försiktig när du drar ut den för att ta ut maten.

14.Kokkärl

Använd alltid passande kokkärl för MICROWAVE (MIKROVÅG) och COMBINATION (KOMBINATION).
(Se sidan 176.)
Använd inte täta kärl med MICROWAVE (MIKROVÅG) eftersom de kan explodera.

15.Fläktmotordrift

Efter att du använt MICROWAVE (MIKROVÅG), CONVECTION (KONVEKTION), COMBINATION (KOMBINATION), GRILL (GRILL), FAN GRILL (GRILL/FLÄKT) eller GRILL CONVECTION (KONVEKTIONSGRILL) roterar alltid fläktmotorn under cirka 5 minuter för att kyla ner elektriska komponenter. Detta är normalt och du kan ta ut maten även om fläktmotorn är i drift.

16.Vällingflaskor/barnmatsburkar

Vällingflaskor och barnmatsburkar skall öppnas när de värms och innehållet bör röras runt eller skakas och temperaturen bör kontrolleras innan förtäring för att undvika brännskador.

17.Barn som använder ugnen

Låt inte små barn hantera mikrovågsugnen.
Om större barn ska hantera ugnen, var noga med att tala om hur de måste göra och kontrollera att de förstår riskerna med att hantera ugnen.

Översikt

Medföljande tillbehör

(8) **Luftfilter**

VÄNLIGEN ANVÄND UGNEN EFTER ATT LUFTFILTRET INSTALLERATS.
Smuts och fett kan komma att blockera fläktarna och ugnen kan överhettas.
Se sidan 194 för installationsbeskrivning.

(12) **Keramisk isoleringsplåt**

Detaljnr. ***A06033230BP***

När olika kötträtter tillagas på COMBINATION (KOMBINATION) skall den keramiska isoleringsplåten placeras mellan matbehållaren och gallerhyllan.
Den keramiska isoleringsplåten skall vara kvar i ugnen under förvärmning av programmet combination (kombination).
Om mat placera direkt på den keramiska isoleringsplåten bör du försäkra dig om att den är ren och all olja avlägsnats.
Låt den keramiska isoleringsplåten svalna innan den rengörs för att undvika att den går sönder. Den keramiska isoleringsplåten skall placeras längs ner i ugnen för att fånga upp dropp vid grillning.

(13) **Gallerhylla**

Detaljnr. ***A06023C50BP***

Hyllan kan användas med CONVECTION (KONVEKTION), COMBINATION (KOMBINATION), GRILL CONVECTION (KONVEKTIONSGRILL), GRILL (GRILL) och FAN GRILL (GRILL/FLÄKT).
LÅT INTE hyllan vara kvar i ugnen när funktionen MICROWAVE (MIKROVÅG) används. PLACERA INTE METALLKÄRL DIREKT PÅ GALLERHYLLAN när funktionen COMBINATION (KOMBINATION) används.
Använd den keramiska isoleringsplåten.

Det finns inget tipplås på hyllan — var försiktig när du tar ut maten.

Installera gallerhyllan

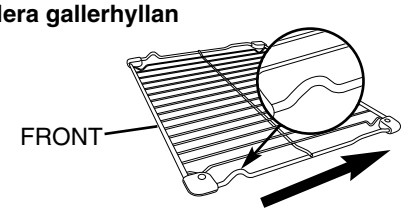

Installationsriktning i ugnen

(13) **SD minneskort**

Detaljnr. ***RP-SD016BCS0***

Ett SD-minneskort medföljer ugnen och använder sig av excel filer som medger programmering via din persondator. Du kan lagra upp till 99 egna minnesprogrammeringar i SD minneskortet. Om du råjar tappa SD kortet eller om ett fel bryter ut, var vänlig och kontakta en servicetekniker.
Se sidor “Lagra programmeringsdata på SD-minneskort” för information om hur man använder SD kortet och programvaran för minnesprogrammering.

Förklaring av din ugn

(1) **Skydd för ugnslampa**
(2) **Grillelement**
(3) **Konvektionsfläkt och värmare**
(4) **Luckhandtag**
(5) **Display**
(6) **Kontrollpanel**
(7) **SD-korthölje**
(9) **Utblåsventiler**
(10) **Keramisk botten**
(11) **Hyllskenor (övre, undre)**

Kontrollpanel

(15) **Sifferknappar**
(16) **Programmeringsknapp**
(17) **Knapp för mikrovåg**
(18) **Knapp för grill**
(19) **Knapp för grill/fläkt**
(20) **Knapp för konvektion**
(21) **Stopp/återställningsknapp**
Innan tillagning: En knapptryckning återställer displayen.
Under tillagning: En knapptryckning stoppar uppvärmningscykeln och två knapptryckningar återställer displayen.
OBS! Se sidan 188 för användning under programmeringslås.
(22) **Knapp för programmeringslås**
(23) **Knapp för förvärmning**
(24) **Knapp för kombinationsprogram**
(25) **Knapp för nedkylning**
(26) **Knapp för ugnslampa**
Ugnslampan släcks när luckan stängs. Om du vill kontrollera maten trycker du på knappen för ugnslampan. Lampan tänds då i 10 sekunder. Ugnslampan tänds också när luckan öppnas.
(27) **Startknapp**
Repeterafunktion:
Du kan upprepa samma ugnsprogram om du trycker på knappen START inom 1 minuter efter att föregående program slutförts.
Efter 1 minut, bölir displayen tom om du inte trycker på START knappen och ugnsluckan är stängd.
Efter 30 minuter återgår displayen till “0” om ugnsluckan öppnas.

Display

Markören markeras för att visa vilket program som ställts in. Kontrollera alltid markörens position innan du trycker på knappen START.

(28) **Microwave (Mikrovåg)**
(29) **Grill (Grill)**
(30) **Fan Grill (Grill/Fläkt)**
(31) **Convection (Konvektion)**
(32) **Preheat (Förvärmning)**
(33) **Cooling (Nedkylning)**
(34) **Mikrovågseffekt**
(35) **Indikator för tillagningsfas**

SD-minneskort

●Ett SD-minneskort medföljer den enhet du köpt. Du kan lagra upp till 99 minnesprogrammeringar för ugnen.
●Använd kortet när du lagrar eller använder minnesprogrammeringar.
※Du kan spela in minnesprogrammeringar på ditt SD-minneskort via din dator.
Se “Lagra programmeringsdata på SD-minneskort”.

Så här installerar / avlägsnar du ett SD-minneskort

※Innan du installerar / avlägsnar ett SD-minneskort, bör du alltid dra ut ugnens nätkabel ur vägguttaget. Om möjligt, se till att displayen är tom annars kan SD-minneskortets data skadas.

Avlägsna kortet

1. Skruva upp SD-korthöljet och avlägsna det.

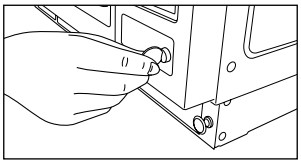

2. Tryck på SD-minneskortet med ditt finger för att dra ut det.
Avlägsna kortet.

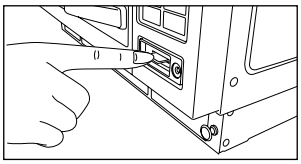

Installera kortet

1. Installera ett SD-minneskort med etiketten vänd uppåt, enligt symbolen ▲ tills det knäpps på plats.

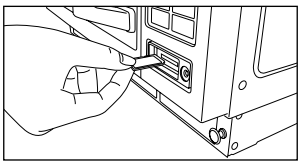

2. Installera vänster kant på SD-korthöljet.
Skruva igen på höger sida för att stänga helt.

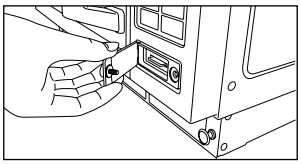

Se upp!

1. Ha alltid SD-korthöljet stängt förutom när ett SD-minneskort installeras / avlägsnas, för att förhindra att vatten eller damm tränger in.
2. Installera endast SD-minneskort som rekommenderats för denna ugn. Använd inte andra slags kort och byt inte SD minneskortet.
3. Håll SD-minneskortet borta från statisk elektricitet.
4. Montera inte isär eller modifiera SD-minneskort.
5. Utsätt inte SD-minneskort för fysiska stötar. Korten får inte böjas, tappas eller bli våta.
6. Rör inte vid ett SD-minneskorts metallterminaler med din hand eller med annan metall.
7. Ta inte bort etiketten. Det går inte att klistra på en annan etikett på SD-minneskortet.
8. Lämna inte SD-minneskort på platser där de utsätts för höga temperaturer eller direkt solljus.
9. Lämna inte SD-minneskort på platser där de utsätts för frätande gaser.
10. Om du råkar tappa SD minneskortet eller om det blir defekt, var vänlig och kontakta en servicetekniker för att få byta det.

MICROWAVE (MIKROVÅG)

1. Glas
ANVÄND: Värmetåligt glas t.ex. Pyrex
ANVÄND INTE:
Ömtåligt glas, blyfri kristall som kan spricka eller bågna.

2. Porslin/keramik
ANVÄND: Glaserat porslin och keramik som är till för tillagning.
ANVÄND INTE:
Fint benporslin med metallmönster. Behållare med limmade handtag.

3. Lergods/stengods
ANVÄND: Helt glaserat.
ANVÄND INTE:
Oglaserat - dessa skålar kan absorbera vatten vilket absorberar energi. Detta gör att skålen blir varm och förlänger tillagningstiden.

4. Folie/metall
ANVÄND: Endast för återuppvärmning: Enstaka portioner, öppna behållare med folieöverdrag. Se till att behållaren inte rör vid ugnens VÄGGAR eller LUCKA. Laga inte mat i foliebehållare. En liten mängd aluminiumfolie kan användas för att skydda köttskarvar under upptining - var försiktig så att inte folien nuddar väggar eller lucka.
ANVÄND INTE:
Metallfat, gallerhylla, skålar med METALLMÖNSTER eller -DEKOR. METALLSPETT. ÅTERANVÄND INTE FOLIEBEHÅLLARE - de kan bågna när de blir TILLBUCKLADE/SKADADE. Använd inte skålar av Le Cruese-stil (gjutjärn täckt med emalj). Dessa kan användas med konvektion eller grill.

5. Plast
ANVÄND: Plast som tål hög temperatur liksom hållbar polysulfonplast, istället för mjukplastskålar. (Ta bort metallband.)
ANVÄND INTE:
Melamin, Polypropylen, fenolurea, använd inte heller plastpåsar och -behållare t.ex. behållare eller tuber för smör, yoghurt och majonnäs.

6. Plastfolie
ANVÄND: Speciell plastfolie som skapats för användning i mikrovåg. Låt inte folien komma i kontakt med maten. För att förhindra otäcka ångskador, bör du håla folien för att avlägsna ångan och sedan ta bort folien försiktigt.
ANVÄND INTE:
Folie som endast är till för att plasta in mat.

7. Trä/flätat material
ANVÄND: Träspett för användning med mat.
ANVÄND INTE:
Flätade korgar, träskålar (när de används för länge kan de torka och antändas).

8.Papper
ANVÄND: Engångstallrikar med ett hölje av polyester som är ämnade för användning i mikrovåg.
ANVÄND INTE:
Pappersservetter (de kan antändas), muggar med vaxlager, återvunna produkter (om inte tillverkaren angett som opassande).

COMBINATION (KOMBINATION)

Kombinationsprogram använder mikrovåg och värme (CONVECTION (KONVEKTION) eller GRILL (GRILL)) därför måste du noggrant välja behållare.
ANVÄND: Metallbehållare, kontrollera att de inte har ojämna metallsömmar. Keramik som inte har något metallmönster. Värmetåligt glas och porslin.
ANVÄND INTE:
Emaljerade föremål (t.ex. guld/metallmönster. Emaljerad gjutjärn t.ex. Le Creuset. Skålar som inte är värmetåliga t.ex. plastbehållare och -folie.

CONVECTION (KONVEKTION) / GRILL CONVECTION (KONVEKTIONSGRILL)

ANVÄND: Behållare som passar vanlig ugn t.ex. metall, keramik, stengods, emaljerat gjutjärn etc.
ANVÄND INTE:
Plastbehållare, plastfolie, trä/flätat material, glas, papper.

GRILL (GRILL) / FAN GRILL (GRILL/FLÄKT)

ANVÄND: Behållare som passar våldsam grillning, t.ex. rostfritt stål, Le Creuset, keramik, bakplåtspapper etc.
ANVÄND INTE:
Plastbehållare, fin keramik, plastfolie etc.

ÅTGÄRD	INFORMATION	DISPLAY
1 Öppna luckan. Ställ in maten. Stäng luckan.	Ugnslampan tänds. Ugnslampan släcks.	
2 Välj effektnivå. Microwave	Tryck på knappen MICROWAVE för att välja rätt effekt. t.ex. HÖG—se nedan.	
3 Välj tid.	Tryck på sifferknapparna för att ställa in tillagningstiden. T.ex. 4 min 30 sek. Tryck på knapp 4, 3 och o. Maximal tid för inställning: HÖG 15 minuter Övriga 60 minuter	
4 Tryck på knappen START. Start	Displayen räknar ner tiden. Kylningsfläkten startas.	
5 Öppna luckan.	När programmet är slut ljuder ugnen tre gånger och “0” blinkar i displayen till luckan öppnas. Ta ur maten. Displayen visar föregående program.	Programmet slut Öppna luckan

TILLBEHÖR FÖR ANVÄNDNING

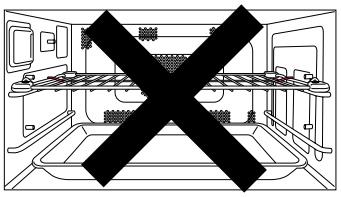

Använd inte gallerhyllan eller den keramiska isoleringsplåten när MICROWAVE (MIKROVÅG) används.

TRYCK PÅ	EFFEKTNIVÅ		WATT
En gång		HÖG	1350
Två gånger		MEDIUM	650
3 gånger		LÅG	420
4 gånger		SJUDA	240
5 gånger		DEFROST	180
6 gånger	—	EFERVÄRME	0

- **Intervalltillagning (i sekvens)**

  Denna ugn kan programmeras med upp till tre olika intervaller i följd.
  Dessa intervaller kan bestå av funktionerna MICROWAVE (MIKROVÅG), GRILL (GRILL), CONVECTION (KONVEKTION), FAN GRILL (GRILL/FLÄKT), GRILL CONVECTION (KONVEKTIONSGRILL) eller COMBINATION (KOMBINATION). Om tillagningstiden är längre än 15 minuter på effekt HÖG bör ett tvåstegsprogram användas.
  För tvåstegsprogrammering:
  Följ steg 1-3 och ange sedan nästa tillagningsprogram och tryck på START.
  För trestegsprogrammering:
  Följ tvåstegsprogrammeringen och ange ett tredje tillagningsprogram innan du trycker på START.

- **Varma ytor**

  Var försiktig när du plockar ur den varma maten. Använd grytlappar.

- **Repeterafunktion**

  Se sidan 174.

Svenska

Använd din ugn med Convection (konvektion)

ÅTGÄRD	INFORMATION	DISPLAY
1 Öppna luckan. Ställ in maten. Stäng luckan.	Ugnslampan tänds. Ugnslampan släcks.	0
2 Tryck på CONVECTION (KONVEKTION).* Convection	Välj den ugnstemperatur du önskar t.ex. 180°C. Fortsätt trycka på knappen CONVECTION (KONVEKTION) tills den temperatur som önskas visas i displayen. Temperaturen räknas upp i 10°C-intervaller från 100°C-250°C.	180C
3 Välj tid.	Tryck på sifferknapparna för att ställa in tillagningstiden. T.ex. 18 min. Tryck på knapp 1,8,0 och 0. Maximal tillagningstid är: 99 min. 99 sek.	18:00
4 Tryck på knappen START. Start	Displayen räknar ner tiden. Konvektionsfläkten startar.	17:59
5 Öppna luckan.	När programmet är slut ljuder ugnen tre gånger och “0” blinkar i displayen till luckan öppnas. Ta ur maten. Displayen visar föregående program.	Programmet slut 0 Öppna luckan 18:00

TILLBEHÖR FÖR ANVÄNDNING

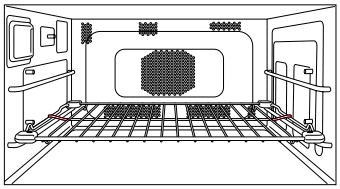

För bästa resultat bör behållaren med mat placeras på gallerhyllan i dess UNDERSTA position. Mat kan placeras direkt på gallerhyllan om den rengjorts noggrant före användning.

Se upp!
Det finns inte något tipplås på gallerhyllan.
Var försiktig när du tar ut maten.

* Ugnen memorerar den senaste temperaturen för CONVECTION (KONVEKTION) om du vill använda samma temperatur igen. Tryck på knappen CONVECTION (KONVEKTION) när maten är färdig, så visas den senaste temperaturen som användes.

- **Varma ytor**
  Var försiktig när du plockar ur den varma maten. Använd grytlappar.
- **Intervalltillagning (i sekvens)**
  Se sidan 177.
- **Återkalla konvectionstemperatur**
  Vald temperatur kan kontrolleras under drift i 3 sekunder genom att trycka på knappen CONVECTION (KONVEKTION).
  Temperaturen visas kort i displayen innan den återgår till återstående tillagningstid.
  Temperaturen kan inte ändras när ett program är igång.
- **Förvärm**
  För bästa resultat skall ugnen förvärmas när konvektion används.
  (Se sidan 190.)
- **Repeterafunktion**
  Se sidan 174.

Använd din ugn med Grill Convection (konvektionsgrill)

ÅTGÄRD	INFORMATION	DISPLAY
1 Öppna luckan. Ställ in maten. Stäng luckan.	Ugnslampan tänds. Ugnslampan släcks.	0
2 Tryck på knappen GRILL (GRILL). Grill	Du kan välja läge hög eller låg men grilleffekten låser sig automatiskt efter att du tryckt knappen CONVECTION (KONVEKTION).	Hi
3 Tryck på CONVECTION (KONVEKTION).* Convection	Välj den ugnstemperatur du önskar t.ex. 180°C. Fortsätt trycka på knappen CONVECTION (KONVEKTION) tills den temperatur som önskas visas i displayen. Temperaturen räknas upp i 10°C-intervaller från 100°C-250°C.	180C
4 Välj tid.	Tryck på sifferknapparna för att ställa in tillagningstiden, t.ex. 18 min. Tryck på knapp 1,8, 0 och 0. Maximal tillagningstid är: 99 min. 99 sek.	18:00
5 Tryck på knappen START. Start	Displayen räknar ner tiden. Konvektionsfläkten startar.	17:59
6 Öppna luckan.	När programmet är slut ljuder ugnen tre gånger och “0” blinkar i displayen till luckan öppnas. Ta ur maten. Displayen visar föregående program.	Fin de programa. 0 Öppna luckan 18:00

TILLBEHÖR FÖR ANVÄNDNING

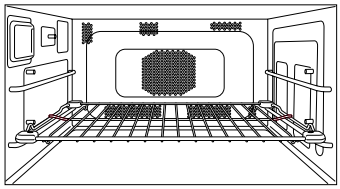

För bästa resultat bör behållaren med mat placeras på gallerhyllan i dess UNDERSTA position. Mat kan placeras direkt på gallerhyllan om den rengjorts noggrant före användning.

Se upp!
Det finns inte något tipplås på gallerhyllan.
Var försiktig när du tar ut maten.

* Ugnen memorerar den senaste temperaturen för GRILL CONVECTION (KONVEKTIONSGRILL) om du vill använda samma temperatur igen.
Tryck på knappen CONVECTION (KONVEKTION) när maten är färdig, så visas den senaste temperaturen som användes.

- **Varma ytor**
  Var försiktig när du plockar ur den varma maten. Använd grytlappar.
- **Intervalltillagning (i sekvens)**
  Se sidan 177.
- **Återkalla konvektionstemperatur**
  Vald temperatur kan kontrolleras under drift i 3 sekunder genom att trycka på knappen CONVECTION (KONVEKTION).
  Temperaturen visas kort i displayen innan den återgår till återstående tillagningstid.
  Temperaturen kan inte ändras när ett program är igång.
  Det går inte att återkalla grillnivån.
- **Förvärm**
  För bästa resultat skall ugnen förvärmas när konvektion används. (Se sidan 190.)
- **Repeterafunktion**
  Se sidan 174.

Svenska

ÅTGÄRD	INFORMATION	DISPLAY
1 Öppna luckan. Ställ in maten. Stäng luckan.	Ugnslampan tänds. Ugnslampan släcks.	
2 Tryck på knappen GRILL (GRILL).	Välj den grilleffekt som önskas. t.ex. Hög Display Effekt Ett tryck för Hi (Hög) 1840 W Två tryck för Lo (Låg) 1500 W	
3 Välj tid.	Tryck på sifferknapparna för att ställa in tillagningstiden, t.ex. 10 min. Tryck på knapp 1, 0, 0 och 0. Maximal tillagningstid är: 60 minuter.	
4 Tryck på knappen START.	Displayen räknar ner tiden. Konvektionsfläkten startar.	
5 Öppna luckan.	När programmet är slut ljuder ugnen tre gånger och “0” blinkar i displayen till luckan öppnas. Ta ur maten. Displayen visar föregående program. (Under mindre än en minut).	Programmet slut Öppna luckan

TILLBEHÖR FÖR ANVÄNDNING

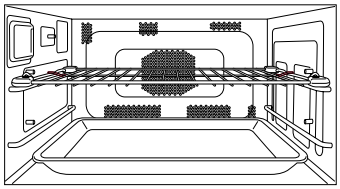

För bästa resultat bör maten placeras på gallerhyllan i ÖVERSTA läget.
Den keramiska isoleringsplåten kan placeras på ugnens botten för att samla stänk och dropp. Små mängder mat som kan falla mellan gallerhyllan kan tillagas direkt på den keramiska isoleringsplåten, när gallerhyllan är i det ÖVERSTA läget.
Töm regelbundet för att undvika spill. Djupa skålar kan tillagas färdigt på grill med gallerhyllan placerad i det UNDERSTA läget eller placerad direkt på keramikplåten.

Se upp!
Det finns inte något tipplås på gallerhyllan.
Var försiktig när du tar ut maten.

- **Varma ytor**
  Var försiktig när du plockar ur den varma maten. Använd grytlappar.
- **Intervalltillagning (i sekvens)**
  Se sidan 177.
- **Återkalla grilleffekt**
  Den valda grilleffekten kan kontrolleras i 3 sekunder genom att trycka på knappen GRILL (GRILL). Grilleffekten visas kort i displayen innan den återgår till återstående tillagningstid.
- **Förvärm**
  För bästa resultat skall ugnen förvärmas när konvektion används.
  (Se sidan 190.)
- **Repeterafunktion**
  Se sidan 174.

Använd din ugn med Fan Grill (grill/fläkt)

ÅTGÄRD	INFORMATION	DISPLAY
1 Öppna luckan. Ställ in maten. Stäng luckan.	Ugnslampan tänds. Ugnslampan släcks.	
2 Tryck på FAN GRILL (GRILL/FLÄKT)* Fan Grill	Välj önskad fläktgrillstemperatur, t.ex. 180°C Fortsätt trycka på knappen knappen FAN GRILL (GRILL/FLÄKT) tills önskad temperatur visas i displayen. Temperaturen räknas upp i 10°C-intervaller från 100°C-250°C.	
3 Välj tid.	Tryck på sifferknapparna för att ställa in tillagningstiden, t.ex. 20 min. Tryck på knapp 2, 0, 0 och 0. Maximal tillagningstid är: 99 min. 99 sek.	
4 Tryck på knappen START. Start	Displayen räknar ner tiden. Konvektionsfläkten startar.	
5 Öppna luckan.	När programmet är slut ljuder ugnen tre gånger och “0” blinkar i displayen till luckan öppnas. Ta ur maten. Displayen visar föregående program.	Programmet slut Öppna luckan

TILLBEHÖR FÖR ANVÄNDNING

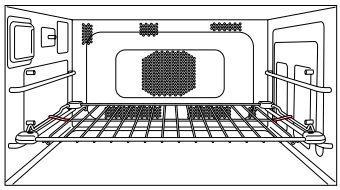

För bästa resultat bör behållaren med mat placeras på gallerhyllan i dess UNDERSTA position. Mat kan placeras direkt på gallerhyllan om den rengjorts noggrant före användning.

Se upp!
Det finns inte något tipplås på gallerhyllan.
Var försiktig när du tar ut maten.

* Ugnen memorerar den senaste temperaturen för FAN GRILL (GRILL/FLÄKT) om du vill använda samma temperatur igen. Tryck på knappen FAN GRILL (GRILL/FLÄKT) när maten är färdig, så visas den senaste temperaturen som användes.

Svenska

- **Varma ytor**
  Var försiktig när du plockar ur den varma maten. Använd grytlappar.
- **Intervalltillagning (i sekvens)**
  Se sidan 177.
- **Återkalla grill/fläkt temperatur**
  Du kan kontrollera den valda grilltemperaturen i 3 sekunder genom att trycka på knappen FAN GRILL (GRILL/FLÄKT).
  Temperaturen visas kort i displayen innan den återgår till återstående tillagningstid.
  Temperaturen kan inte ändras när ett program är igång.
- **Förvärm**
  För bästa resultat skall ugnen förvärmas när konvektion används.
  (Se sidan 190.)
- **Repeterafunktion**
  Se sidan 174.

Förinställa kombination

ÅTGÄRD	INFORMATION	DISPLAY
1 Öppna luckan. Ställ in maten. Stäng luckan.	Ugnslampan tänds. Ugnslampan släcks.	
2 Tryck på COMBINATION (KOMBINATION). Combination	Välj programnummer för COMBINATION (KOMBINATION) (1-5). t.ex. 1—se nedan.	
3 Välj tid.	Tryck på sifferknapparna för att ställa in tillagningstiden, t.ex. 3 min. Tryck på knapp 3, 0 och 0. Maximal tillagningstid är: 5 minuter.	
4 Tryck på knappen START. Start	Displayen räknar ner tiden.	
5 Öppna luckan.	När programmet är slut ljuder ugnen tre gånger och “0” blinkar i displayen till luckan öppnas. Ta ur maten. Displayen visar föregående program.	Programmet slut Öppna luckan

TILLBEHÖR FÖR ANVÄNDNING

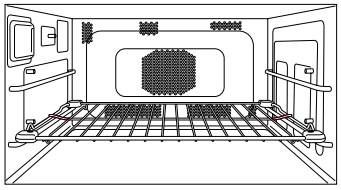

För bästa resultat bör maten placeras på gallerhyllan i det UNDERSTA läget.
Den keramiska isoleringsplåten MÅSTE användas om behållaren är av metall. Placera INTE en metallbehållare direkt på gallerhyllan vid tillagning med COMBINATION (KOMBINATION) eftersom den kan bågna och skada behållaren/ugnen.

Se upp!
Det finns inte något tipplås på gallerhyllan.
Var försiktig när du tar ut maten.

TRYCK PÅ	DISPLAY	MIKROVÅGS-EFFEKT	INSTÄLLNING GRILL ELLER KONVEKTION	GRILLEFFEKT ELLER KONVEKTIONS-TEMPERATUR	HÖGSTA UPPVÄRMNINGS-TID
En gång	1*	HÖG	Fan Grill (grill/fläkt)	250˚C	5 min.
Två gånger	2	LÅG	Fan Grill (grill/fläkt)	250˚C	60 min.
3 gånger	3	DEFROST	Fan Grill (grill/fläkt)	250˚C	60 min.
4 gånger	4	LÅG	Grill Convection (konvektionsgrill)	250˚C	60 min.
5 gånger	5	LÅG	Grill (grill)	Hi (Hög)	60 min.

*Combi 1 kan användas endast som **första steg** i ett 2- eller 3-stegstillagningsprogram.

- **Varma ytor**
  Var försiktig när du plockar ur den varma maten. Använd grytlappar.
- **Intervalltillagning (i sekvens)**
  Se sidan 177.
- **Återkalla en minnesprogrammering**
  Det valda Combi-programnumret (1-5) kan kontrolleras i 3 sekunder genom att trycka på knappen COMBINATION (KOMBINATION).
  Minnesprogrammeringen för Combi visas på displayen innan visningen återgår till kvarvarande uppvärmningstid.
- **Förvärm**
  För bästa resultat skall ugnen förvärmas när kombination används.
  (Se sidan 190.)
- **Repeterafunktion**
  Se sidan 174.

Manuell kombination

ÅTGÄRD	INFORMATION	DISPLAY
1 Öppna luckan. Ställ in maten. Stäng luckan.	Ugnslampan tänds. Ugnslampan släcks.	
2 Välj effektnivå.**	Tryck på knappen MICROWAVE för att välja rätt effekt. T.ex. LOW (LÅG).	
3 Tryck på knappen GRILL (GRILL)*	**MWO + GRILL** Välj Grilleffekt. Display Effekt Ett tryck för Hi (Hög) 1840 W Två tryck för Lo (Låg) 1500 W t.ex. Hi (Hög).	
eller FAN GRILL (GRILL/FLÄKT)***	**eller** **MWO + FAN GRILL** Tryck på knappen Fan Grill (grill/fläkt) tills önskad temperatur visas i displayen. t.ex. 200°C.	
eller CONVECTION (KONVEKTION)* ***	**eller** **MWO + CONVECTION** Tryck på knappen Convection (konvektion) tills önskad temperatur visas i displayen. t.ex. 200°C.	
eller knappen GRILL (GRILL)*	**eller** **MWO +** **GRILL CONVECTION** Du kan välja mellan Hi (Hög) eller Lo (Låg) effekt men grilleffekten låses automatiskt när du tryckt knappen Convection (konvektion).	
+ CONVECTION (KONVEKTION)* ***	**+** Tryck på knappen Convection (konvektion) tills önskad temperatur visas i displayen. t.ex. 200°C.	
4 Välj tid.	Tryck på sifferknapparna för att ställa in uppvärmningstiden. t.ex. MWO + GRILL 18 min. Tryck knapparna 1,8,0 och 0 Högsta uppvärmningstid är: 60 min.	

(ÅTGÄRD 5-6 se nästa sida.)

TILLBEHÖR FÖR ANVÄNDNING

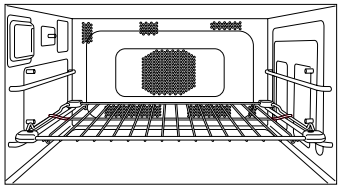

För bästa resultat bör maten placeras på gallerhyllan är i det UNDERSTA läget.
Den keramiska isoleringsplåten MÅSTE användas om behållaren är av metall. Placera INTE en metallbehållare direkt på gallerhyllan vid tillagning med COMBINATION (KOMBINATION) eftersom den kan bågna och skada behållaren/ugnen.

Se upp!
Det finns inte något tipplås på gallerhyllan.
Var försiktig när du tar ut maten.

* Det går att kombinera mikrovåg, grill och konvektion.

** Combi-inställningar med effekten HÖG kan endast användas som steg ett i ett 2- eller 3-stegs tillagningsprogram och för högst 5 min uppvärmningstid.

*** Ugnen memorerar den senaste temperaturen för CONVECTION (KONVEKTION), GRILL CONVECTION (KONVEKTIONSGRILL), eller FAN GRILL (GRILL/FLÄKT) som användes för COMBINATION (KOMBINATION) om du vill använda samma temperatur igen.
Tryck på knappen CONVECTION (KONVEKTION) FAN GRILL (GRILL/FLÄKT) när maten är färdig så visas den senaste

ÅTGÄRD	INFORMATION	DISPLAY
5 Tryck på knappen START.	Displayen räknar ner tiden.	
6 Öppna luckan.	När programmet är slut ljuder ugnen tre gånger och “0” blinkar i displayen tills luckan öppnas. Ta ur maten. Displayen visar föregående program.	Fin de programa. 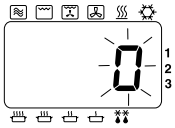 Öppna luckan

- **Varma ytor**
  Var försiktig när du plockar ur den varma maten. Använd grytlappar.
- **Intervalltillagning (i sekvens)**
  Se sidan 177.
- **Återkalla grilleffekt (endast grillkombination)**
  Den valda grilleffekten kan kontrolleras i 3 sekunder genom att trycka på knappen GRILL (GRILL).
  Grilleffekten visas kort i displayen innan den återgår till återstående tillagningstid.
- **Återkalla konvektionstemperatur**
  Vald temperatur kan kontrolleras under drift i 3 sekunder genom att trycka på knappen CONVECTION (KONVEKTION).
  Temperaturen visas kort i displayen innan den återgår till återstående tillagningstid.
  Temperaturen kan inte ändras när ett program är igång.
- **Återkalla grill/fläkt temperatur**
  Du kan kontrollera den valda grilltemperaturen i 3 sekunder genom att trycka på knappen FAN GRILL (GRILL/FLÄKT).
  Temperaturen visas kort i displayen innan den återgår till återstående tillagningstid.
  Temperaturen kan inte ändras när ett program är igång.
- **Förvärmre**
  För bästa resultat skall ugnen förvärmas när kombination används.
  (Se sidan 190.)
- **Repeterafunktion**
  Se sidan 174.

Ställa in minnesprogrammeringar

Se till att SD-minneskortet finns installerat i ugnen.
Det går att programmera upp till 99 minnesprogram efter dina egna tillagningskrav.
Alla 99 minnesprogrammeringar kan ställas in för hand med hjälp av programknapparna på kontrollpanelen.
Trots detta, kan du även spara dessa program i SD minneskortet med hjälp av persondatorn (se “Lagra programmeringsdata på SD-minneskort”).
All programinformation som lagras direkt inuti SD minneskortet kommer att åsidosätta eventuella tidigare inställda manuella program.

ÅTGÄRD	INFORMATION	DISPLAY
1 Öppna luckan.	Ugnslampan tänds.	
2 Tryck på knappen PROG. Låt luckan vara öppen.	Håll knappen intryckt under **2 sekunder** tills “P” visas.	
3 Tryck på sifferknapparna.	För att t.ex. ställa in program 03: SJUDA 20 min. Tryck på sifferknapp 0 och 3. Om programmet redan ställts in visas det på displayen. Om programmeringsminnet är tomt visas programnumret på displayen.	
4 Välj effektnivå.	Tryck t.ex. på knappen MICROWAVE (MIKROVÅG) fyra gånger.	
5 Välj tid.	Tryck t.ex. på sifferknapp 2, 0, 0 och 0.	
6 Tryck på knappen PROG.	Efter tre sekunder åtgår displayen till “0”.	

- **Programmeringslås**
  Det går INTE att ange ett program när programmeringslås är inställt.
  (Se sidan 188.)
- **Intervall (tillagning i sekvens)**
  Det går att programmera ett två- eller trestegsprogram i minnet med MICROWAVE (MIKROVÅG), CONVECTION (KONVEKTION), GRILL (GRILL), FAN GRILL (GRILL/FLÄKT), GRILL CONVECTION (KONVEKTIONSGRILL) eller COMBINATION (KOMBINATION).
- **Ändra en minnesprogrammering**
  För att ändra ett program måste du följa stegen1-6 på föregående sida och mata in det nya programmet.

Använda minnesprogrammeringar

Se till att SD-minneskortet finns installerat i ugnen.
Använda 99 minnesprogrammeringar.

ÅTGÄRD	INFORMATION	DISPLAY
1 Öppna luckan. Ställ in maten. Stäng luckan.	Ugnslampan tänds. Ugnslampan släcks.	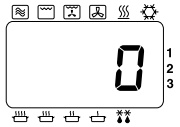
2 Tryck på sifferknapparna.	För t.ex. program 03. Tryck på sifferknapp 0 och 3. Detta exempel är ett förinställt minnesprogram: SJUDA 20 min.	
3 Tryck på knappen START. 	Displayen räknar ner tiden.	

- **Programmeringslås**

  Om programmeringslås aktiverats, startar programmet omedelbart och du behöver därför inte trycka på knappen START.

Svenska

Funktionsläge med en knapptryckning

När programmeringslås aktiverats, fungerar ugnen i läget “EN KNAPPTRYCKNING”, d.v.s. tryck på det minnesprogramnummer du önskar så startar ugnen omedelbart.
Du behöver inte trycka på knappen START.

ÅTGÄRD	INFORMATION	DISPLAY
1 Öppna luckan.	Ugnslampan tänds.	0
2 Tryck på knappen PROG LOCK (PROGRAMMERINGSLÅS). Prog Lock	“P” visas. LÅT LUCKAN VARA ÖPPEN. Efter 2 sekunder.... Efter 3 sekunder....	P P L 0

- **Avbyta program**
  Om luckan öppnas när ett program körs, avbryts återstående tid för tillagning.
- **Repeterafunktion**
  När ett manuellt program slutförts, visar ugnen automatiskt programmet igen för repeteringsfunktionen även om programmeringslåset aktiverats.
- **Ställa in nya program**
  När programmeringslås aktiverats går det inte att ange nytt minnesprogram eller ändra ljudsignalen. (Se sidan 191.)
- **Stopp/återställningsknapp**
  Om du trycker en gång på denna knapp när ett program är igång, stoppas programmet, nollställs och displayen återgår till “0”.

Avaktivera programmeringslås

ÅTGÄRD	INFORMATION	DISPLAY
1 Öppna luckan.	Ugnslampan tänds.	0
2 Tryck på knappen PROG.	Håll knappen intryckt under **2 sekunder** tills “P L” visas. LÅT LUCKAN VARA ÖPPEN. Efter 2 sekunder.... Efter 3 sekunder....	P L P 0

- **Funktionsläge med två knapptryckningar**
  Ugnen återgår till funktionsläge med två knapptryckningar när du avaktiverar programmeringlås. Tryck på de sifferknappar som önskas och tryck sedan på START.
- **Avbyta program**
  Om luckan öppnas under programmets gång och programmeringslås avaktiverats, visas återstående tillagningstid i displayen tills luckan stängs och du trycker in knappen START.
- **Repeterafunktion**
  När ett manuellt program slutförts, visar ugnen automatiskt programmet igen för repeteringsfunktionen när programmeraingslåset avaktiverats.
- **Ställa in nya program**
  När programmeringslås avaktiverats kan du ange nya program.

Svenska

Programmeringslista

Det går att kontrollera vilka program som lagrats på SD-minneskortet. När luckan är öppen trycker du samtidigt på knappen START och sifferknapp 1. (Ugnen bekräftar med en ljudsignal). Efter två sekunder visar displayen alla steg av varje minnesprogram i ordningen 01, 02, 03 etc. Sedan visar displayen inställningen för ljudsignal och symbolen programmeringslås (P.L) samt tidsintervallen för luftfiltrets rengöring, innan den nollställs till “0”.

Hålla din ugn varm

Som hjälp att ge snabbare resultat vad gäller tillagning och färg, är funktionen PREHEAT (FÖRVÄRMNING) till för att behålla en bakgrundstemperatur på 190°C, 220°C eller 240°C för varmstart innan du använder funktionen GRILL (GRILL), CONVECTION (KONVEKTION), FAN GRILL (GRILL/FLÄKT), GRILL CONVECTION (KONVEKTIONSGRILL) eller COMBINATION (KOMBINATION).

ÅTGÄRD	INFORMATION	DISPLAY
1 Tryck på knappen PREHEAT (FÖRVÄRMNING).* Preheat	Välj den förvärmningstemperatur som önskas när displayen är tom eller visar “0”. T.ex. 220°C. Ett tryck för 190°C Två tryck för 220°C Tre tryck för 240°C	220C
2 Tryck på knappen START. Start	Temperaturen för förvärmning behålls efter ditt val. Förvärmningstemperaturen nås när “P” blinkar. Luckan måste vara stängd. Om ugnen inte används stängs förvärmning automatiskt av efter fyra timmar.	PHt PHt
3 Öppna luckan. Stäng luckan. Tryck på knappen START. Start	Placera maten i ugnen. Välj program. T.ex. Convection (Konvektion) 220°C 15 minuter. Displayen räknar ner tiden. När programmet är slut ljuder signalen tre gånger och “0” blinkar i fönstret tills luckan öppnas.	PHt 1500 1459 0
4 Öppna luckan.	Displayen visar föregående program. Om knappen START inte trycks in inom en minut, återgår ugnen till den förvärmningstemperatur som tidigare valts.	1500 Efter en minut PHt

Notering om förvärmning och nedkylning:

- Endast funktionerna PREHEAT (FÖRVÄRMNING) och COOLING (NEDKYLNING) kan väljas när displayen är tom. Alla andra program kan endast väljas när displayen visar “0”.
- Du kan välja funktionen PREHEAT (FÖRVÄRMNING) när funktionen COOLING (NEDKYLNING) används och vice versa.
- När en tillagningsfunktion är slutförd återgår ugnen automatiskt till funktionen PREHEAT (FÖRVÄRMNING).
- * Ugnen memorerar den senaste förvärmningstemperaturen som användes om du vill använda den igen. Tryck på knappen PREHEAT (FÖRVÄRMNING) när den senaste temperaturen som användes visas.

Kyla ner din ugn snabbt

Panasonic Combi har en knapp för nedkylning för att snabbt kunna kyla ner ugnen. Nedkylningsknappen kan användas när ett program gått färdigt och ugnen måste kylas ner för rengöring eller för upptining eller tillagning med MICROWAVE (MIKROVÅG) när funktionen PREHEAT (FÖRVÄRMNING) används.

ÅTGÄRD	INFORMATION	DISPLAY
1 Tryck på knappen COOLING (NEDKYLNING). Cooling	Du kan välja nedkylning när displayen är tom (luckan är stängd), eller när “0” visas i displayen (luckan är öppen).	T.ex. Displayen visar “0”.
2 Tryck på knappen START. Start	• Nedkylningsfläkten och konvektionsfläkten startar. • Ugnsluckan kan öppnas eller stängas. • Ugnen kyls däremot ner snabbast med luckan öppen. • Ugnen kyls ner på 3-30 minuter beroende på ugnens temperatur.	
3 När ugnen kylts ner.	När ugnen kylts ner stängs nedkylningsfläkten och konvektionsfläkten av.	

Ändra alarmsignal

ÅTGÄRD	INFORMATION	DISPLAY
1 Öppna luckan. Låt luckan vara öppen.	Ugnslampan tänds.	
2 Tryck på knappen PROG. Prog	Håll knappen intryckt i två sekunder.	
3 Tryck på knappen START. Start	Tryck på knappen START för att välja önskad ljudnivå, (t.ex. två gånger för medium) Antal tryck / Display / Ljudnivå 1 / b-3 / Högst 2 / b-2 / Medium 3 / b-1 / Lägst 4 / b-0 / Tyst	
4 Tryck på knappen PROG. Prog	Efter tre sekunder återgår displayen till “0”.	Efter 3 sekunder

Svenska

Ändra rengöringsinställning för luftfiltret

“FILt” visas i displayen och anger att luftfiltret bör rengöras.
Denna ugn har programmerats att visa varningen “FILt” på displayen efter 500 timmars användning.
När “FILt” visas i displayen, tar du bort luftfiltret och rengör det med varmt vatten och tvål.
Tryck på knappen STOP/RESET för att nollställa displayen.

ÅTGÄRD	INFORMATION	DISPLAY
1 Öppna luckan.	Ugnslampan tänds.	0
2 Stäng luckan genom att trycka START knappen och öppna luckan. Start Låt luckan vara öppen.		0
3 Tryck på sifferknapp 3. 3	Programmerad intervall visas. T.ex. 500 timmar.	500
4 Välj genom att trycka på sifferknapparna.	Upp till 9999 timmar. T.ex. 600 timmar. Tryck på sifferknapp 6, 0 och 0.	600
5 Tryck på knappen PROG. Prog	Efter tre sekunder återgår displayen till “0”.	0

Kontrollera totala antalet timmar som avverkats,

1 Öppna luckan. Låt luckan vara öppen.
2 Tryck på sifferknapp “3” samtidigt som du trycker på knappen START.
3 Det totala antalet timmar som förbrukats visas i displayen.
T.ex. om ugnen har använts i 20 timmar.

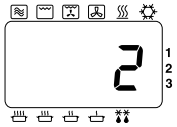

Efter tre sekunder återgår displayen till “0”.

Rengöring och omvårdnad av din ugn

Det är nödvändigt att du följer dessa punkter för att få ut det mesta av din ugn. Mikrovågsugnar drar till sig fukt och smuts: därför är en smutsig ugn inte EFFEKTIV.

1. Innan rengöring

Dra ut kontakten ur vägguttaget.
Låt ugnen svalna innan den rengörs. Använd programmet COOLING (NEDKYLNING).
(Se sidan 191.)
Lämna luckan öppen för att ugnen skall svalna snabbare.

2. Lucktätning

Var extra noggrann när du rengör lucktätningen och området runt omkring.
Torka regelbundet av droppkanten för att undvika att fukt och smuts samlas.

3. Lucka

Torka regelbundet av glaset på luckans insida med en mjuk, fuktig trasa. En liten mängd ugnsrengöringsmedel kan användas - SPRAYA INTE DIREKT på luckan - **spraya på en trasa och torka därefter av ugnen**.
Använd inte sträva rengöringsmedel eller slipmedel.

4. Luckans väggar

Väggarna skall regelbundet torkas med en mjuk, fuktig trasa. En liten mängd ugnsrengöringsmedel kan användas - SPRAYA INTE DIREKT på väggarna - spraya på en trasa och torka därefter av väggarna.
LÅT INTE UGNSRENGÖRINGSMEDEL KOMMA I NÄRHETEN AV HÅLEN PÅ UGNENS VÄGGAR.
Om slipande rengöringsmedel hamnar bakom väggen kan din ugn skadas.
Låt inte rengöringsvätskor läcka in i öppningar.
Håll hyllskenorna rena från smuts och matrester.
Den bakre väggen i ugnen har ett självrengörande foder.
Rengör med ugnsrengöringsmedel och en duk. Torka ugnen ren.
Använd dukar och medel som kan repa ugnen ytor.

Överflödig smuts kan mjukas upp för att lättare torkas bort genom att lägga 1/2 liter varmt vatten i en mikrovågssäker skål en hackad, färsk citron. Värm på HÖG i 10 - 15 minuter. Fukten som samlas på väggarna skall därefter torkas av med en intvålad trasa.

5. Golv

Vågvisaren finns placerad under ugnens keramiska botten. Spill måste torkas bort för att försäkra en jämn värmespridning. **Använd inte sträva rengöringsmedel eller slipmedel.**

6. Tak

Taket består av fyra grillelement. För att undvika brännskador måste ugnen ha svalnat innan den rengörs.
Torka regelbundet av taket med en fuktig trasa för att minska risken för att smuts samlas.

7. Kontrollpanel/SD-korthölje

Om kontrollpanelen och SD-korthöljet blir smutsigt, skall det rengöras med en mjuk, torr trasa eller en trasa som är väl urkramad.
Använd inga sträva rengöringsmedel eller slipmedel på kontrollpanelen. Använd INTE EN väl fuktad trasa eftersom fukten kan skada panelen.

8. Tillbehör

Tillbehören skall rengöras regelbundet för att maximera ugnens effekt.

Keramisk/plåt - Rengör den keramiska plåten efter varje användning men PLACERA INTE DEN KERAMISKA ISOLERINGSPLÅTEN direkt under en kran med rinnande KALLT vatten - plåten kan gå sönder. Du kan tvätta den keramiska plåten i diskmaskinen eller för hand i varmt tvålvatten.

Gallerhylla - skall rengöras efter varje användning. Använd inte sträva slipmedel.

9. Luftfilter

Rengör luftfiltren då och då enligt följande instruktioner. Problem kan uppstå med ugnen om filtren täpps till med smuts och fett. Om luftfiltret blir igentäppt med damm eller smuts kan det hända att ugnen blir överhettad.

a. Ta ur det högra luftfiltret längst ner på den främre kanten genom att dra ut höger sprint rakt ut.
   Skjut sedan filtret till höger och lyft av det från stödet i mitten.
   Ta bort det vänstra luftfiltret på samma sätt.
b. Tvätta filtren i varmt, tvålvatten.
c. Återplacera genom att rikta in filtret mott stödet i mitten och när du håller den främre delen av sprinten framåt, placerar du sprintens bakre del i hålet. Tryck på sprintens främre del så hoppar den på plats. Se till att återplacera luftfiltren innan du använder ugnen.

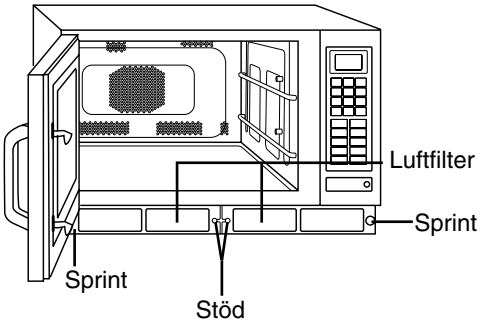

Obs! När “FILt” visas i displayen, tar du bort luftfiltret och rengör det med varmt vatten och tvål.
Tryck på knappen STOP/RESET för att nollställa displayen.

10. Byta ugnslampa

Om ugnslampan går sönder kan du byta ut den själv genom att följa dessa enkla instruktioner:

a. Skruva bort ugnslampans hölje på vänster sida av skåpet.
b. Byt den gamla lampan mot en ny E-14-lampa på 240/220V max. 25W.
c. Stäng höljet till lampan och skruva tillbaka skruven.

Se upp!
Dra ut nätkabeln ur väggen innan du byter ugnslampan.

Skador

Om ugnen skadas på något sätt bör du kontakta en servicetekniker innan du använder den igen.

Se upp!
Rengör inte denna apparat med en vattenstråle.

Använd inga kemiska rengöringsmedel. Spraya inte något direkt in i ugnen.

Om ett “F” visas i displayen

Din Panasonic Combi-ugn är utrustad med ett självdiagnosticerande felkodssystem, detta betyder att ugnen bevakar driften och visar en felkod i displayen vid den osannolika händelsen att ett fel skulle uppstå.
Om en felkod visas i displayen, (den visas som ett “F”, följt av ett tvåsiffrigt nummer) följer du stegen nedan:

1. Stäng luckan och dra ur kontakten ur vägguttaget. Försäkra dig om att alla luftventiler är obehindrade.
2. Låt ugnen stå i en minut och anslut sedan nätkabeln i vägguttaget igen.
3. Öppna luckan och placera mat eller en kopp vatten i ugnen, stäng luckan.
4. Testa samma funktion som användes innan felkoden visades i displayen.

Om felkoden visas igen bör du kontakta din återförsäljare som du köpte ugnen av, tillverkaren eller ett behörigt serviceombud.

Om ett “U” visas i displayen

Ett fel med SD minneskortet kommer att visas även som felkod i displayen (den visas som “U” följt av ett tvåsiffrigt nummer). Följ stegen i tabellen nedan.

KOD	PROBLEM	ÅTGÄRD
U16	SD-minneskortet är låst.	Ta ur SD-minneskortet och lås upp. (Se nedan). Installera SD-minneskortet. Lås tas bort när denna del trycks upp.
U17	Det finns inget programmeringsdata från denna ugn på SD-minneskortet.	Ett SD-minneskort bekräftar att det anslutits till ugnen. Kontrollera om programmeringsdata från ugnen finns på SD-minneskortet i din dator. (Se “Lagra programmeringsdata på SD-minneskort”). När programmeringsdata raderas, bör du kontakta en servicetekniker.
	SD-minneskortets programmeringsdata har skadats.	
U19	SD-minneskortet har inte installerats.	Ta ur SD-minneskortets hölje och installera ett SD-minneskort.

Svenska

Tekniset information

Modellnr.	NE-C1475
Strömkälla	230 V / 50 Hz, enfas
Uttag	16 A
Maximal effekt - Mikrovåg - Grill - Konvektionsugn	14,5A 3,3kW 2350 W 1950 W 1950 W
Utmatning - Mikrovåg Grill Konvektionsugn	1350 W (IEC-testförfarande) 1840 W 1800 W
Frekvens	2450 MHz
Yttre mått (B x D x H)	600 mm x 484 mm x 383 mm
Invändiga mått (B x D x H)	406 mm x 336 mm x 217 mm
Totalvikt	41 kg (inklusive tillbehör)

Teknisk information är föremål för ändring utan förvarning.

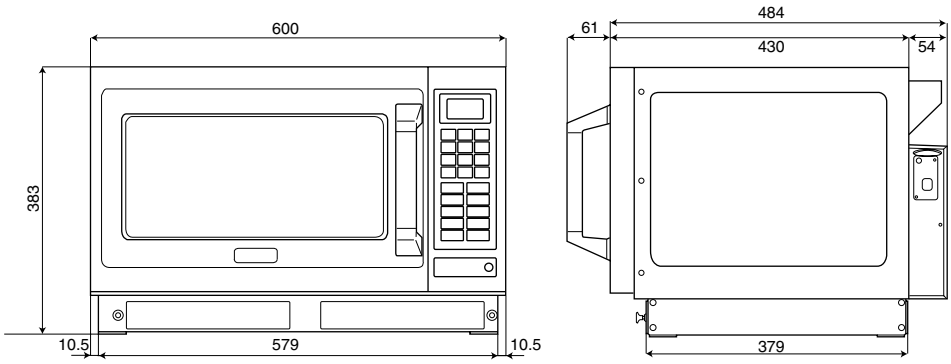

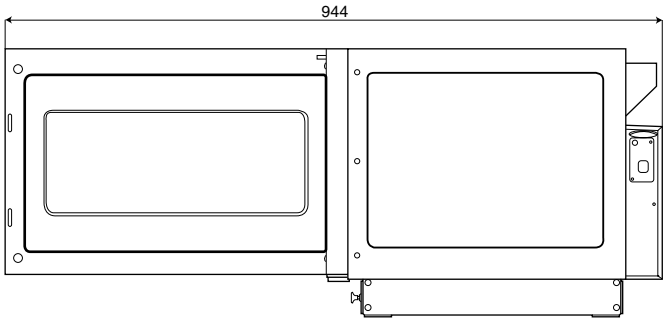

Information om kassering för användare av elektrisk & elektronisk utrustning (privata konsumenter)

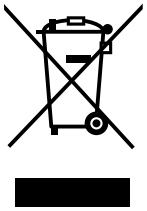

Om denna symbol finns på produkterna och/eller medföljande dokumentation, betyder det att förbrukade elektriska och elektroniska produkter inte ska blandas med vanliga hushållssopor. För korrekt hantering, inhämtning och återvinning, ska dessa produkter lämnas på återvinningscentraler, där de tas emot utan kostnad. I vissa länder kan du som ett alternativ lämna in dina produkter hos återförsäljaren, när du köper en motsvarande, ny produkt.
Om denna produkt avyttras korrekt sparas värdefulla resurser och eventuellt negativa effekter på den mänskliga hälsan och miljön förhindras, vilket kan bli fallet vid felaktig avyttring. Kontakta din lokala myndighet för mer information om var din närmsta återvinningsstation finns.
Böter kan tillämpas vid felaktig avyttring av dessa sopor, i enlighet med lagstiftningen i landet.

För företagsanvändare inom den Europeiska gemenskapen

Om ni vill kassera elektrisk eller elektronisk utrustning, vänligen kontakta er återförsäljare eller leverantör för mer information.

Information om kassering i övriga länder utanför den Europeiska gemenskapen

Denna symbol gäller bara inom den Europeiska gemenskapen.
Om du vill kassera denna produkt ska du kontakta de lokala myndigheterna eller din återförsäljare, och fråga om korrekt avyttringsmetod.

Matsushita Electric Industrial Co., Ltd.

Energy & Healthcare Solutions Division
800 Tsutsui-cho, Yamatokoriyama City, Nara 639-1188, Japan

http:www.panasonic.co.jp/global

A00033C60EU
F1005 - 0
Printed in Japan